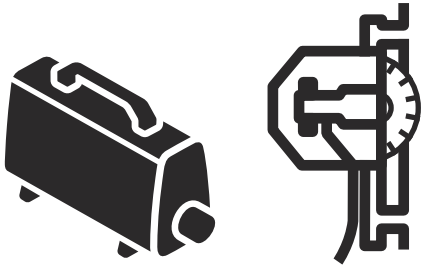

Power Pack 8, Wall Saw 8, Remote control

CS	Návod k použití	2-70
SK	Návod na obsluhu	71-140
SL	Navodila za uporabo	141-209

Obsah

Úvod..... 2
Bezpečnost..... 10
Montáž..... 17
Provoz..... 27
Údržba..... 41
Odstraňování problémů..... 45
Přeprava a skladování..... 53
Technické údaje..... 55
Příslušenství..... 61
Servis..... 62
Prohlášení o shodě..... 63
Open source..... 67
Registrované ochranné známky..... 70

Úvod

Popis výrobku

Výrobek se skládá z agregátu PP 8, stěnové pily a dálkového ovládání. Je poháněn elektrickým motorem.

Stěnová pila je namontována na kolejnici a používá se se segmentovanými diamantovými kotouči. Stěnová pila je uložena na přepravním vozíku.

Agregát a stěnová pila jsou chlazeny pomocí vody. Agregát a stěnovou pilu vždy používejte s přívodem vody.

Agregát má integrované funkce konektivity. Další informace jsou uvedeny v části *PP 8*.

Integrované připojení

Husqvarna Fleet Services™ je cloudové řešení pro správu aktiv, které poskytuje správci strojového parku přehled o všech výrobcích, které jsou připojeny prostřednictvím integrovaných nebo poprodejních snímačů. Snímače zaznamenávají data, jako je doba provozu, servisní intervaly atd. Další informace o službě Husqvarna Fleet Services™ získáte po stažení aplikace Husqvarna Fleet Services pro systém iOS nebo Android na adrese https://apps.apple.com/se/app/husqvarna-fleet-services/id1334672726 nebo https://play.google.com/store/apps/details?id=com.husqvarna.hfsmobile&hl=en.

Výrobky s integrovaným připojením jsou propojeny pomocí vestavěného snímače Husqvarna Fleet Services™ vybaveného technologií Bluetooth Low Energy (BLE). Další informace týkající použití naleznete v části *Použití integrovaného připojení na strani 27*. Informace o technologii BLE technology radio spectrum naleznete v části *Integrované připojení na strani 57*.

Zamýšlené použití

Agregát se používá k napájení příslušných elektrických nástrojů Husqvarna s vysokofrekvenčními motory.

Stěnová pila je určena k řezání tvrdých materiálů, jako jsou armovaný beton, kámen a cihly.

Tento výrobek je určen pro profesionální uživatele v komerčních provozech. K jiným činnostem výrobek nepoužívejte.

Povšimněte si:

Agregát lze také používat společně s dalšími nástroji, například jádrovou vrtačkou nebo rozbrušovací pilou. Chcete-li použít agregát při práci s jinými elektrickými nástroji než se stěnovou pilou, přečtěte si následující informace:

- Části příručky týkající se agregátu
- Návody k používání pro jiný elektrický nástroj

Povšimněte si: Věk pro používání výrobku může být omezen místními předpisy.

Popis agregátu

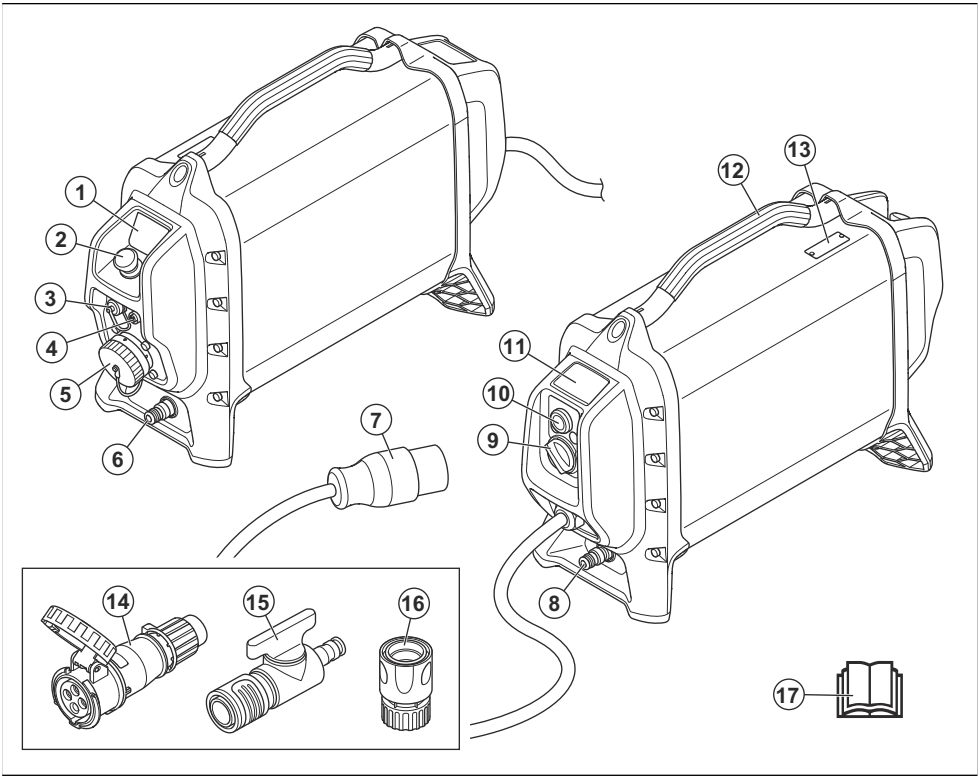

1. Ovládací panel a indikátor stavu
2. Tlačítko zastavení stroje
3. Připojení USB (pro servis prováděný schváleným servisním pracovníkem společnosti Husqvarna)
4. Zásuvka CAN
5. Zásuvka pro připojení nástroje
6. Výstupní konektor vody
7. Napájecí zástrčka
8. Přívodní konektor vody
9. Knoflík resetování proudového chrániče
10. Tlačítko testování proudového chrániče
11. Symboly na výrobku
12. Řídítka
13. Typový štítek
14. Konektor (pouze pro severoamerický trh)
15. Rychlospojka (pouze pro severoamerický trh)
16. Regulátor vodního ventilu (pouze pro severoamerický trh)
17. Návod k používání

Popis stěnové pily

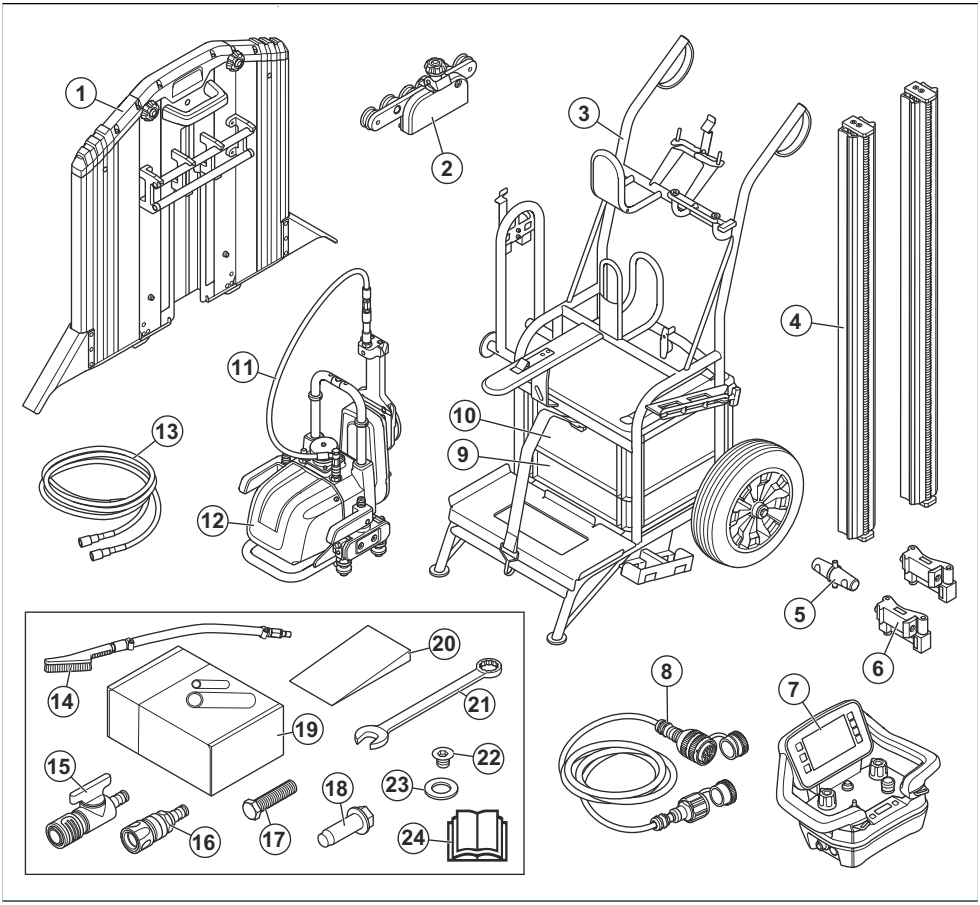

1. Kryt kotouče Ø 600 mm
2. Vodítko krytu kotouče
3. Přepravní vozík
4. Pás
5. Spojovací konektor
6. Držák, standardní
7. Dálkové ovládání
8. Napájecí kabel
9. Úložná skříňka, příslušenství
10. Skříňka, dálkové ovládání
11. Vodní hadice
12. Řezná jednotka
13. Vodní hadice
14. Vodní kartáč
15. Ventil
16. Adaptér
17. Šroub
18. Excentrický šroub, 5 ks
19. Zásuvný prvek, kotevní šroub M10×40
20. Klín
21. Klíč
22. Šroub pro těsné řezání (zápustný) M8×12 10,9
23. Podložka
24. Návod k používání

Popis řezné jednotky

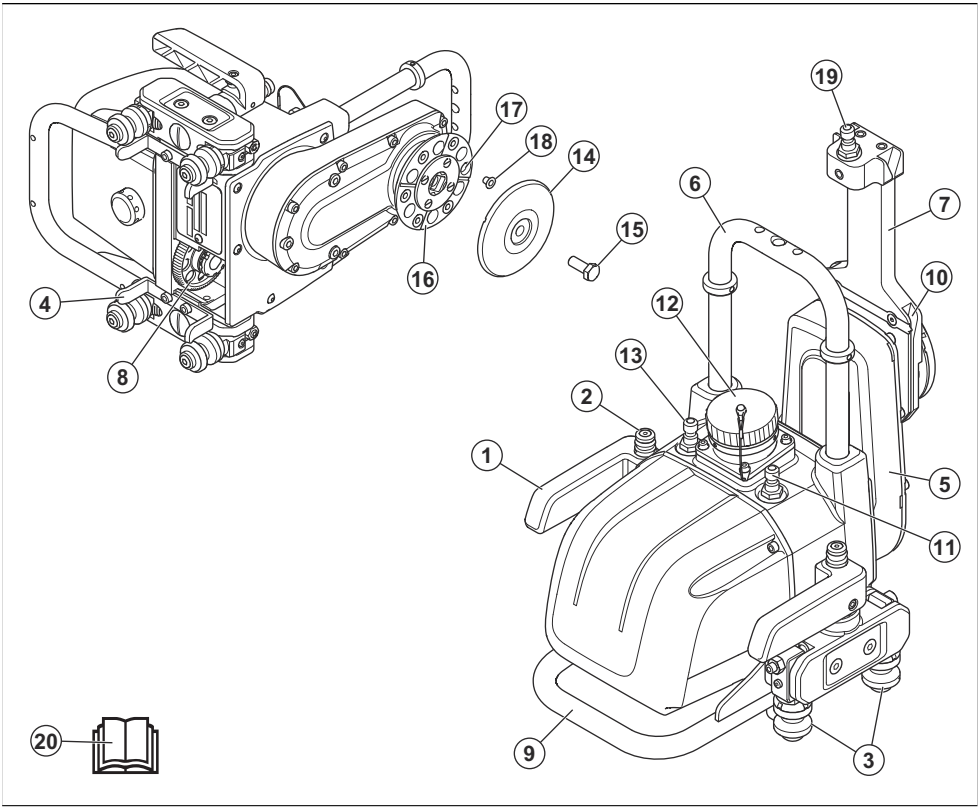

1. Fixační rukojeť
2. Zajišťovací tlačítka (Chcete-li uvolnit fixační rukojeť, uvolněte zajišťovací západku stisknutím tlačítka na fixační rukojeti.)
3. Vodicí kolečka (Upevněné ke kolejnici pomocí fixačních rukojetí.)
4. Vodítko pro kola při montáži řezné jednotky na kolejnice.
5. Řezací rameno (Hloubka řezu je řízena otáčením ramene pomocí dálkového ovládání.)
6. Nástavec pro kryt kotouče
7. Vodicí příruba krytu kotouče (Lze otočit do přepravní polohy.)
8. Ozubené kolo posuvu (Zajišťuje pohyb pily po kolejnici.)
9. Řídítka
10. Vodicí drážka krytu kotouče
11. Vnější vývod vody (Připojený k přípojce pro vodu kotouče.)
12. Elektrické připojení a kontrola připojení
13. Vstup vodního chlazení
14. Vnější příruba kotouče
15. Šroub nože
16. Vnitřní příruba kotouče (Při těsném řezání je kotouč bezpečně připevněn k vnitřní přírubě kotouče.)
17. Šroubové závity pro těsné řezání, 6 ks.
18. Zátky na závity, 6 ks.
19. Připojení vody pro kotouč
20. Návod k používání

Kryt kotouče

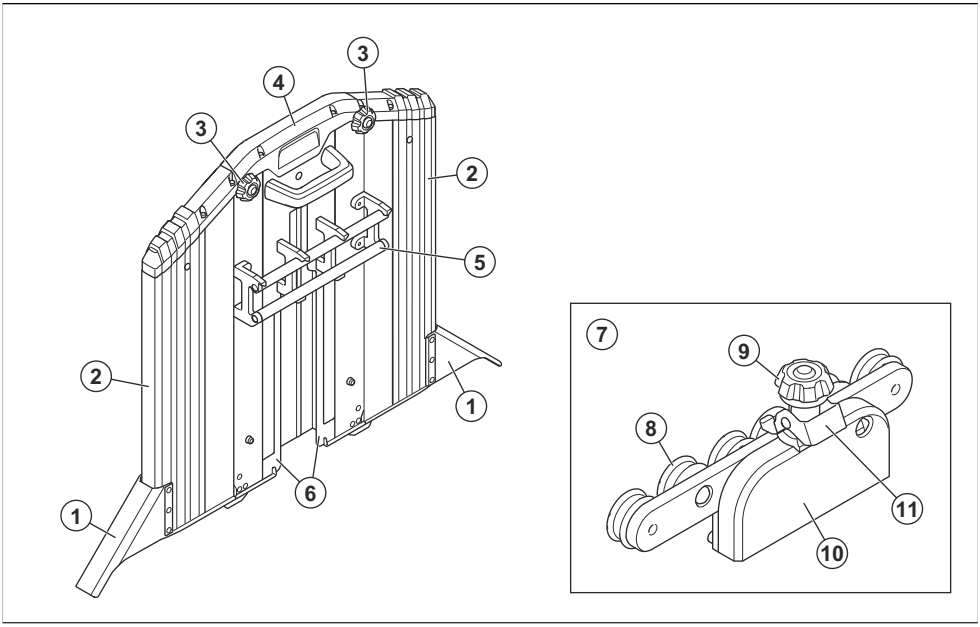

1. Kryt proti postříkání
2. Vnější části
3. Zajišťovací knoflíky vnějších částí
4. Středová část
5. Trubky vodítka
6. Ližiny
7. Vodítko krytu kotouče
8. Vodicí válečky
9. Upevňovací knoflík krytu kotouče
10. Nástavec krytu kotouče (Je namontován na nástavci na řezné jednotce.)
11. Zámky vodítka krytu kotouče (Blokují vodítko krytu kotouče na krytu kotouče.)

Popis dálkového ovládání

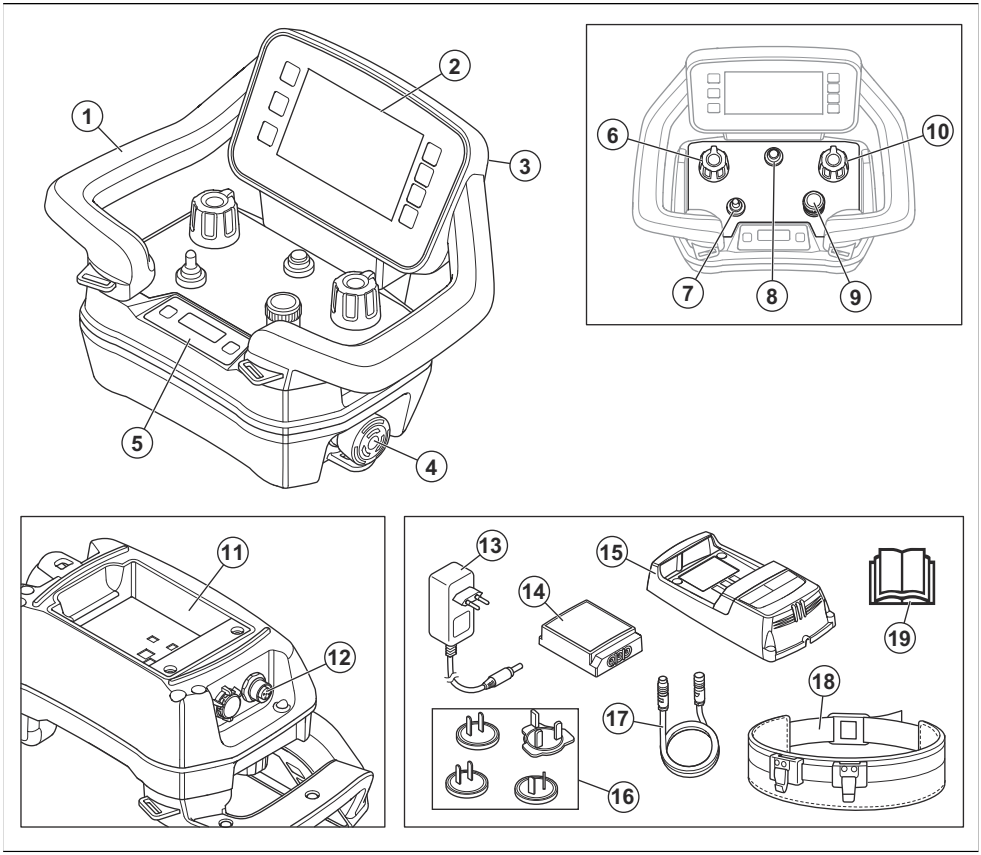

1. Řídítka
2. Displej HMI
3. Konektor pro kabel USB
4. Tlačítko zastavení stroje
5. Displej informačního centra. Další informace jsou uvedeny v části *Displej informačního centra na strani 40*.
6. Knoflík pro hloubkový pohyb řezacího ramene
7. Vypínač kotouče
8. Tlačítko ZAP/VYP
9. Knoflík pro nastavení rychlosti kotouče
10. Knoflík pro podélný pohyb po kolejnici stěnové pily
11. Držák baterie
12. Konektor pro kabel sběrnice CAN
13. Adaptér AC/DC pro nabíječku
14. Baterie dálkového ovládání
15. Nabíječka baterie dálkového ovládání
16. Zástrčky pro různé trhy
17. Kabel sběrnice CAN
18. Opasek pro dálkové ovládání
19. Návod k používání

Popis displeje HMI

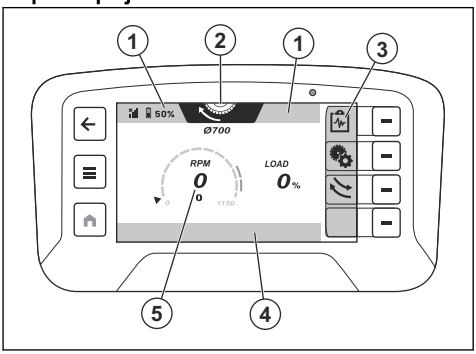

1. Horní lišta
2. Karta provozního režimu
3. Panel rychlých akcí
4. Dolní lišta
5. Zobrazení výrobku

Symboly na horní liště displeje

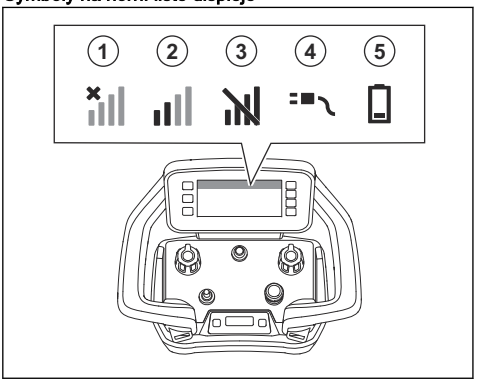

Pozice	Funkce
1	Bez rádiového signálu. Žádné spojení s výrobkem.
2	Síla rádiového signálu.
3	Rádiový signál je blokován.
4	Kabel sběrnice CAN je připojen mezi výrobkem a dálkovým ovládáním.
5	Stav nabití. Když symbol baterie svítí žlutě, stav nabití je 11–20 %. Když symbol baterie svítí červeně, stav nabití je nižší než 10 %.

Symboly na kartě provozního režimu displeje

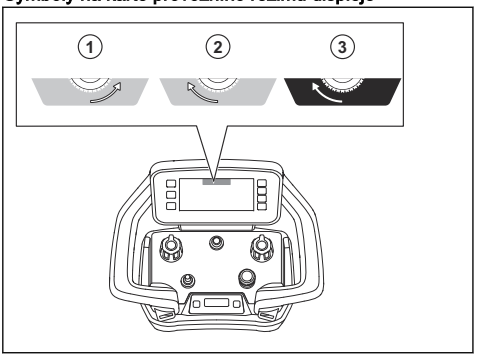

Jakmile se kotouč začne otáčet, karta provozního režimu se zobrazí oranžově (3).

Pozice	Funkce
1	Je vybrán provozní režim proti směru hodinových ručiček.
2	Je vybrán provozní režim po směru hodinových ručiček.
3	Je spuštěn provozní režim po směru hodinových ručiček.

Symboly na agregátu

VAROVÁNÍ: Neopatrné nebo nesprávné použití může vést ke zranění nebo usmrcení obsluhy a dalších osob.

Pečlivě si prostudujte návod a před tím, než tento výrobek budete používat, se ujistěte o tom, že pokynům rozumíte.

Vždy používejte ochranu sluchu, ochranu očí a ochranu dýchacích cest.

Kontrolu nebo údržbu je nutné provádět se zastaveným motorem a zástrčkou vytaženou ze zásuvky.

Díly pod napětím.

Tento výrobek vyhovuje platným směrnicím EU.

Výrobek odpovídá směrnici o elektromagnetické kompatibilitě platné v Austrálii a na Novém Zélandu.

Symbol doby použití, která je šetrná k životnímu prostředí (EFUP), dle směrnice RoHS pro Čínu.

Výrobek ani obal výrobku nelze zlikvidovat jako domácí odpad. Odevzdejte jej ve stanici pro recyklaci elektrických a elektronických zařízení.

Povšimněte si: Další symboly/štítky na výrobku se týkají zvláštních certifikačních požadavků pro určité obchodní trhy.

Symboly na stěnové pile

VAROVÁNÍ: Tento výrobek může být nebezpečný a způsobit obsluze či dalším osobám vážné zranění. Buďte opatrní a výrobek používejte správně.

Pečlivě si prostudujte návod a před tím, než tento výrobek budete používat, se ujistěte o tom, že pokynům rozumíte.

Používejte schválenou ochrannou přilbu, ochranu sluchu, ochranu očí a ochranu dýchacích cest.

Ruce a nohy udržujte mimo dosah kotouče.

Kontrolu nebo údržbu je nutné provádět se zastaveným motorem a zástrčkou vytaženou ze zásuvky.

Výrobek ani obal výrobku nelze zlikvidovat jako domácí odpad. Odevzdejte jej ve sběrném dvoře pro recyklaci elektrických a elektronických zařízení.

Tento výrobek vyhovuje platným směrnicím EU.

Povšimněte si: Další symboly/štítky na výrobku se týkají zvláštních certifikačních požadavků pro určité obchodní trhy.

Specifikace HID

Identifikační číslo Husqvarna má 5 částí a celkem 25 znaků: [PNC] [Závod a linka (FFL)] [Datum] [Č. řady] [Řídicí znak].

Datum má 7 znaků.

- Formát: YYYYWWD
- YYYY = rok
- WW = číslo týdne
- D = číslo dne

Typový štítek, agregát PP 8

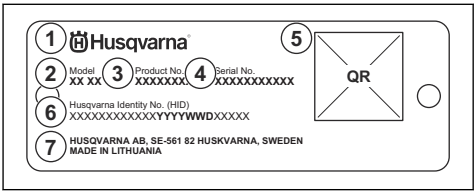

1. Výrobce
2. Model
3. Číslo výrobku
4. Výrobní číslo
5. Kód QR
6. Identifikační číslo Husqvarna (HID)
7. Adresa výrobce

Typový štítek, stěnová pila WS 8

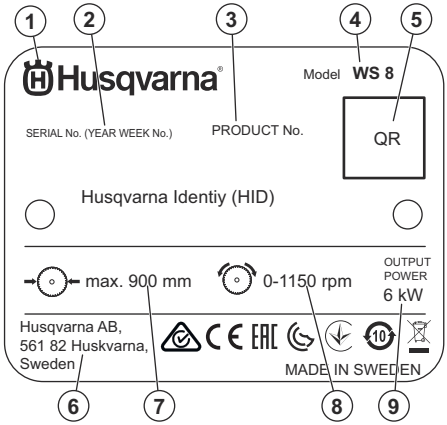

- 1: Výrobce
- 2: Výrobní číslo s datem výroby (RRRR, TT, XXXXX): Rok, týden, pořadové číslo
- 3: Číslo výrobku
- 4: Model
- 5: Kód QR
- 6: Adresa výrobce
- 7: Maximální velikost kotouče, mm
- 8: Maximální otáčky, ot/min
- 9: Výstupní výkon, kW

Typový štítek, dálkové ovládání Husqvarna

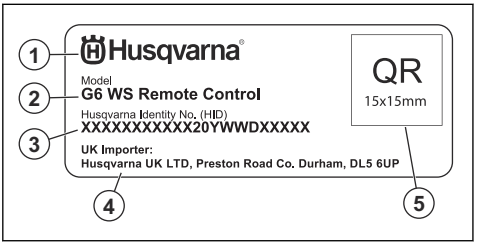

1. Výrobce
2. Model
3. Identifikační číslo Husqvarna s datem výroby (RRRR, TT, XXXXX): Rok, týden, pořadové číslo
4. Adresa dovozce, Spojené království
5. Kód QR

Poškození výrobku

Neneseme odpovědnost za poškození výrobku, pokud:

- byl výrobek nesprávně opraven.
- byl výrobek opraven pomocí součástí od jiného výrobce nebo součástí, které nejsou výrobcem schváleny.
- má výrobek příslušenství od jiného výrobce nebo příslušenství, které není výrobcem schváleno.
- výrobek nebyl opraven ve schváleném servisním středisku nebo schváleným odborníkem.

Bezpečnost

Definice týkající se bezpečnosti

Varování, upozornění a poznámky slouží jako upozornění na specifické důležité části návodu.

VÝSTRAHA: Používá se v případě nebezpečí úrazu nebo usmrcení obsluhy nebo okolních osob, pokud nejsou dodrženy pokyny uvedené v této příručce.

VAROVÁNÍ: Používá se v případě nebezpečí poškození výrobku, dalších materiálů či škod na majetku v blízkém okolí, pokud nejsou dodrženy pokyny uvedené v této příručce.

Povšimněte si: Používá se k poskytnutí dalších informací, které jsou nezbytné v dané situaci.

Obecné bezpečnostní pokyny

VÝSTRAHA: Před použitím výrobku si přečtěte následující varování.

- Při neopatrném nebo nesprávném použití se stává tento výrobek velmi nebezpečným nástrojem. Tento výrobek může způsobit obsluze a dalším osobám vážné zranění. Než začnete výrobek používat, musíte si prostudovat tento návod k použití a porozumět jeho obsahu.
- Uložte si veškerá upozornění a pokyny.
- Dodržujte všechny platné zákony a předpisy.
- Obsluha a její zaměstnavatel musí znát rizika během provozu výrobku a předcházet jim.
- Nedovolte osobám používat výrobek, dokud si nepřečetly návod k používání a neporozuměly jeho obsahu.
- Nepoužívejte výrobek, pokud před použitím neabsolvujete školení. Zajistěte, aby všichni uživatelé absolvovali školení.
- Zamezte používání výrobku dětmi.
- Výrobek smí obsluhovat pouze schválené osoby.
- Obsluha je odpovědná za škodu způsobenou jiným osobám nebo na jejich majetku.
- Nepoužívejte výrobek, jste-li unavení, nemocní nebo pod vlivem alkoholu, drog nebo léků.
- Nedovolte osobám používat výrobek, pokud jsou unavené, nemocné nebo pod vlivem alkoholu, drog či léků.
- Buďte stále opatrní a používejte zdravý rozum.
- Tento výrobek vytváří během provozu elektromagnetické pole. Toto pole může za určitých okolností narušovat funkci aktivních či pasivních implantovaných lékařských přístrojů. Za účelem snížení rizika možného vážného nebo smrtelného zranění doporučujeme osobám s implantovanými lékařskými přístroji poradit se před použitím výrobku s lékařem a s výrobcem implantovaného lékařského přístroje.
- Udržujte výrobek čistý. Ujistěte se, že jsou značky a štítky dobře čitelné.
- Nepoužívejte výrobek, pokud je poškozený.
- Neprovádějte na tomto výrobku žádné úpravy.
- Neprovozujte výrobek, pokud je možné, že jej někdo jiný upravoval.
- Když je výrobek zaparkován a během přepravy výrobku vypněte dálkové ovládání. Stisknutím tlačítka ZAP/VYP na dálkovém ovládání vypněte dálkové ovládání.

Obecné bezpečnostní pokyny pro stroj

VÝSTRAHA: **Prostudujte si všechny bezpečnostní pokyny, varování, pokyny, ilustrace a technické údaje dodané s tímto strojem.** Při nedodržení některého z pokynů uvedených níže může dojít k úrazu elektrickým proudem, požáru nebo vážnému poranění.

- **Uschovejte si veškerá upozornění a pokyny pro budoucí potřebu.** Pojem „stroj“ použitý v bezpečnostních pokynech se vztahuje na stroj napájený ze sítě (se síťovým kabelem) nebo napájený baterií (bezdrátový).

Bezpečnost na pracovišti

- **Udržujte pracovní prostor čistý a dobře osvětlený.** Nepořádek nebo neosvětlené oblasti mohou vést k úrazům.
- **Neprovozujte stroje ve výbušném prostředí, například v přítomnosti hořlavých kapalin, plynů nebo prachu.** Stroje vytvářejí jiskry, které mohou zapálit prach nebo výpary.
- **Udržujte děti a ostatní osoby během práce se strojem v dostatečné vzdálenosti.** Při rozptýlení pozornosti můžete ztratit kontrolu nad strojem.

Bezpečnost při používání el. energie

- **Zástrčky elektrických nástrojů musí odpovídat elektrické zásuvce. Zástrčku nikdy žádným způsobem neupravujte.** Původní zástrčky a odpovídající zásuvky snižují nebezpečí úrazu elektrickým proudem.
- **Zabraňte tělesnému kontaktu s uzemněnými povrchy, např. trubkami, radiátory, sporáky a chladničkami.** Pokud je lidské tělo uzemněno, hrozí větší nebezpečí úrazu el. proudem.
- **Nevystavujte elektrické nástroje dešti nebo působení vlhkosti.** Pokud do elektrického nástroje vnikne voda, zvyšuje se nebezpečí úrazu elektrickým proudem.
- **Nezacházejte hrubě s napájecím kabelem. Nikdy elektrický nástroj nenoste za kabel. Za kabel netahejte a neodpojujte nástroj od sítě taháním za kabel. Nevystavujte napájecí kabel působení tepla, oleje, nepoškoďte ho ostrými hranami nebo pohyblivými částmi.** Poškozený nebo ohnutý kabel zvyšuje nebezpečí úrazu elektrickým proudem.
- **Při používání elektrického nástroje venku použijte prodlužovací kabel určený pro venkovní použití.** Použití kabelu určeného pro venkovní použití snižuje nebezpečí úrazu elektrickým proudem.
- **Pokud je nezbytné pracovat s el. nástrojem ve vlhkém prostředí, použijte zdroj s proudovým chráničem.** Použití proudového chrániče snižuje nebezpečí úrazu elektrickým proudem.
- Proudový chránič slouží k snížení nebezpečí úrazu elektrickým proudem. Doporučuje se proudový chránič s jmenovitým zbytkovým proudem nižším než 30 mA.
- Proudový chránič by měl být instalován ve vzdálenosti 0,5 m nebo méně od zástrčky napájecího kabelu, nebo by měl být instalován v zástrčce napájecího kabelu.

Pokyny pro uzemněný produkt

VÝSTRAHA: Nesprávné připojení může vést k úrazu elektrickým proudem. Pokud si nejste jisti, zda je vaše elektrická zásuvka správně uzemněna, obraťte se na kvalifikovaného elektrikáře.

Nemodifikujte napájecí zástrčku od továrních specifikací. V případě poruchy nebo nutnosti výměny napájecí zástrčky či napájecího kabelu se obraťte na servisního pracovníka společnosti Husqvarna. Dodržujte místní předpisy a zákony.

Pokud plně nerozumíte pokynům ohledně uzemněného produktu, obraťte se na kvalifikovaného elektrikáře.

Používejte pouze uzemněné venkovní prodlužovací kabely s uzemněnými zástrčkami a uzemněnou zásuvkou, do které lze zapojit napájecí zástrčku výrobku.

Výrobek má uzemněný napájecí kabel a napájecí zástrčku. Produkt vždy připojte do uzemněné síťové zásuvky. Tím snížíte nebezpečí úrazu elektrickým proudem.

Nepoužívejte výrobek s elektrickými adaptéry.

Prodlužovací kabely

- Používejte pouze schválené prodlužovací kabely s dostatečnou délkou.
- Jmenovitá hodnota uvedená na prodlužovacím kabelu musí být stejná nebo vyšší než hodnota na typovém štítku výrobku.
- Používejte prodlužovací kabely s uzemněním.
- Při používání výrobku venku použijte prodlužovací kabel vhodný pro venkovní použití. Tím snížíte nebezpečí úrazu elektrickým proudem.
- Připojení prodlužovacího kabelu musí být v suchu a nesmí ležet na zemi.
- Nevystavujte prodlužovací kabel působení tepla, oleje, nepoškoďte ho ostrými hranami nebo pohyblivými částmi. Poškozený kabel zvyšuje nebezpečí úrazu elektrickým proudem.
- Ujistěte se, že je prodlužovací kabel v dobrém stavu a není poškozený.
- Nepoužívejte prodlužovací kabel navinutý na bubnu. To by mohlo způsobit nadměrné zahřívání prodlužovacího kabelu.

- Při používání výrobku kontrolujte, že je prodlužovací kabel za vámi a výrobkem. Toto opatření zabrání poškození prodlužovacího kabelu.

Bezpečnostní pokyny týkající se baterií

VÝSTRAHA: Před použitím výrobku si přečtěte následující varování.

- Nepoužívejte baterii, jste-li unavení, nemocní nebo pod vlivem alkoholu, drog či léků.
- Nedovolte osobám používat baterii, pokud jsou unavené, nemocné nebo pod vlivem alkoholu, drog či léků.
- Nedovolte dětem používat baterii.
- Používejte výhradně baterie , které doporučujeme pro váš výrobek. Baterie jsou softwarově zašifrovány.
- Pro tento výrobek používejte pouze originální baterie . V případě výměny baterie za nesprávný typ hrozí nebezpečí výbuchu. Další informace získáte u svého prodejce.
- Používejte pouze baterie , které jsou dobíjecí a vhodné jako zdroj napájení pro související výrobky Husqvarna. Abyste zabránili zranění, nepoužívejte baterie jako zdroj napájení pro jiná zařízení.
- Nebezpečí úrazu elektrickým proudem. Svorky baterie nepřipojujte ke klíčům, šroubkům nebo jiným kovovým předmětům. Může to způsobit zkrat baterie.
- Pokud baterie netěsní, kapalina nesmí přijít do styku s kůží a očima. V případě styku s kapalinou omyjte zasaženou oblast velkým množstvím vody a vyhledejte lékařskou pomoc.
- Nepoužívejte baterie, které nejsou dobíjecí.
- Neprovádějte na bateriích žádné úpravy.
- Nevkládejte do větracích otvorů baterií žádné předměty.
- Chraňte baterie před sluncem, teplem nebo otevřeným ohněm. Baterie mohou explodovat a způsobit popáleniny nebo chemické popáleniny.
- Chraňte baterie před deštěm a vlhkým prostředím.
- Chraňte baterie před mikrovlnami a vysokým tlakem.
- Baterie nikdy nerozebírejte ani nerozbíjejte.
- Baterie používejte při okolních teplotách −20 až 60 °C.
- Nabíjejte baterie při okolních teplotách 10 až 45 °C.
- Baterie ani nabíječku nečistěte vodou. Viz část *Týdenní čištění dálkového ovládání na strani 44*.
- Nepoužívejte poškozené baterie.
- Baterie uchovávejte mimo dosah kovových předmětů, jako jsou např. hřebíky, šrouby nebo šperky.
- Pokud nebudete výrobek používat déle než 1 týden, vyjměte baterie z dálkového ovládání.

Osobní bezpečnost

- **Při práci se strojem dávejte pozor, sledujte, co děláte, a používejte zdravý rozum. Stroj nepoužívejte, pokud jste unaveni nebo jste pod vlivem drog, alkoholu či léků.** Chvilka nepozornosti při práci se strojem může vést k vážným poraněním.
- **Používejte osobní ochranné pomůcky. Vždy používejte ochranu zraku.** Ochranné prostředky, jako jsou respirátor, protiskluzové bezpečnostní boty, ochranná helma nebo ochrana sluchu, použité správným způsobem snižují nebezpečí úrazu.
- **Zabraňte náhodnému spuštění. Před připojením k elektrickému napájení nebo vložením akumulátoru, zvednutím nebo přenášením stroje se přesvědčte, že je vypínač ve vypnuté poloze.** Přenášení stroje s prstem na spínači nebo připojování stroje se zapnutým spínačem ke zdroji napětí zvyšuje riziko nehody.
- **Před zapnutím stroje odstraňte jakékoliv seřizovací nebo dotahovací klíče.** Klíč ponechaný na rotující části stroje může způsobit úraz.
- **Nenatahujte se příliš daleko. Neustále pevně stůjte a držte rovnováhu.** Budete tak mít lepší kontrolu nad strojem v neočekávaných situacích.
- **Noste vhodný oděv. Nenoste volné oblečení ani šperky. Udržujte vlasy a oděv mimo dosah pohyblivých částí.** Pohyblivé části mohou zachytit volný oděv, šperky nebo dlouhé vlasy.
- **Pokud jsou zařízení přizpůsobena pro připojení odsávačů a lapačů prachu, musí být připojeny a správně použity.** Použitím lapačů prachu snižujete rizika spojená s výskytem prachu.
- **Nedovolte, aby rutina nabytá častým používáním stroje způsobila, že začnete být neopatrní a budete ignorovat bezpečnostní zásady při zacházení se strojem.** Neopatrný úkon může způsobit vážné zranění ve zlomku sekundy.

Používání stroje a péče o něj

- **Stroj nepřetěžujte. Pro danou práci používejte jen k tomu určený stroj.** Vhodný stroj bude dělat práci lépe a bezpečněji při rychlosti, pro kterou byl navržen.
- **Nepoužívejte stroj, pokud nefunguje vypínač.** Stroj, který nelze ovládat vypínačem, je nebezpečný a musí být opraven.
- **Před jakýmkoli nastavováním, výměnou příslušenství nebo uložením stroje odpojte zástrčku od napájení nebo vytáhněte z nástroje baterie, pokud je to možné.** Toto opatření zabraňuje náhodnému spuštění stroje.
- **Nepoužívaný stroj ukládejte mimo dosah dětí a nedovolte, aby s ním pracovaly osoby, které ho dobře neznají nebo si nepřečetly tento návod k používání.** Stroje jsou v rukou neproškolených uživatelů nebezpečné.
- **Provádějte údržbu stroje a příslušenství. Kontrolujte chybné zarovnání nebo spojení pohyblivých částí, poškození jakýchkoliv částí nebo jiné stavy, které**

mohou ovlivnit provoz stroje. Pokud je stroj poškozen, nechte ho před použitím opravit. Mnohé nehody jsou způsobeny špatnou údržbou stroje.

- **Udržujte řezací nástroje ostré a čisté.** Správně udržované řezací stroje s ostrým ostřím jsou méně náchylné k „zakousnutí“ a snadněji se ovládají.
- **Používejte stroj, příslušenství a další části podle těchto pokynů. V úvahu je třeba brát pracovní podmínky a prováděnou práci.** Použití stroje k jinému účelu, než pro který je určen, může mít za následek vznik nebezpečné situace.
- **Rukojeti a uchopovací plochy udržujte suché, čisté a bez zbytků oleje a maziva.** Kluzké rukojeti a uchopovací plochy neumožňují bezpečné ovládání stroje a v neočekávaných situacích může dojít ke ztrátě kontroly.

Servis

- **Servis stroje smí provádět pouze kvalifikovaná osoba za použití identických náhradních dílů.** To zajistí zachování bezpečnosti stroje.
- **Nikdy neprovádějte servis poškozených baterií.** Servis baterií smí provádět pouze výrobce nebo autorizovaný servis.

Bezpečnostní pokyny pro stěnové pily

- **Pokud s elektrickým nástrojem pracujete na místech, kde by se řezací příslušenství mohlo dostat do styku se skrytou kabeláží či vlastní napájecí šňůrou, držte nástroj za izolované úchopy.** Pokud se řezací příslušenství dostane do styku s kabelem, který je pod proudem, může dojít k probíjení odkrytých kovových částí elektrického nástroje a obsluha může utrpět úraz elektrickým proudem.
- **Při řezání diamantem používejte chrániče sluchu.** Vystavení hluku může způsobit ztrátu sluchu.
- **Pokud diamantový kotouč uvízne, přestaňte vyvíjet sílu a nástroj vypněte.** Proveďte šetření a přijměte nápravná opatření pro eliminaci příčin uvíznutí diamantového kotouče.
- **Při řezání skrz obrobek zajistěte ochranu osob a pracovní oblasti na druhé straně.** Diamantový kotouč může vyčnívat z obrobku.
- **Zajistěte, aby metoda zajištění vodicího systému k obrobku stroj během použití udržela a bránila jeho nežádoucímu pohybu.** Pokud je obrobek slabý nebo porézní, mohou se kotvy vytáhnout a vodicí systém se může uvolnit z obrobku.

Obecné bezpečnostní pokyny

VÝSTRAHA: Před použitím výrobku si přečtěte následující varování.

- Tyto informace nikdy nemohou nahradit profesionální znalosti a zkušenosti. V případě, že se dostanete do situace, kdy se necítíte bezpečně, ukončete práci a požádejte o radu odborníka. Obraťte se na svého prodejce, servisního pracovníka nebo zkušeného pracovníka. Nepouštějte se do žádné práce, pro kterou se necítíte dostatečně kvalifikovaní!
- Výrobek je určen k řezání betonu, cihel a různých kamenných materiálů. Nesmí se používat k jiným účelům.
- Produkt musí být udržován v čistotě. Symboly a nálepky musí být plně čitelné.
- Nepovolené úpravy nebo příslušenství mohou způsobit vážné zranění nebo smrt uživatele či jiných osob. Nikdy neupravujte stroj tak, že byste změnili trvale jeho původní konstrukci, a nepoužívejte jej ani v případě, kdy se vám bude zdát, že ji upravil někdo jiný. Nikdy nepoužívejte vadný výrobek, baterii nebo nabíječku baterií. Pravidelně provádějte kontroly a údržbu podle servisních pokynů popsaných v této příručce. Některé úkony údržby a opravy mohou provádět pouze vyškolení a kvalifikovaní odborníci. Přečtěte si pokyny v části Údržba. Používejte pouze originální náhradní díly.
- Všechny typy oprav smí provádět pouze autorizovaní opraváři. Důvodem je to, aby obsluha nepodstupovala velké riziko.
- Kontrolu nebo údržbu je nutné provádět s vypnutým motorem a kabelem vytaženým ze zásuvky.

Bezpečnostní pokyny pro provoz

VÝSTRAHA: Před použitím výrobku si přečtěte následující varování.

- Pozorně si přečtěte tento návod k používání a nepoužívejte výrobek, pokud mu zcela nerozumíte.
- Při nesprávném nebo neopatrném použití se výrobek může stát nebezpečným nástrojem, což může obsluze nebo dalším osobám způsobit závažná nebo smrtelná zranění.
- U elektrických produktů vždy existuje nebezpečí úrazu elektrickým proudem. Nepoužívejte produkt za špatných povětrnostních podmínek. Nedotýkejte se bleskosvodů a kovových předmětů. Vždy postupujte podle pokynů v návodu k používání, aby nedošlo ke škodám.
- Všichni uživatelé musí projít školením v používání výrobku. Za školení uživatelů odpovídá vlastník.
- Obsluha je odpovědná za úrazy nebo rizika způsobená jiným lidem nebo za škody na majetku.
- Výrobek připojujte pouze k uzemněným zásuvkám.
- Zkontrolujte, zda napětí elektrické sítě odpovídá hodnotě napětí uvedené na typovém štítku výrobku.
- Zkontrolujte, zda nejsou napájecí kabel a prodlužovací kabel poškozené a zda jsou v dobrém stavu.
- Nepoužívejte poškozený výrobek nebo výrobek s poškozeným napájecím kabelem. Nechte výrobek opravit nebo vyměnit napájecí kabel schváleným servisním pracovníkem.

- Aby se zabránilo přehřátí, nepoužívejte prodlužovací kabel, pokud je složený.
- Při řezání při příliš vysokých otáčkách může dojít k poškození kotouče a ke zranění osob.
- Před zvednutím nebo posunutím výrobku vypněte motor a odpojte napájecí kabel.
- Výrobek nedovolte používat dětem nebo osobám, které nemají zkušenosti s jeho používáním a prováděním údržby.
- Nedovolte pracovat s výrobkem nikomu, kdo si předem nepřečetl a neporozuměl obsahu návodu k používání.
- Nepoužívejte výrobek, jste-li unaveni, jestliže jste požili alkohol nebo užíváte léky, které by mohly ovlivnit váš zrak, úsudek nebo pohybovou koordinaci.
- Pokud by vám v případě nehody neměl kdo pomoci, výrobek nepoužívejte.
- Ujistěte se, že výrobek stojí na stabilním povrchu.
- Neodpojujte napájecí kabel, dokud není motor vypnutý a zcela zastaven.
- Neodcházejte od výrobku, když je spuštěný motor.
- Při delších přestávkách při práci vždy odpojte napájení do výrobku.
- Před přemístěním výrobku vždy odpojte elektrickou zástrčku.
- Vždy mějte při ruce hasicí přístroj.
- Rukojeť používejte pouze k přepravě výrobku.

Bezpečnostní zařízení na produktu

VÝSTRAHA: Před použitím výrobku si přečtěte následující varování.

- Nepoužívejte výrobek s poškozenými bezpečnostními zařízeními nebo se zařízeními, která nefungují správně.
- Pravidelně kontrolujte bezpečnostní zařízení. Pokud jsou bezpečnostní zařízení poškozená nebo nefungují správně, obraťte se na servis Husqvarna.
- Neprovádějte úpravy bezpečnostních zařízení.

Osobní ochranné prostředky

VÝSTRAHA: Před použitím výrobku si přečtěte následující varování.

- Při používání výrobku je nutné vždy používat schválené osobní ochranné prostředky. Osobní ochranné prostředky nemohou zcela eliminovat nebezpečí úrazu, ale v případě nehody pomáhají snížit míru poranění. Požádejte prodejce, aby vám pomohl vybrat správné osobní ochranné prostředky.
- Pravidelně kontrolujte stav osobních ochranných prostředků.
- Používejte schválenou ochrannou přilbu.
- Při práci s výrobkem používejte schválenou ochranu sluchu. Dlouhodobé působení hluku může způsobit ztrátu sluchu vyvolanou hlukem.
- Výrobek vytváří prach a výpary, které škodí vašemu zdraví. Používejte schválenou ochranu dýchacích cest.
- Používejte schválenou ochranu očí s postranní ochranou.
- Používejte schválené odolné ochranné rukavice.
- Používejte ochrannou obuv s ocelovou špičkou a protiskluzovou podrážkou.
- Používejte schválený pracovní oděv nebo odpovídající přiléhavý oděv s dlouhými rukávy a dlouhými nohavicemi, který vás neomezuje v pohybu.
- Nepoužívejte volné oblečení, šperky a další předměty, které by se mohly zachytit v pohybujících se dílech. Stáhněte si vlasy bezpečně nahoru nad úroveň ramen.
- Přesvědčte se, že máte v dosahu k dispozici lékárničku.
- Při práci s výrobkem mohou vznikat jiskry. Mějte v dosahu hasicí přístroj.

Tlačítko nouzového zastavení agregátu

Tlačítko nouzového zastavení na agregátu sníží rychlost připojeného elektrického nástroje. Tlačítko nouzového zastavení na agregátu odpojí elektrický nástroj od napájení.

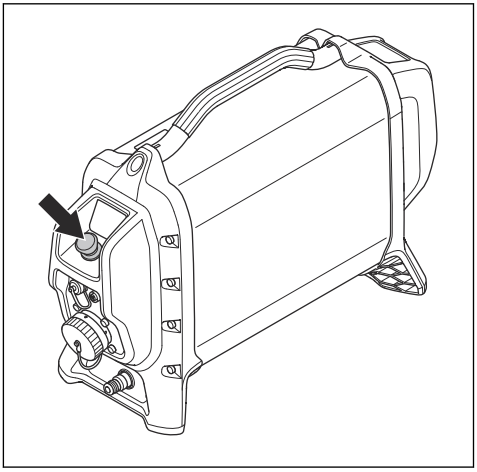

Kontrola tlačítka nouzového zastavení agregátu

1. Otočte tlačítkem nouzového zastavení (A) na agregátu po směru hodinových ručiček a ujistěte se, že je uvolněné.
2. Spusťte připojený elektrický nástroj.
3. Stiskněte tlačítko nouzového zastavení (B) na agregátu.

4. Ujistěte se, že se elektrický nástroj zastaví. Ujistěte se také, že zelená kontrolka LED na agregátu zhasne a červená kontrolka LED bliká.

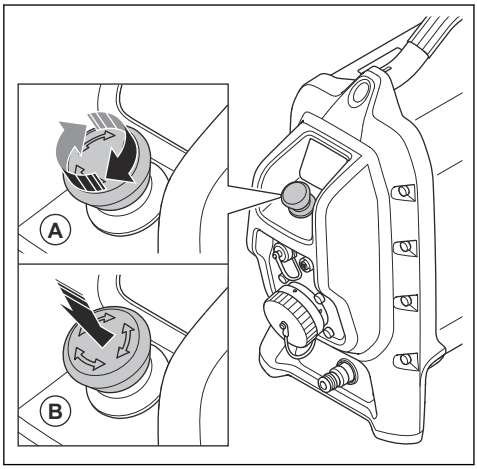

Tlačítko zastavení stroje na dálkovém ovládání

Tlačítko zastavení stroje slouží k rychlému zastavení elektrického nástroje.

Tlačítko zastavení stroje také sníží rychlost připojeného elektrického nástroje. Tlačítko zastavení stroje rovněž odpojí elektrický nástroj od napájení.

Tlačítko zastavení stroje nelze použít při ručním ovládání elektrického nástroje.

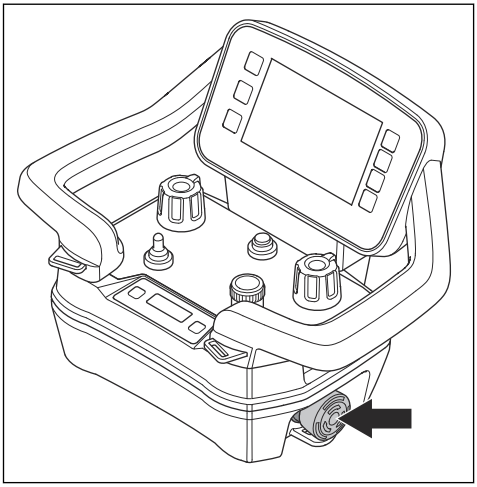

VAROVÁNÍ: Nepoužívejte tlačítko zastavení stroje na dálkovém ovládání jako tlačítko pro zastavení elektrického nástroje.

Kontrola tlačítka zastavení stroje na dálkovém ovládání

1. Otočte tlačítkem nouzového zastavení na agregátu po směru hodinových ručiček a ujistěte se, že je uvolněné.
2. Otočte tlačítkem zastavení stroje na dálkovém ovládání po směru hodinových ručiček a ujistěte se, že je uvolněno.
3. Stiskněte tlačítko ZAP/VYP na dálkovém ovládání.
4. Stiskněte a podržte přepínač na dálkovém ovládání doprava a současně stiskněte potenciometr, aby se pilový kotouč začal otáčet.
5. Stiskněte tlačítko zastavení stroje na dálkovém ovládání.
6. Ujistěte se, že se pilový kotouč zastaví.

Proudový chránič

Proudový chránič slouží jako ochrana obsluhy v případě elektrické poruchy.

Když je agregát připojen k 3fázovému připojení, proudový chránič integrovaný v agregátu je aktivní.

Když je agregát připojen k 1fázovému připojení, proudový chránič integrovaný v agregátu není aktivní. Místo toho musíte použít samostatný 1fázový adaptér. Další informace jsou uvedeny v části *Příslušenství na strani 61*.

Kontrola proudového chrániče, 3 fáze

1. Nastartujte výrobek. Další informace jsou uvedeny v části *Spuštění výrobku na strani 31*.
2. Podívejte se do kontrolních otvorů a stiskněte tlačítko testování proudového chrániče (A).

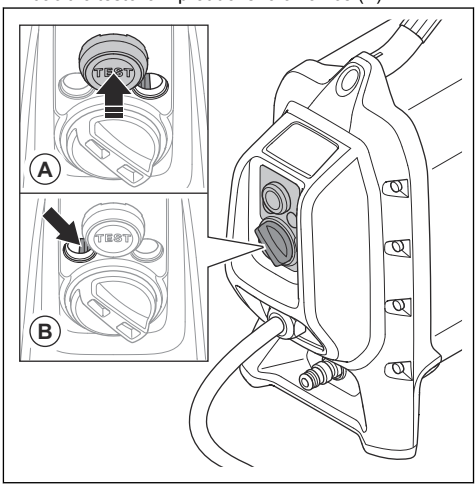

3. Ujistěte se, že se proudový chránič posune doleva (B), a tím odpojí výrobek od zdroje napájení.

4. Ujistěte se, že se pilový kotouč zastaví. Ujistěte se také, že všechny kontrolky LED na agregátu zhasnou.
5. Otočením knoflíku resetování proudového chrániče po směru hodinových ručiček (A) resetujte proudový chránič. Podívejte se do kontrolních otvorů a ujistěte se, že je proudový chránič nastaven doprava (B), když se knoflík resetování proudového chrániče vrátí doleva.

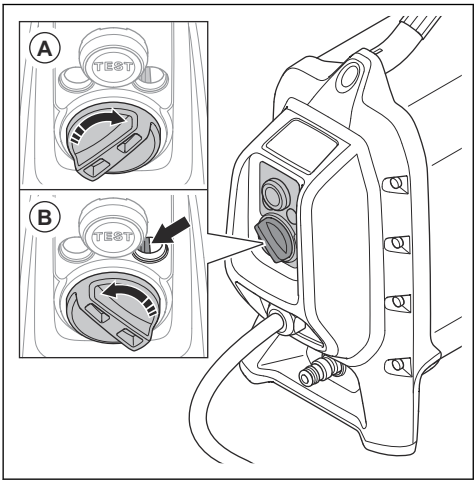

Kontrola 1fázového proudového chrániče

Když je agregát připojen k 1fázovému připojení, proudový chránič integrovaný v agregátu není aktivní. Místo toho musíte použít samostatný 1fázový adaptér.

1. Připojte výrobek k zásuvce. Použijte správný adaptér. Další informace jsou uvedeny v části *Příslušenství na strani 61*.
2. Stiskněte tlačítko RESET (zelené). Ujistěte se, že se rozsvítí červená kontrolka LED (A).

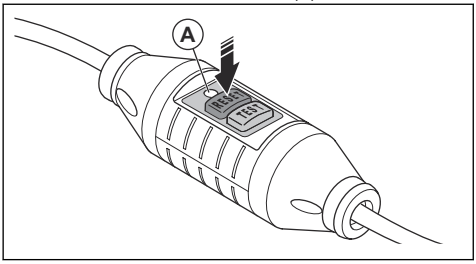

3. Nastartujte výrobek.
4. Stiskněte tlačítko TEST (modré).

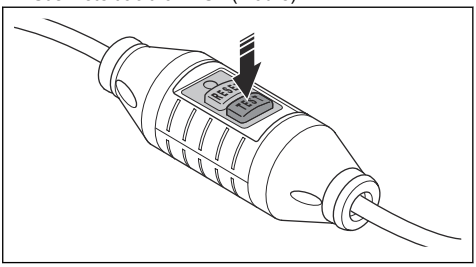

5. Proudový chránič se musí aktivovat, výrobek se musí okamžitě zastavit a všechny kontrolky LED musí zhasnout. Pokud ne, obraťte se na svého prodejce Husqvarna.
6. Stiskněte tlačítko RESET (zelené).

Kryt kotouče

Kryt kotouče chrání obsluhu před prachem a brání zranění v případě zlomení řezacího kotouče.

VÝSTRAHA: Nepoužívejte výrobek bez krytu kotouče.

Vnější části lze odmontovat pro práce v blízkosti podlahy.

Pojistka krytu kotouče

Pojistka krytu kotouče udržuje vodítko krytu kotouče ve správné poloze na krytu kotouče. Ujistěte se, že je šroub vodítka krytu kotouče upevněn, když je instalován kryt kotouče.

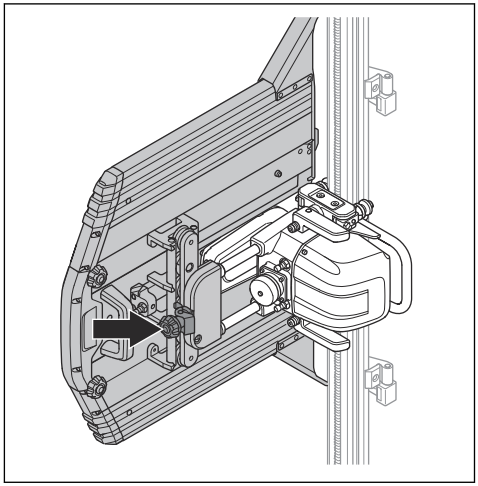

Kontrola pojistky krytu kotouče

- Zkontrolujte, zda zajišťovací mechanismus krytu kotouče na vodítku krytu kotouče funguje správně. Další informace jsou uvedeny v části *Pojistka krytu kotouče na strani 16*.

Koncové zarážky

Koncové zarážky (A) brání výrobku ve vyjetí z kolejnic. Ujistěte se, že jsou koncové zarážky umístěny na koncích kolejnic tak, aby pila nevyjela z kolejnic. Další informace jsou uvedeny v části *Montáž kolejnicových konektorů na strani 19*.

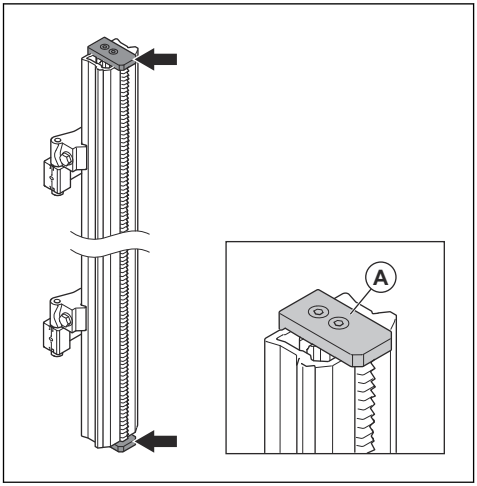

VÝSTRAHA: Pokud nejsou koncové zarážky správně připevněny ke koncům kolejnic, výrobek se uvolní a může způsobit vážné zranění.

Kontrola koncových zarážek

- Zkontrolujte, zda jsou koncové zarážky připevněny ke koncům kolejnic. Viz část *Popis stěnové pily na strani 4*.

Bezpečnostní pokyny pro údržbu

VÝSTRAHA: Před prováděním údržby výrobku si přečtěte následující varování.

- Neschválené změny nebo příslušenství mohou způsobit vážné zranění nebo usmrcení obsluhy a dalších osob.
- Provádějte denní údržbu a ujistěte se, že výrobek řádně funguje. Další informace jsou uvedeny v části *Plán údržby na strani 42*.
- Kontrolu nebo údržbu provádějte s vypnutým motorem a odpojenou napájecí zástrčkou.
- K čištění výrobku nepoužívejte vysokotlaký čistič. Nemiřte proud vody na elektrické součásti a ložiska.
- Servis výrobku může provádět pouze schválený servisní pracovník. Používejte pouze náhradní díly Husqvarna nebo díly stejné kvality.

Montáž

Úvod

VÝSTRAHA: Než začnete montovat výrobek, přečtěte si pozorně kapitolu o bezpečnosti.

Držáky

Existují 2 typy držáků, standardní držák a univerzální držák, viz část *Popis stěnové pily na strani 4*.

Standardní držák udržuje kolejnici ve správné poloze na stěně. Tento návod k používání poskytuje informace o tom, jak používat standardní držák.

Univerzální držák připevňuje kolejnici k řezanému materiálu nebo k přilehlé ploše. Informace o tom, jak používat univerzální držák, naleznete v návodu k používání univerzálního držáku.

Montáž držáku

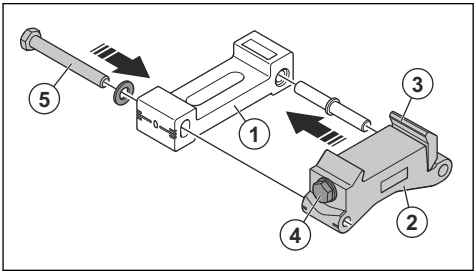

1. Část držáku nejblíže ke stěně. Má drážky pro rozpínací nosníky a vodováhu, kterou je třeba použít, pokud držák montujete vodorovně.
2. Část držáku, který drží kolejnici. Má vodováhu, kterou je třeba použít, pokud držák montujete svisle.
3. Upínací podložka s pružinovým přítlakem. Upínací podložka zajistí kolejnici k držáku. Díky tomu je možné zacvaknout kolejnici do držáku.

4. Pojistný šroub. Používá se k utažení upínací podložky.
5. Pojistný šroub. Dvě části držáku je třeba umístit v nulové poloze. Pokud je betonový povrch rovný, bude kotouč umístěn v úhlu 90 stupňů k řezaného povrchu. Pokud je povrch betonu nerovný, můžete změnit polohu držáku pomocí pojistného šroubu, a upravit tak úhel řezu.

Zrcadlová montáž držáku

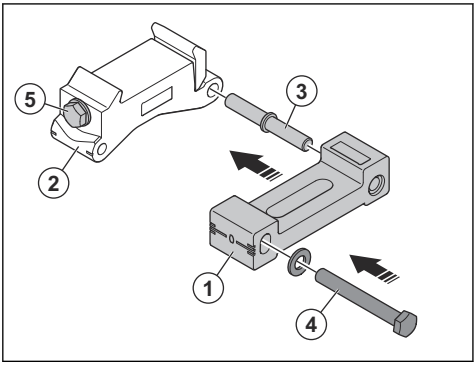

Pro zlepšení přístupu k pojistným šroubům pro nastavení úhlu (4) anebo k pojistnému šroubu pro upínací podložku (5) lze držáky použít zrcadlově.

1. Vyšroubujte šroub (4), který přidržuje dvě poloviny držáku (1) a (2) u sebe. Oddělte dvě poloviny.
2. Posuňte kolík (3) z jedné strany poloviny držáku (2) na druhou stranu.
3. Znovu zatlačte dvě poloviny k sobě a namontujte šroub (4) z druhé strany. V normální poloze by měla být indexová čára na polovině držáku (2) zarovnána s čárou 0 na polovině držáku (1).

Montáž držáků na stěnu

Při umísťování držáků použijte svorku a podložku na obou stranách kolejnice. Je nutné použít minimálně dva držáky. Pokud je více kolejnic spojeno dohromady, potřebujete pro každou část kolejnice jeden držák.

1. Vyznačte linii řezu (A). Označte otvory pro rozpínací nosníky cca 145 mm (B) od linie řezu.

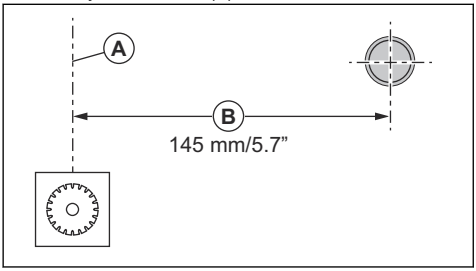

2. Umístěte držáky přibližně 1/2 délky kolejnice od sebe. Vzdálenost mezi držákem a koncem kolejnice by měla být přibližně 1/4 délky kolejnice (A).

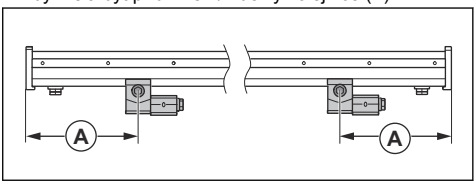

3. Otvory pro rozpínací nosníky vyvrtejte podle pokynů výrobce. Používejte montážní prvky přizpůsobené řezanému materiálu. Pomocí 12mm vrtáku vyvrtejte otvor pro rozpínací kotvu M10x40, která je součástí vybavení pily. Řiďte se pokyny výrobce.
4. Zavěste dva držáky volně do rozpínacích nosníků M10x35 a podložky Ø10,5x22.

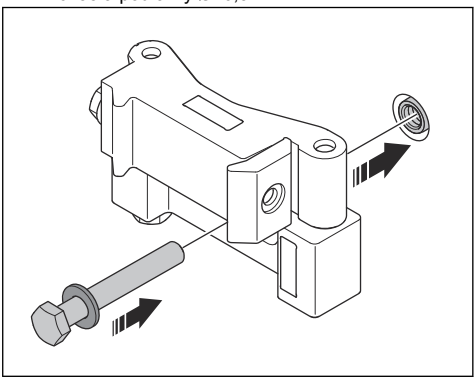

5. Ujistěte, že hlava nosníku není vyvýšena nad rovinou kolejnice (A).

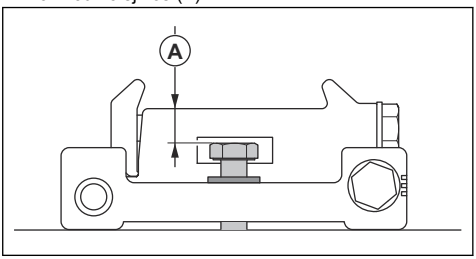

6. Vzdálenost (B) mezi jednotlivými držáky a linií řezu (A) by měla být 80 mm. Pokud je linie řezu přesně svislá nebo vodorovná a opěrná plocha je rovná, lze k přesnému zarovnání kolejnic použít vodováhy na držácích již na začátku, a poté rozpínací nosníky utáhnout momentem 40 Nm. V ostatních případech je nutné před utažením rozpínacích nosníků upevnit kolejnici na držáky.

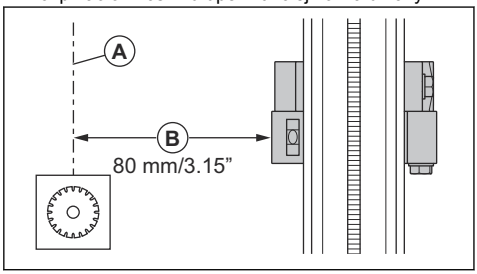

Montáž kolejnicových konektorů

Kolejnicové konektory použijte, když je nutné provést delší řezy. Přidejte 1 držák na každý 1 m přidaných kolejnic.

VAROVÁNÍ: Ujistěte se, že jsou kolejnicové konektory kompatibilní s výrobkem.

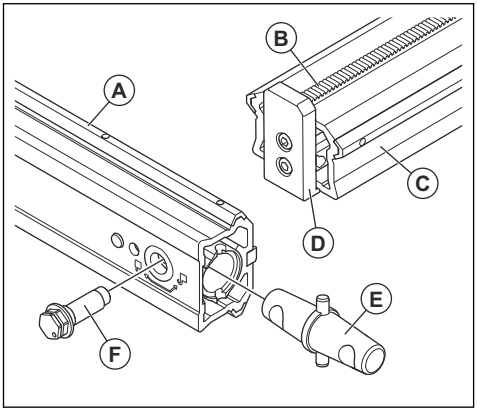

A. Řídící hranol vodicích koleček vozíku na pilu

B. Ozubený hřeben

C. Upínací plocha pro montáž na stěnu

D. Koncová zarážka, kolejnice

E. Spojovací konektor, kolejnice

F. Excentrický šroub

1. Odmontujte koncové zarážky.
   a) Na spodní straně konců kolejnic, které budete připojovat, jsou připevněny excentrické šrouby. Odblokujte je otočením proti směru hodinových ručiček (A).
   b) Odmontujte excentrické šrouby (B).
   c) Odmontujte koncové zarážky (C).

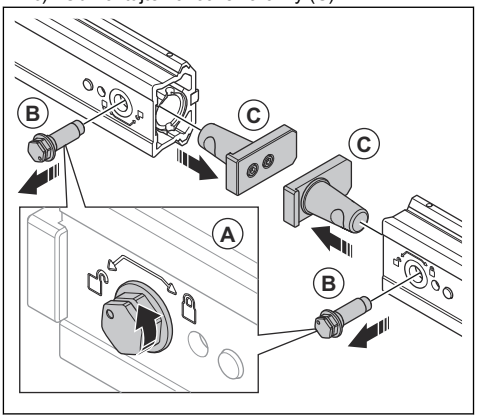

2. Namontujte spojovací konektor.
   a) Umístěte spojovací konektor mezi dva konce kolejnic a zatlačte konce kolejnic k sobě, dokud se nesetkají (A). Konce musí být zarovnané ve středu konektoru.
   b) Umístěte excentrické šrouby (B) do otvorů na spodní straně kolejnice. Zkontrolujte, zda je označení na šroubu ve středu nad symbolem s otevřeným visacím zámkem. Šroub by měl být zcela zasunut tak, aby hlavou dosedl na kolejnici.
   c) Otočením šroubů (C) po směru hodinových ručiček směrem k symbolu se zamčeným visacím zámkem je zajistěte. Dotáhněte je momentem 40 Nm.

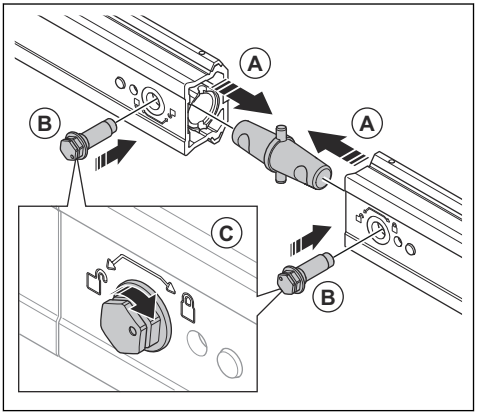

3. Namontujte koncovou zarážku.
   a) Umístěte koncovou zarážku (A) na konec kolejnice.

b) Umístěte excentrický šroub (B) do otvoru na spodní straně kolejnice. Zkontrolujte, zda je označení na šroubu ve středu nad symbolem s otevřeným visacím zámkem. Šroub by měl být zcela zasunut tak, aby hlavou dosedl na kolejnici.

c) Otočením šroubu (C) po směru hodinových ručiček směrem k symbolu se zamčeným visacím zámkem je zajistěte. Dotáhněte je momentem 40 Nm.

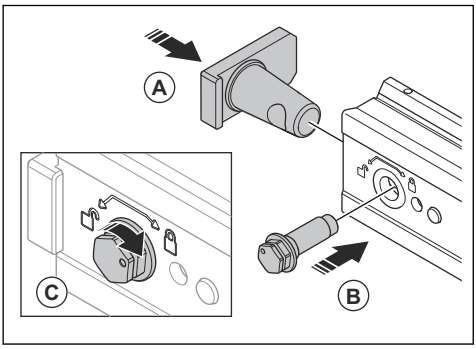

Montáž kolejnic

1. Ujistěte se, že rozpínací nosník na držáku nezasahuje nad povrch kolejnice.
2. Zacvakněte kolejnici do obou držáků. Nastavte polohu kolejnic do délky.

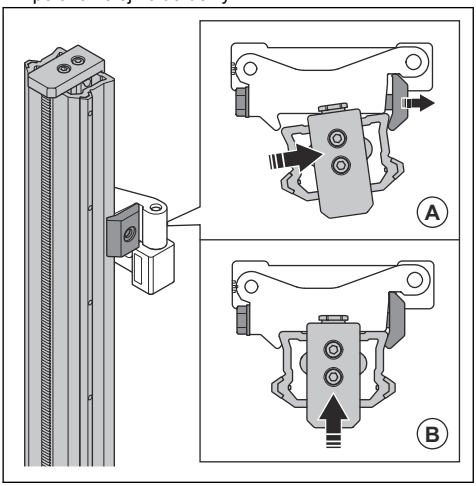

3. Utáhněte upínací podložky na držácích momentem 40 Nm.

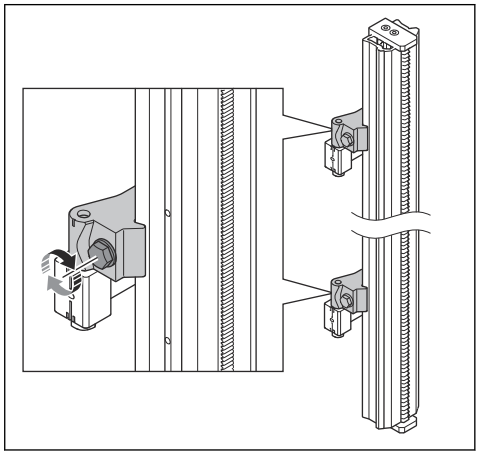

4. Ujistěte se, že je linie řezu vyznačena ve vzdálenosti 80 mm od držáku. Utáhněte rozpínací nosníky momentem 40 Nm.

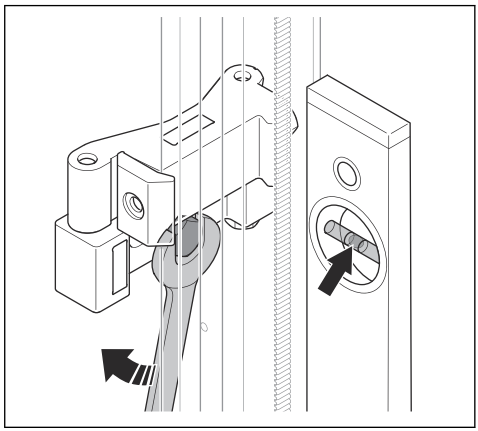

5. Chcete-li podle potřeby seřídit úhel kotouče proti povrchu betonu, povolte pojistný šroub pro seřízení úhlu. Natočte dvě poloviny držáku proti sobě.

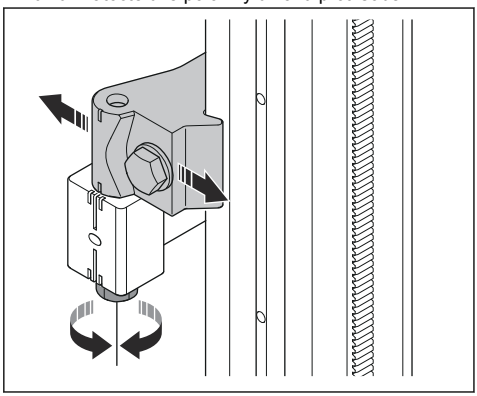

Montáž stěnové pily na kolejnice

VÝSTRAHA: Před montáží výrobku na kolejnice namontujte výrobek do vozíku pily.

VÝSTRAHA: Při řezání v případě, že pila není bezpečně upevněna ke kolejnici, hrozí riziko smrtelných zranění.

1. Stiskněte zajišťovací tlačítka (B) na fixačních rukojetích (C). Otočením rukojetí ven z řezné jednotky uvolněte vodicí kolečka z nástavce přepravního vozíku.
2. Zvedněte řeznou jednotku na kolejnici (A) s otevřenými fixačními rukojeťmi. Natočte řeznou jednotku přes kolejnici tak, aby se kolečko posuvu zakleslo do držáku na kolejnici.
3. Otočte fixační rukojeti (C) zpět směrem k řezné jednotce, dokud zajišťovací tlačítka (B) na rukojetích nevyskočí a vodicí kolečka nebudou zarovnána s kolejnicí.

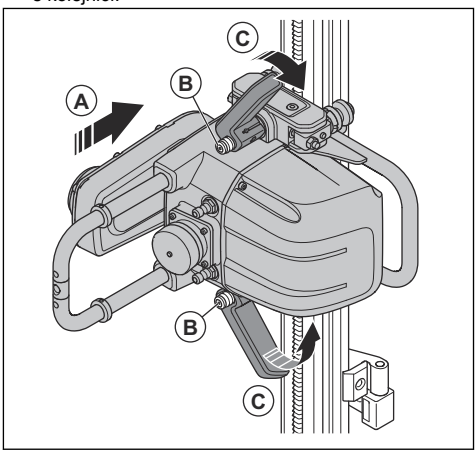

4. Pokud se řezná jednotka montuje na svisle upevněnou kolejnici, zajistěte horní fixační rukojeť. Když je horní fixační rukojeť zajištěna, odlehčí se hmotnost pily a je snazší zajistit dolní rukojeť. Ujistěte se, že mezi pilou a vodicími kolečky a kolejnicí není vůle. Pokud je přítomna vůle, je třeba nastavit vodicí kolečka. Další informace jsou uvedeny v části *Nastavení vodicích koleček na strani 44.*

Montáž kotouče

VÝSTRAHA: Před zahájením montáže výrobek odpojte od zdroje napájení.

Se zařízením WS 8 se doporučuje používat diamantové kotouče Husqvarna. Maximální průměr zahajovacího kotouče je 600 mm a maximální průměr kotouče pro hlubší řezy je 900 mm. Požádejte zástupce společnosti Husqvarna o doporučení týkající se kotoučů pro různé materiály.

1. Povolte šroub kotouče a vyjměte vnější přírubu kotouče.

2. Vyčistěte upínací plochy na vnitřní (A) a vnější (B) přírubě kotouče. Ujistěte se, že na nich nejsou kovové piliny.

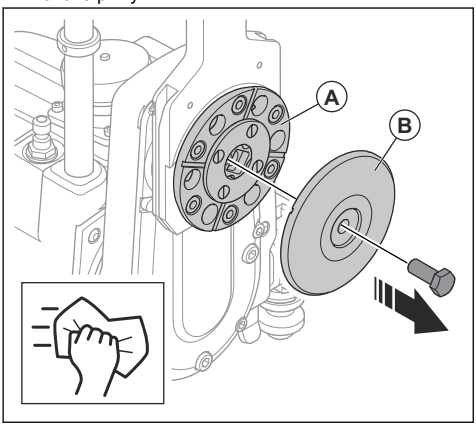

3. Očistěte upínací plochy na kotouči a ujistěte se, že není poškozený.
4. Vnitřní příruba kotouče (B) má z výroby namontovaný středový distanční kroužek pro 60mm středové otvory kotouče. Vyjměte 60mm distanční kroužek, pokud používáte kotouče s 25,4mm středovými otvory (C).

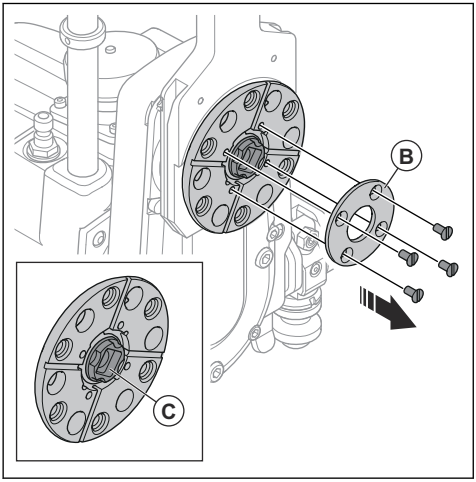

5. Ujistěte se, že používáte správný směr otáčení s ohledem na postřik vody. Při svislém řezání nasměrujte postřik vody dolů k podlaze.
6. Upevněte kotouč s ohledem na šipku rotace na kotouči. Pokud na kotouči šipka rotace vyznačena není, podívejte se na diamanty v segmentech a ujistěte se, že odkrytá část diamantů se nachází ve směru otáčení kotouče.
7. Veďte kotouč nahoru na středovém vodítku a umístěte jej proti vnitřní přírubě kotouče. Přidržte kotouč na místě, poté namontujte vnější přírubu kotouče pomocí šroubu kotouče a utáhněte jej momentem 45 Nm.

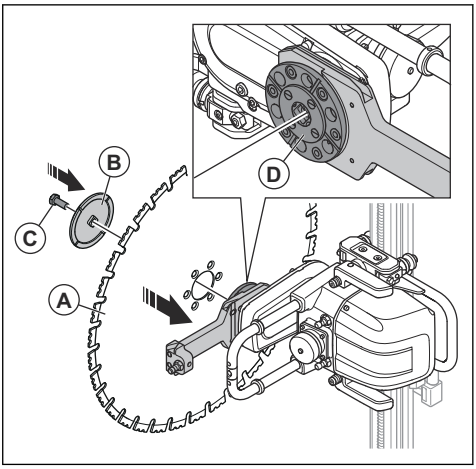

8. Použijte velký úhelník a ujistěte se, že je úhel mezi kotoučem (A) a stěnou (B) kolmý. Pokud není kotouč kolmo ke stěně, povolte pojistný šroub pro nastavení úhlu a nakloňte držáky tak, aby byl kotouč umístěn kolmo.

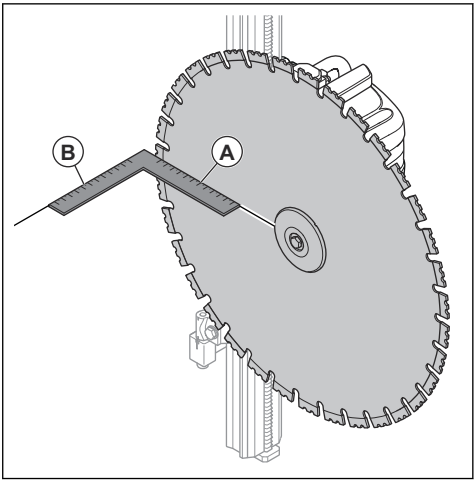

9. Natočte dvě poloviny držáku proti sobě.

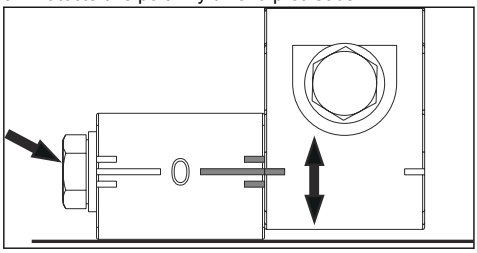

VÝSTRAHA: Před spuštěním výrobku se ujistěte, že je kotouč správně připevněn.

Montáž krytu kotouče

VÝSTRAHA: Před zahájením montáže výrobek odpojte od zdroje napájení.

Kryt kotouče se skládá ze tří částí.

- Jedna středová část, která je namontována na řezné jednotce.
- Dvě vnější části, které jsou namontovány na středové části. Vnější části jsou shodné a ke středové části je lze připevnit z obou stran.

1. Zatlačte kryt kotouče mezi trubky na krytu kotouče.
2. Zkontrolujte, zda se vodicí válečky na krytu kotouče mezi trubkami lehce odvalují.

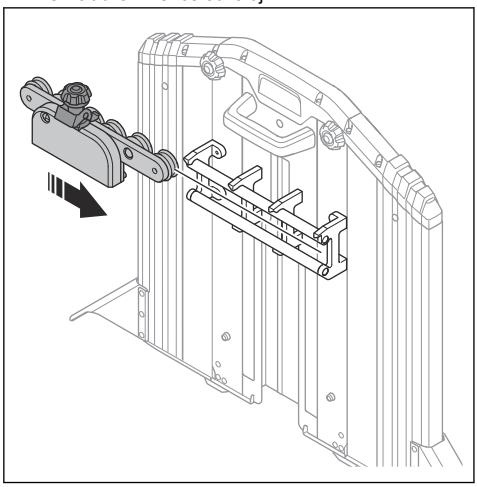

3. Pokud má vodítko krytu kotouče mezi trubkami vůli, je třeba nastavit vodicí válečky. Další informace jsou uvedeny v části *Nastavení vodítka krytu kotouče na strani 43*.

Připevnění krytu kotouče ke stěnové pile

VÝSTRAHA: Před zahájením montáže výrobek odpojte od zdroje napájení.

Zkontrolujte, zda není kryt kotouče poškozen, a zda je na krytu kotouče připevněno a vystředěno vodítko krytu kotouče. Chcete-li usnadnit montáž krytu kotouče, sejměte vnější části ze střední části.

1. Otočte nahoru vodicí přírubu (A) ochranného krytu kotouče na řezné jednotce. Tím bude bod připojení vody přímo směřovat rovně ven z otočného ramene.

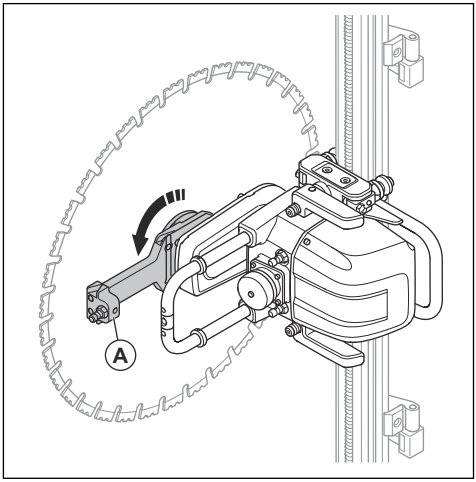

2. Nasměrujte ližiny krytu kotouče na vodicích kolejnicích směrem k vodicí přírubě. Zatlačte kryt kotouče přes kotouč.

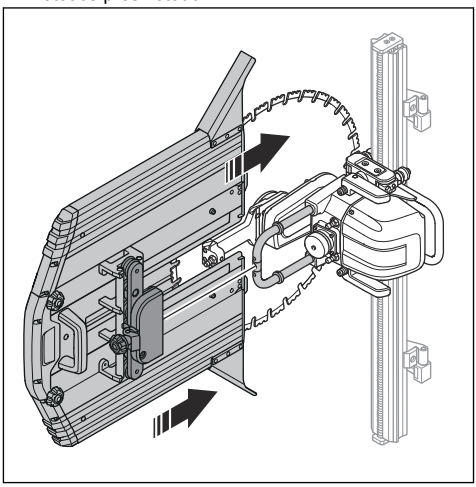

3. Nasaďte držák krytu kotouče na nástavec řezné jednotky. Řádně utáhněte zajišťovací knoflík (A).

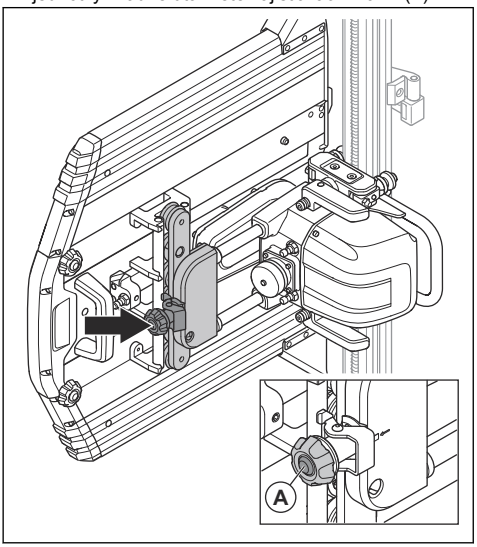

4. Zkontrolujte, zda je kotouč umístěn ve středu krytu kotouče a zda mu nic nebrání v otáčení.

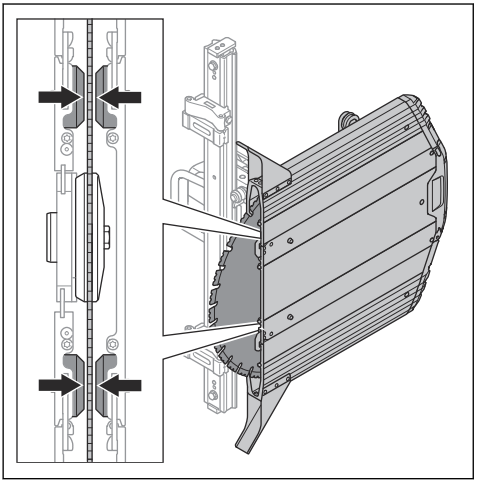

5. Pokud jste během montáže demontovali vnější části, znovu je připevněte.

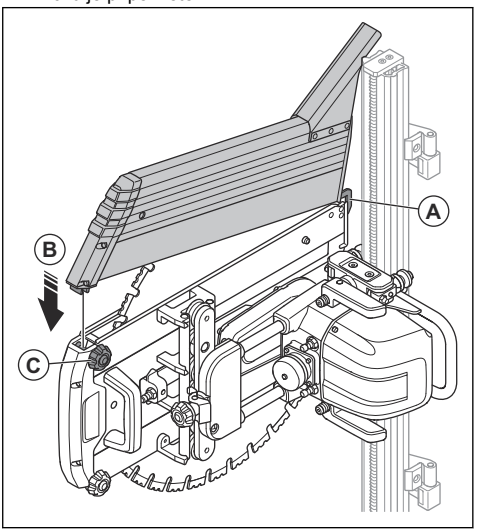

a) Zahákněte vidlici (A) do dolního okraje střední části.
b) Sklopte vnější část (B) směrem ke střední části.
c) Zajistěte pomocí zajišťovacích knoflíků (C).

6. Připojte vodní hadici (A) od přípojky vývodu vody na těle pily k přípojce vody na vodicí přírubě.

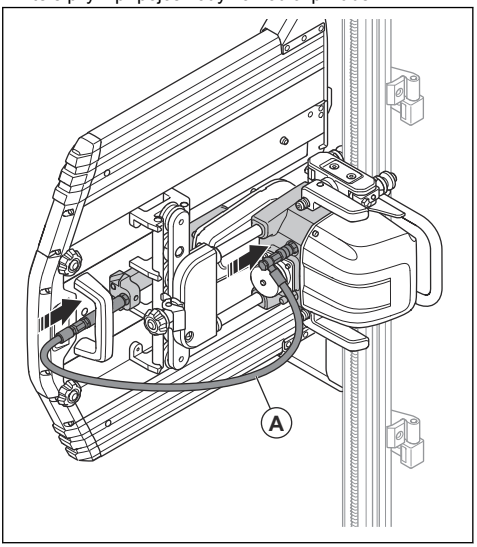

Montáž kotouče pro těsné řezání

Chcete-li zamezit přilehnutí ke svislému povrchu, je možno kotouč připevnit pomocí šesti zapuštěných šroubů přímo k vnitřní přírubě kotouče. To musí

být provedeno před připevněním pily na kolejnici, nejlépe pokud je pila připevněna k přepravnímu vozíku. V případě těsného řezání nastavte při montáži vzdálenost držáků na hodnotu přibližně 85 až 90 mm od linie řezu. V případě výplachového řezání by měl být použit speciální kryt kotouče pro výplachové řezání.

1. Vyjměte šroub kotouče a vnější přírubu kotouče.

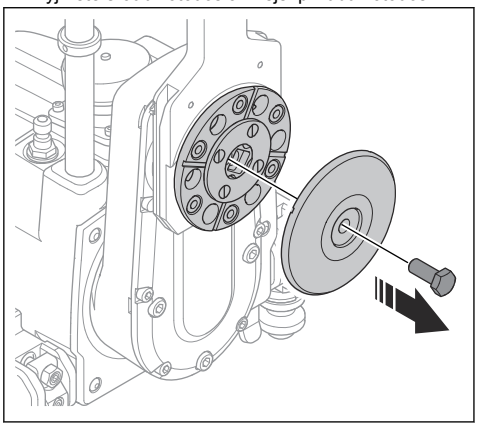

2. Očistěte upínací plochu na vnitřní přírubě kotouče a ujistěte se, že na ní nejsou kovové piliny.
3. Sejměte šest krytek, které chrání závit před nečistotami.

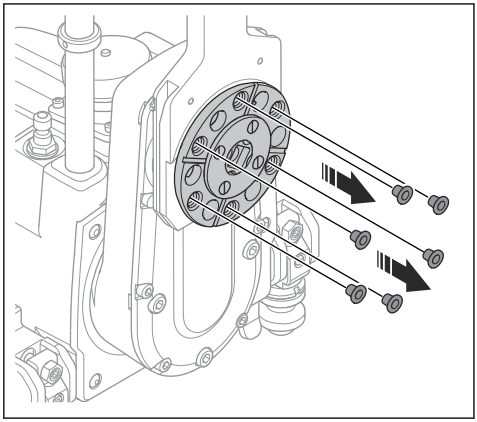

4. Vystřeďte kotouč na vodicím rameně a přitiskněte jej k vnitřní přírubě.
5. Připevněte šest šroubů pro těsné řezání (zápustných) a křížem utáhněte momentem 30 Nm. Vzor kotouče pro těsné řezání je Ø85 mm.

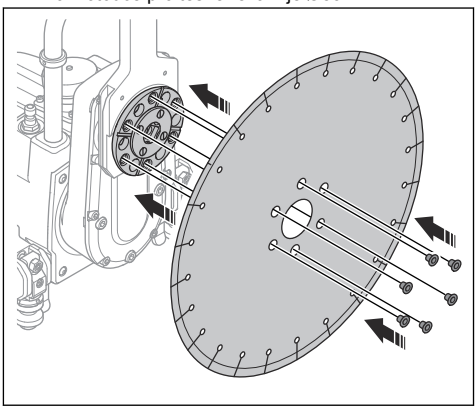

6. Namontujte pilu s kotoučem na kolejnici. Upravte polohu a úhel kolejnice podle kontaktu kotouče s protějším povrchem.
7. Před zahájením řezání posuňte pilu po celé délce plánovaného řezu, abyste se ujistili, že jsou vzdálenost a úhel kotouče správné a že na protější ploše nejsou žádné nerovné části.
8. Připevněte kryt pro těsné řezání a zkontrolujte, zda se kotouč v krytu pohybuje volně.
9. Připojte vodní hadici od přípojky vývodu vody na těle pily k přípojce vody na vodicí přírubě.

Připojení agregátu ke zdroji napájení

1. Umístěte agregát na stabilní a suchý povrch na pracovišti.
2. Připojte agregát k uzemněné zásuvce s konstantním napětím. Další informace jsou uvedeny v části *Technické údaje na strani 55*. Ujistěte se, že napětí elektrické sítě odpovídá hodnotě na typovém štítku agregátu.
3. V případě jednofázového zdroje použijte adaptér. Další informace jsou uvedeny v části *Příslušenství na strani 61*.

Připojení přívodu vody k agregátu

VAROVÁNÍ: Používejte pouze čistou vodu, aby nečistoty nemohly způsobit ucpání vodního systému.

Povšimněte si: Voda určená k chlazení se při výpadku napájení nezastaví.

1. Připojte vodní hadici k přívodnímu konektoru vody na výrobku.

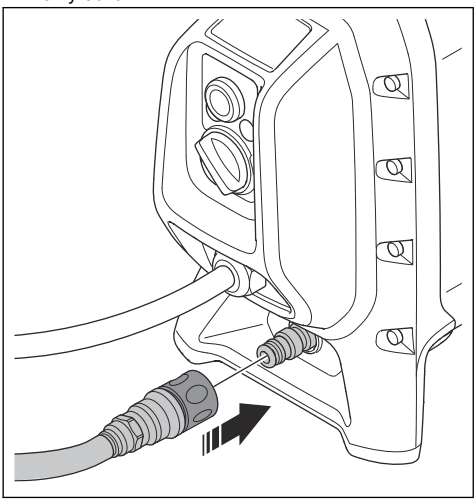

Připojení agregátu ke stěnové pile

1. Připojte přívod vody mezi agregátem a stěnovou pilou.
   a) Připojte vodní hadici k výstupnímu konektoru vody na agregátu.

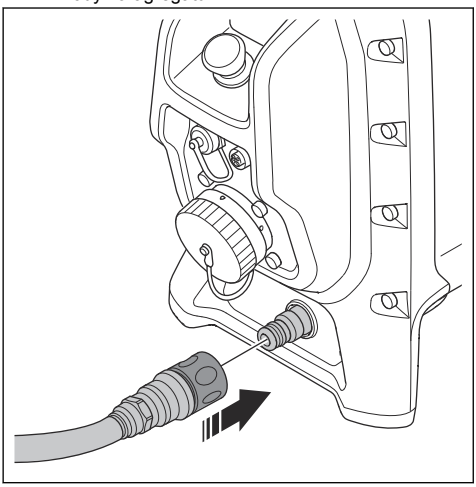

   b) Propojte vodní hadici (A) od agregátu k přívodní přípojce vody na stěnové pile.

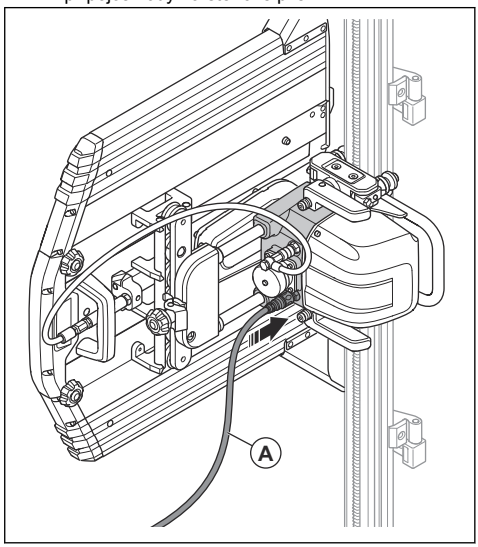

   c) Upravte průtok chladicí vody ke stěnové pile pomocí regulačního ventilu vody. Informace o tlaku vody naleznete v části *Technické údaje na strani 55*.
2. Připojte napájení mezi agregátem a stěnovou pilou.
   a) Sejměte kryt (A) na zásuvce pro připojení nástroje.

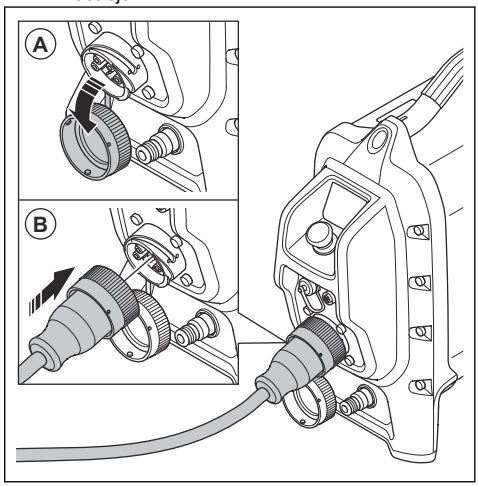

   b) Připojte elektrický kabel k zásuvce pro připojení nástroje (B). V případě potřeby použijte adaptér.

c) Připojte napájecí kabel (A) z agregátu k řezné jednotce. Připevněte k sobě krycí víka, aby se do vík nedostaly nečistoty.

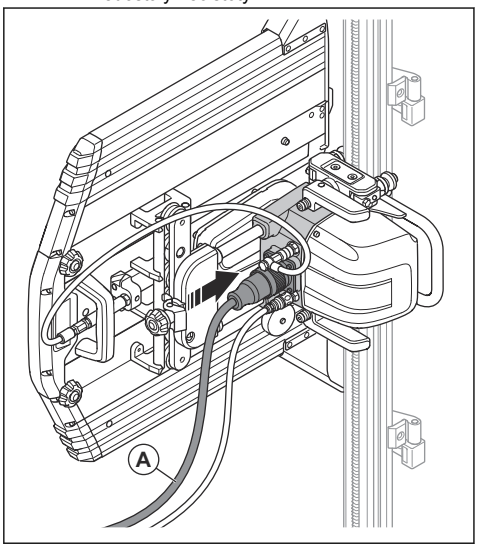

Demontáž výrobku

Pokud je výrobek vybaven přepravním vozíkem, všechny rozebrané díly položte na přepravní vozík.

1. Odpojte napájecí kabel agregátu od elektrické zásuvky.
2. Odpojte napájecí kabel mezi řeznou jednotkou a agregátem. Nasaďte víčka na zástrčky.
3. Odpojte vodní hadice od řezné jednotky.
4. Demontujte kryt kotouče.
5. Demontujte vodítko krytu kotouče.
6. Demontujte kotouč. Demontujte vnější přírubu kotouče, kotouč a šroub kotouče.
7. Stiskněte zajišťovací tlačítka a vyklopením fixační rukojeti uvolněte řeznou jednotku z kolejnice.
8. Uvolněte vratové šrouby upínací podložky na držácích a zvedněte kolejnici z držáků. Uvolněním 1 excentrického šroubu uprostřed kolejnice odpojte kolejnice. Sejměte kolejnice.
9. Demontujte držáky.

Provoz

Úvod

VÝSTRAHA: Před používáním výrobku je třeba, abyste si přečetli kapitolu o bezpečnosti a porozuměli jejímu obsahu.

- Pokud budete používat stěnovou pilu WS 8, přečtěte si část Provoz v tomto návodu.
- Pokud hodláte používat jiný elektrický nástroj, který je kompatibilní s agregátem PP 8, přečtěte si část Provoz v tomto návodu pouze ohledně používání agregátu PP 8. Další informace naleznete v návodu k používání příslušného elektrického nástroje.

Před použitím výrobku

1. Pozorně si prostudujte tento návod k používání a nepoužívejte výrobek, pokud návodu zcela nerozumíte.
2. Provádějte denní údržbu. Další informace naleznete v části *Plán údržby na strani 42*.
3. Zajistěte, aby se v pracovní oblasti nenacházely žádné neoprávněné osoby, protože hrozí nebezpečí vážného zranění.
4. Používejte osobní ochranné pomůcky. Další informace naleznete v části *Osobní ochranné prostředky na strani 14*.

Použití integrovaného připojení

Povšimněte si: Při prvním připojení do síťové zásuvky se zapne rádiový přenos přes Bluetooth® a poté zůstane zapnutý.

1. Před připojením výrobku k službě Husqvarna Fleet Services se ujistěte, že je aktivováno tlačítko nouzového zastavení.
2. Stáhněte si aplikaci iOS pro systém Android nebo Husqvarna Fleet Services.
3. Další informace najdete v části https://fleetservices.husqvarna.com.

Kontrola pracovní oblasti před provozem

1. Zkontrolujte pracovní oblast a ujistěte se, že je použití výrobku bezpečné. Dávejte pozor na osoby, předměty a situace, které mohou bránit bezpečnému provozu výrobku. Udržujte bezpečnou vzdálenost minimálně 4 m.
2. Ujistěte se, že v pracovní oblasti nejsou žádné elektrické kabely, plynová a vodní potrubí.
3. Zkontrolujte, zda lze odstranit odříznutou část. Rozdělte ji na menší části, aby ji bylo možné snáze odstranit.
4. Udržujte pracovní oblast čistou a dostatečně osvětlenou.

5. Zkontrolujte, zda je v pracovní oblasti přívod elektrické energie a vody. Ujistěte se, že může odtékat odpadní voda.

Kontrola funkce před uvedením do provozu

1. Zkontrolujte bezpečnostní zařízení na výrobku. Další informace jsou uvedeny v části *Bezpečnostní zařízení na produktu na strani 14*.
2. Zkontrolujte, zda nejsou kotouč a kryt kotouče poškozené. Pokud jsou na kotouči nebo krytu kotouče praskliny nebo jiná poškození, vyměňte kotouč nebo kryt kotouče.
3. Ujistěte se, že je výrobek správně sestaven a že jsou řádně upevněny držáky, kolejnice, šroub kotouče a pojistná kolečka. Zkontrolujte, zda jsou koncové zarážky připevněny na koncích kolejnice.
4. Ujistěte se, že není mezi vodicími kolečky a kolejnicí vůle. Další informace jsou uvedeny v části *Nastavení vodicích koleček na strani 44*.
5. Na výrobku musí být vždy nainstalován kryt kotouče, když je výrobek v provozu. Pokud se kryt kotouče dotýká stropu, lze dočasně demontovat jeden z koncových dílů krytu kotouče.
6. Před spuštěním motoru přesuňte výrobek do startovací polohy.

Provoz stěnové pily

Povšimněte si: Pokud výrobek pracuje v jednofázovém provozu, sníží se výstupní výkon. Navíc je nutné zmenšit hloubku řezu, aby byl zachován dobrý řezný výkon.

Povšimněte si: Než provedete několik hlubších řezů, je třeba efektivně provést několik mělčích řezů. Při provádění mělčích řezů se vynakládá vyšší tlak na segmenty kotouče, což pomáhá udržovat kotouč ostrý.

VÝSTRAHA: Při práci s pilou musíte vždy k pile připevnit kryt kotouče. Pokud by se kryt kotouče mohl zachytit o strop, například při řezání dveřního otvoru, můžete dočasně odmontovat jeden ze štítů krytu kotouče.

1. Nastartujte výrobek. Další informace jsou uvedeny v části *Spuštění výrobku na strani 31*.
2. Výrobek lze ovládat pomocí dálkového ovládání. Další informace jsou uvedeny v části *Obsluha dálkového ovládání na strani 36*.
3. Vyberte směr otáčení kotouče. Postřik vodou lze libovolně nasměrovat bez ohledu na to, jakým způsobem je pila otočena na kolejnici.
4. Zkontrolujte, zda pro systém i kotouč používáte správné množství chladicí vody. Chladicí voda nejprve ochlazuje elektroniku v agregátu, poté hlavní motor a nakonec řezací kotouč. Také váže prach vznikající při řezání. Průtok vody lze nastavit na ventilu připojeném k vodní hadici nebo na vodovodním kohoutku zdroje.
5. Začněte vyříznutím vodicího řezu (A) do hloubky 2–4 cm. Použijte nízkou rychlost posuvu, aby byl zajištěn rovný řez.

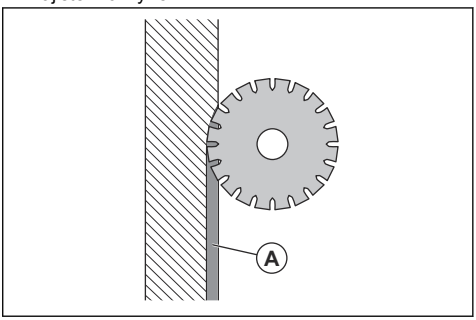

VAROVÁNÍ: Při vytváření vodicího řezu nepoužívejte plný výkon.

Povšimněte si: Materiál a dostupné pojistky mají vliv na hloubku řezu. Pokud možno neřežte do železa. Proveďte vodicí řez s ramenem v koncové poloze.

6. Následné řezy (B) by měly být hluboké přibližně 4–7 cm. Hloubka závisí na tvrdosti materiálu, množství výztuh a jejich umístění. Umístěte pilu do blízkosti držáku a zatlačte kotouč do materiálu.

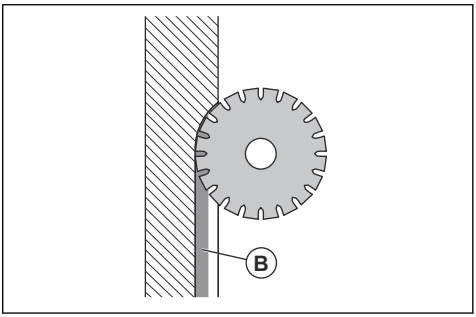

Povšimněte si: Můžete vyměnit kotouč a použít výrobek ve stejném řezu. Zkontrolujte, zda je tloušťka nového kotouče zarovnána s šířkou drážky.

7. Použijte maximální hloubku řezu kotouče, pokud je stěna tenčí než maximální hloubka kotouče. Řezná plocha se sníží a zvýší se tlak na segmenty kotouče. To také proveďte, když nelze provést přeříznutí, protože se zmenší zbývající nedoříznutá vzdálenost (klín) (B). (A) = Vzdálenost přesahu řezu, (B) = Řezná plocha

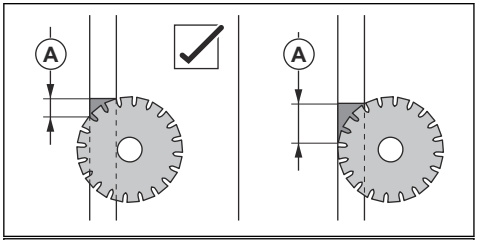

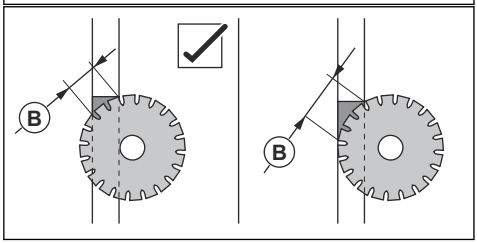

8. Při podélném řezání výztuže (C) je nutné přeříznout výztuž podle obrázku, aby se vytvořila menší řezná plocha a aby byl kotouč udržován ostrý. Můžete také začít řezat na druhém konci řezu, protože není jisté, že výztuž sleduje celou dráhu řezu.

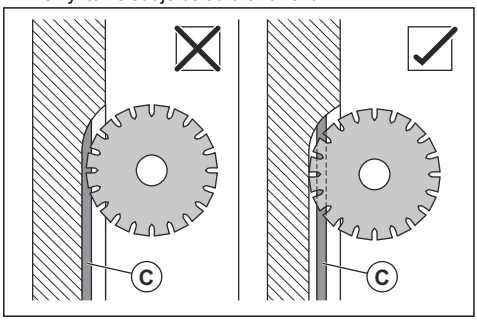

Povšimněte si: Nižší rychlost otáčení kotouče snižuje riziko vyleštění kotouče v tvrdých materiálech.

9. Pro optimální výkon řezání použijte maximální podélnou rychlost posuvu. Software v agregátu neustále a automaticky reguluje posuv pro optimální výkon řezání.

10. Není-li přesah řezu povolen, je třeba k dokončení řezání stěny použít ruční rozbrušovací pilu a zbylou nedoříznutou vzdálenost (klín) odříznout z druhé strany betonového bloku. Použijte rozbrušovací pily PRIME připojené k dolní zásuvce na zařízení PP 8. Přepravní vozík je také zkonstruován tak, aby do něj bylo možno umístit ruční rozbrušovací pilu.
11. Po každém řezu vyjměte kotouč z řezné drážky.
12. Po dokončení práce se stěnovou pilou zcela vytáhněte kotouč z řezné drážky a vypněte otáčení kotouče a průtok vody.

VAROVÁNÍ: Nenechávejte kotouč po delší dobu otáčet bez tlaku na segmenty kotouče. To by způsobilo ztupení kotouče.

13. Zastavte agregát a průtok vody.

Řezání bloků

VÝSTRAHA: Betonové bloky jsou velmi těžké a mohou způsobit vážné zranění, není-li s nimi řádně nakládáno. Před zahájením provozu se ujistěte, že je blok bezpečně zajištěn.

Řezací rameno lze naklonit do níže uvedených poloh.

1. Zkontrolujte rozměry bloku a ujistěte se, že máte k dispozici správné vybavení pro bezpečné zvednutí a odebrání bloku.
2. V případě potřeby rozdělte velký blok na menší kusy.
3. Umístěte otvory pro držáky ve vzdálenosti přibližně 150 mm (A) od řezu.

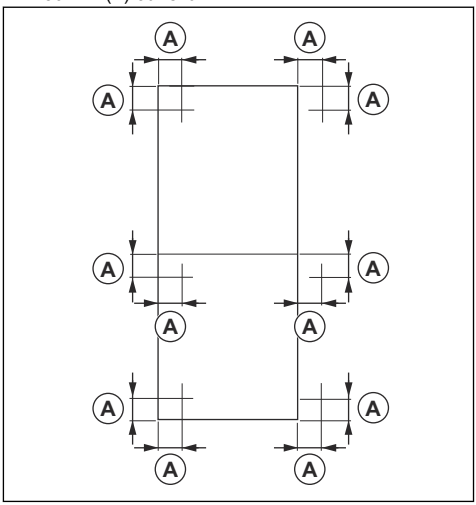

VÝSTRAHA: Nepřipevňujte držáky k části bloku, která se uvolní při dalším řezání.

Povšimněte si: Při umísťování otvorů podle obrázku je možné použít stejné otvory pro vodorovné i svislé řezy.

Povšimněte si: Pilu můžete upevnit na obě strany kolejnice, aby bylo možné provést dva řezy pomocí stejného držáku.

Povšimněte si: Otvory je třeba vyvrtat pro rozpínací nosníky M10 podle doporučení výrobce nosníků.

4. Rozřízněte blok v pořadí podle obrázku. Na obrázku je pracovní postup při dělení bloku na 3 části.

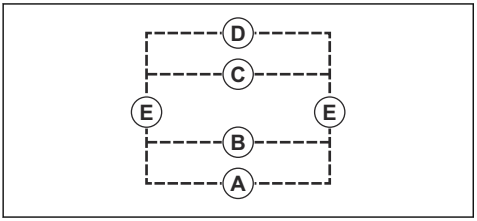

a) Nejprve proveďte vodorovné řezy. Začněte odspodu: (A), (B), (C), (D).

Povšimněte si: Zajistěte každou část klíny nebo kotvami, aby části neodpadly nebo nezpůsobily uvíznutí kotouče.

b) Proveďte 2 svislé řezy (E).

VÝSTRAHA: Než provedete poslední řez, ujistěte se, že zbývající část bloku, ke které je připevněna kolejnice, je stabilní. Menší části bloku zajistěte klíny.

Příprava výrobku na provoz blízko u podlahy

1. Povolte pouze nástavec, který je nezbytný pro daný úkon.

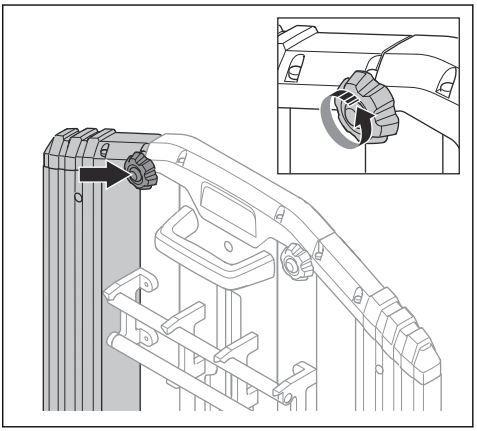

2. Demontujte část krytu kotouče.

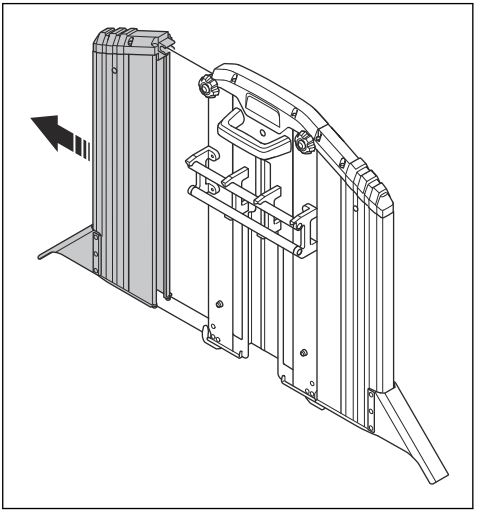

3. Proveďte úkon u podlahy. Viz část *Spuštění výrobku na strani 31* a *Provoz stěnové pily na strani 28*.

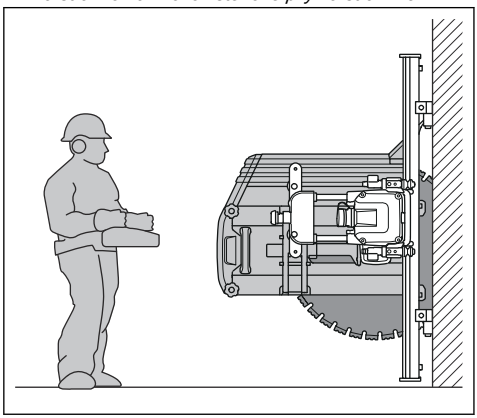

Kontrola signalizace kontrolek LED agregátu

1. Ujistěte se, že po připojení agregátu ke zdroji napájení bliká kontrolka LED (2). To znamená, že je agregát v pohotovostním režimu.

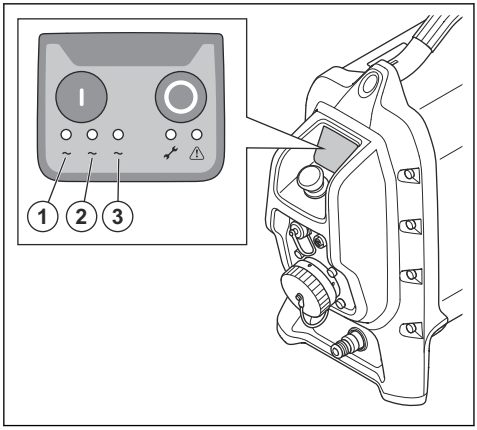

2. Stiskněte tlačítko ZAP na agregátu. Kontrolky LED (1, 2, 3) svítí zeleně.

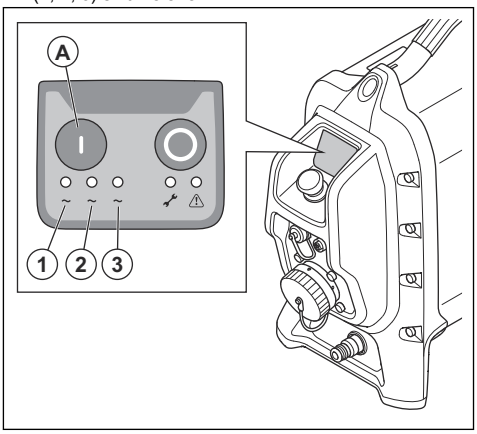

Spuštění výrobku

1. Spusťte agregát. Další informace jsou uvedeny v části *Spuštění agregátu na strani 32*.
2. Spusťte dálkové ovládání. Stiskněte tlačítko ZAP/VYP na dálkovém ovládání. Na displeji se zobrazí informace. Další informace naleznete v návodu k používání připojené stěnové pily.

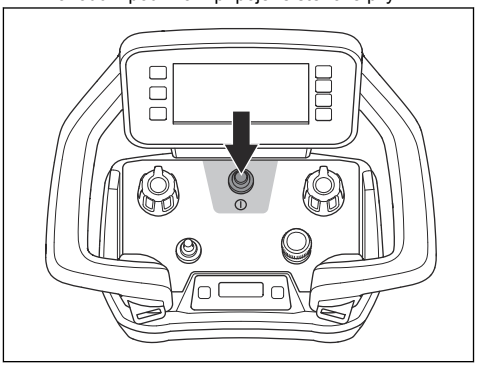

3. Vyberte kotouč, který chcete použít. Potvrďte tlačítkem vpravo.

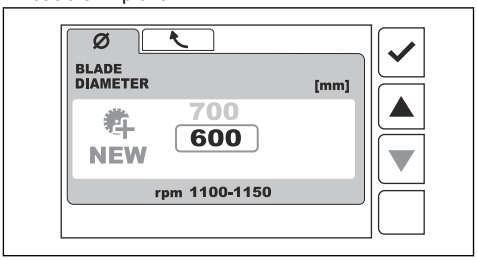

4. Rozhodněte se, kterým směrem se má kotouč pohybovat. Zvolte možnost A nebo B a potvrďte tlačítkem vpravo.

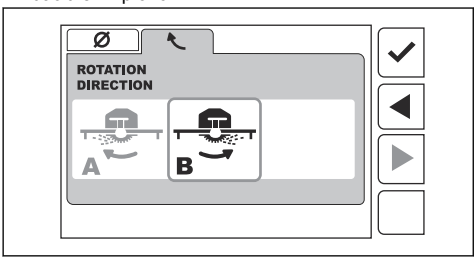

5. Spusťte otáčení kotouče na stěnové pile. Další informace jsou uvedeny v části *Spuštění otáčení kotouče na strani 33*.

Spuštění agregátu

1. Připojte přívod vody k agregátu. Další informace jsou uvedeny v části *Připojení přívodu vody k agregátu na strani 25*.
2. Připojte agregát ke zdroji napájení. Další informace jsou uvedeny v části *Připojení agregátu ke zdroji napájení na strani 25*.
3. Kontrolka LED (2) bliká, což znamená, že je agregát v pohotovostním režimu.

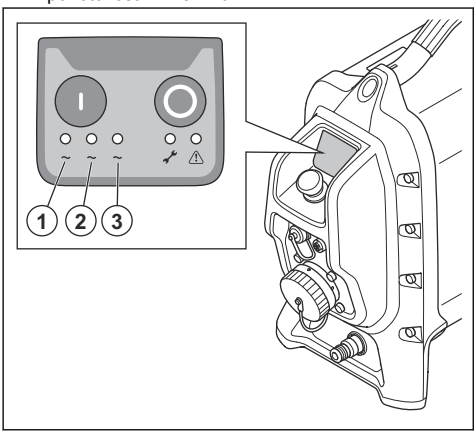

4. Stiskněte tlačítko ZAP (A) na agregátu. Kontrolky LED (1, 2, 3) svítí zeleně.

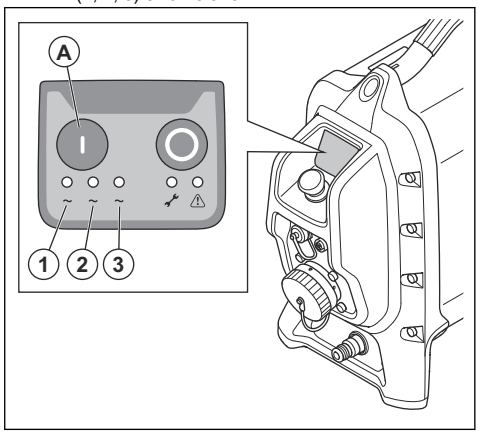

Spuštění dálkového ovládání

1. Stisknutím tlačítka ZAP/VYP zapněte dálkové ovládání. Když je motor vypnutý, na displeji se zobrazí domovská obrazovka. Další informace jsou uvedeny v části *Zobrazení domovské obrazovky na strani 37*.

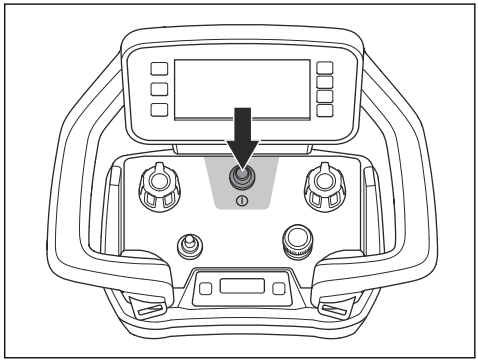

Spuštění otáčení kotouče

1. Levou rukou zatlačte vypínač (A) doprava a přidržte jej.

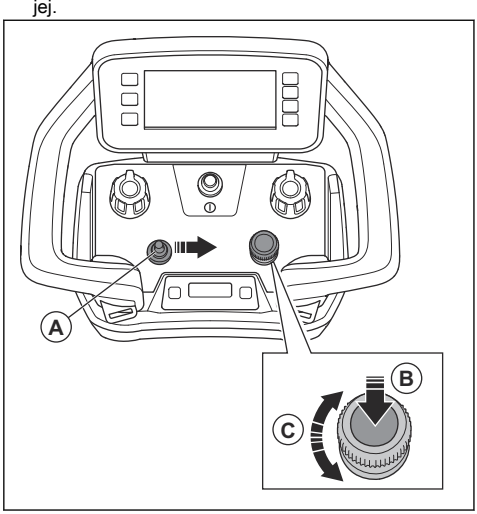

2. Pravou rukou zatlačte knoflík pro nastavení rychlosti kotouče (B) dolů.
3. Jakmile se kotouč uvede do provozu, pusťte vypínač a knoflík.
4. Otáčením knoflíku pro nastavení rychlosti kotouče (C) nastavte rychlost kotouče.

Zastavení výrobku

VÝSTRAHA: Pokud není výrobek připojen k napájení, vždy uzavřete přívod vody.

1. Během otáčení kotouče jej posunem vytáhněte ze stěny. Posuňte rameno pily do jeho horní polohy.
2. Zatlačením vypínače doleva vypněte otáčení kotouče. Otáčení kotouče lze také zastavit otočením knoflíku pro nastavení rychlosti proti směru hodinových ručiček.
3. Vypněte průtok vody.
4. Přesvědčte se, že jsou odřezávané bloky zajištěny klíny, aby bylo zajištěno, že nespadnou během demontáže.
5. Pilu přesuňte na vhodné pracovní místo pro demontáž.
6. Stisknutím tlačítka ZAP/VYP na dálkovém ovládání zastavte stěnovou pilu.

Zastavení agregátu a elektrického nástroje

1. Stiskněte tlačítko zastavení (B) na agregátu.

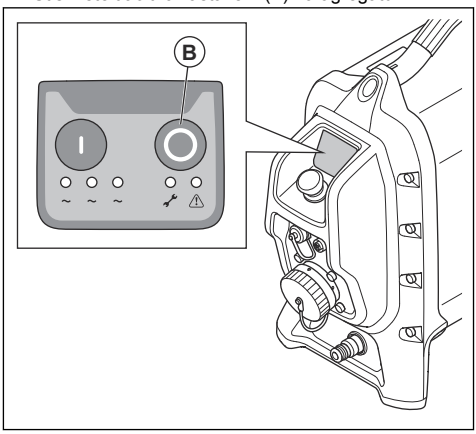

2. Zavřete přívod vody k agregátu.

Stavové kontrolky

Po připojení výrobku se na několik sekund rozsvítí kontrolky 1–5.

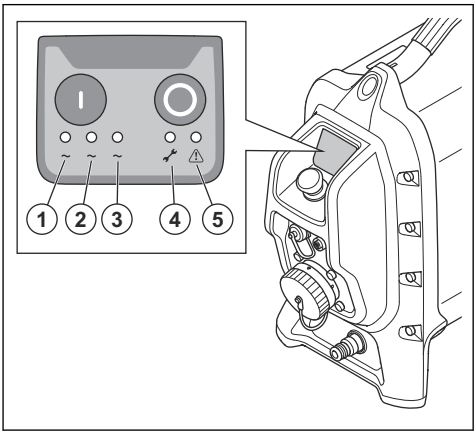

1. Kontrolka fáze (zelená)
2. Kontrolka fáze (zelená)
3. Kontrolka fáze (zelená)
4. Kontrolka servisu (žlutá)
5. Varovná kontrolka (červená)

Další informace o stavových kontrolkách naleznete v části *Vysvětlení stavových kontrolek agregátu na strani 45*.

Varovná kontrolka

VAROVÁNÍ: Pokud svítí varovná kontrolka, nepokračujte v provozu výrobku. Mohlo by dojít k poškození výrobku.

Pokud se rozsvítí varovná kontrolka (červená), zastavte výrobek. Další informace jsou uvedeny v části *Zastavení výrobku na strani 33*.

Radiokomunikační systém

VAROVÁNÍ: Ujasněte si, zda okolnosti související s provozem vyžadují připojení ke kabelu sběrnice CAN. Další informace jsou uvedeny v části *Používání výrobku s dálkovým ovládáním připojeným pomocí kabelu sběrnice CAN na strani 35*.

Před použitím připojeného elektrického nástroje je nutné spárovat dálkové ovládání a výrobek. Párování je také nutné provést, když je výrobek připojen k dálkovému ovládání pomocí kabelu sběrnice CAN.

Dálkové ovládání může ovládat pouze připojený výrobek.

Po výměně dodaného dálkového ovládání musíte znovu spárovat dálkové ovládání s výrobkem.

Pokud je nutné používat dálkové ovládání mezi 2 agregáty, je nutné provést párování mezi vyměněným dálkovým ovládáním a výrobkem.

Spárování dálkového ovládání a agregátu

VAROVÁNÍ: Ujasněte si, zda okolnosti související s provozem vyžadují připojení ke kabelu sběrnice CAN. Další informace jsou uvedeny v části *Používání výrobku s dálkovým ovládáním připojeným pomocí kabelu sběrnice CAN na strani 35*.

Povšimněte si: Párování lze provést také v případě, že je kabel sběrnice CAN připojen k agregátu.

1. Ujistěte se, že je v dálkovém ovládání nainstalována nabitá baterie.
2. Spusťte agregát. Další informace jsou uvedeny v části *Spuštění agregátu na strani 32*.
3. Spusťte dálkové ovládání. Další informace jsou uvedeny v části *Obsluha dálkového ovládání na strani 36*.
4. Na displeji informačního centra současně krátce stiskněte tlačítka (A) a (B).

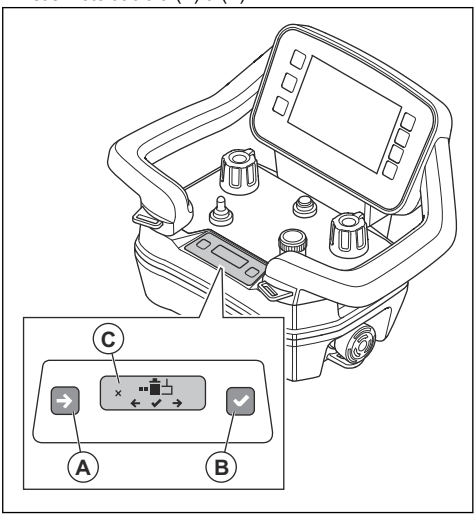

Povšimněte si: Když tlačítka (A) a (B) stisknete současně, displej informačního centra změní režim.

5. Krátkým stisknutím tlačítka (A) zobrazte volbu „2“.

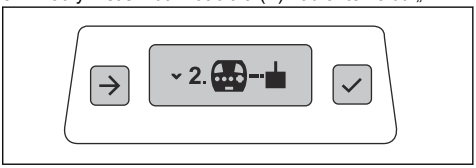

6. Krátkým stisknutím tlačítka (B) vyberte volbu „2“. Na displeji informačního centra se zobrazí symbol (C).

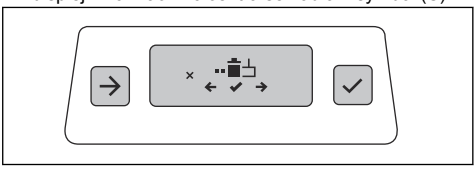

7. Stiskněte současně tlačítka (A) a (B) na 3 sekundy.

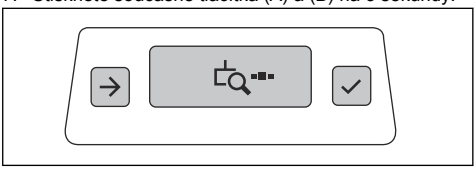

8. Zapněte agregát.
9. Stiskněte a podržte tlačítko ZAP na agregátu po dobu nejméně 3 s.

10. Když se na displeji informačního centra zobrazí výrobní číslo přijímače, restartujte dálkové ovládání stisknutím tlačítka (B).

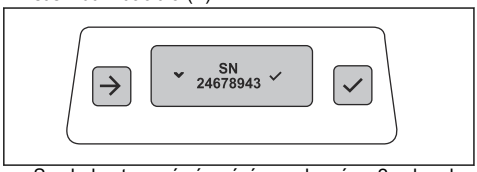

Symbol potvrzení párování se zobrazí na 2 sekundy.

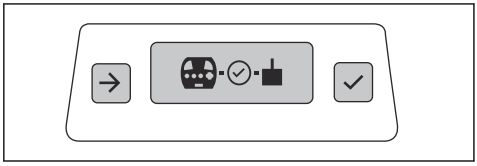

11. Když se na displeji informačního centra zobrazí symbol zapnutí/vypnutí, restartujte dálkové ovládání stisknutím tlačítka ZAP/VYP.

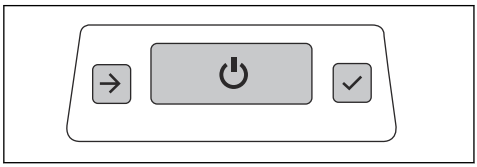

12. Restartujte agregát. Další informace jsou uvedeny v části *Spuštění agregátu na strani 32*.

Připojení dálkového ovládání k agregátu pomocí kabelu sběrnice CAN

1. Zapojte jeden konec kabelu sběrnice CAN do konektoru (A) na dálkovém ovládání.

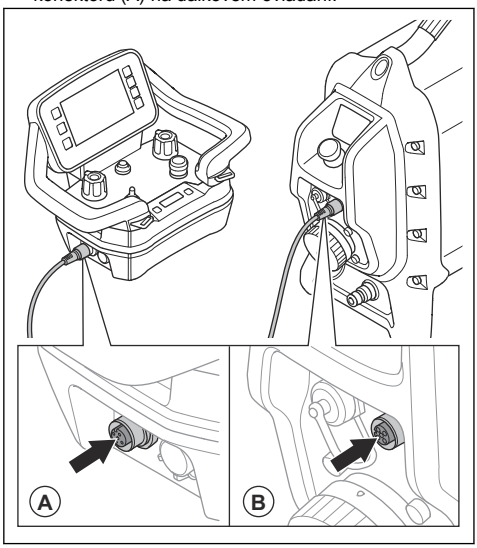

2. Zapojte druhý konec kabelu sběrnice CAN do konektoru (B) na agregátu.
3. Utáhněte rukou šrouby konektoru kabelu sběrnice CAN.

Používání výrobku s dálkovým ovládáním připojeným pomocí kabelu sběrnice CAN

Za určitých okolností je pro provoz výrobku nutné připojit kabel sběrnice CAN. Další informace získáte v servisním středisku Husqvarna.

Přenos rádiového signálu se zastaví, když je dálkové ovládání připojeno kabelem sběrnice CAN.

- Zapojte kabel sběrnice CAN mezi dálkové ovládání a výrobek. Další informace jsou uvedeny v části *Připojení dálkového ovládání k agregátu pomocí kabelu sběrnice CAN na strani 35*.

Kontrola, zda je párování aktivní

1. Spusťte dálkové ovládání. Další informace jsou uvedeny v části *Obsluha dálkového ovládání na strani 36*.
2. Spusťte agregát. Další informace jsou uvedeny v části *Spuštění agregátu na strani 32*.
3. Párování je stále aktivní, pokud se na informačním displeji zobrazuje síla připojení.

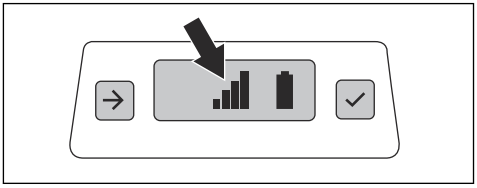

Dálkové ovládání

Výrobek se obsluhuje pomocí dálkového ovládání.

Dálkové ovládání využívá přenos rádiového signálu. Dojde-li k rušení v přenosu, frekvence se automaticky změní. Párování mezi výrobkem a dálkovým ovládáním je provedeno ve výrobě. Nové párování je nezbytné v případě, že je dálkové ovládání vyměněno nebo pokud měníte dálková ovládání mezi výrobky. Další informace jsou uvedeny v části *Spárování dálkového ovládání a agregátu na strani 34*.

Dálkové ovládání je možné také používat s kabelem sběrnice CAN připojeným mezi dálkovým ovládáním a výrobkem. Kabel sběrnice CAN, který se dodává s výrobkem, je 10 m dlouhý. Maximální délka kabelu sběrnice CAN je 30 m. Kabel sběrnice CAN lze použít, když je například úroveň nabití baterie dálkového ovládání nízká nebo když není instalována žádná baterie dálkového ovládání. Pokyny pro připojení dálkového ovládání k výrobku pomocí kabelu naleznete v části *Připojení dálkového ovládání k agregátu pomocí kabelu sběrnice CAN na strani 35*.

Dálkové ovládání je vybaveno všemi ovládacími prvky, které jsou nezbytné pro provoz výrobku. Dálkové ovládání je vybaveno digitálním displejem se systémem nabídek. Další informace jsou uvedeny v části *Systém nabídek na strani 38*.

Obsluha dálkového ovládání

Stoj se obsluhuje pomocí dálkového ovládání. Dálkové ovládání je připojeno k agregátu prostřednictvím rádiového přenosu nebo kabelu CAN.

- Dálkové ovládání spustíte a vypnete stisknutím tlačítka ZAP/VYP.

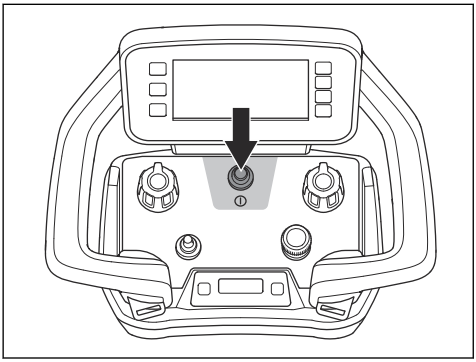

- Otočením knoflíku posuňte stěnovou pilu podélně po kolejnici.

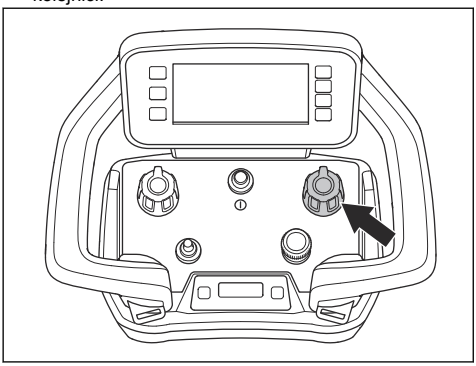

- Otočením knoflíku posuňte otočné rameno a nastavte hloubku řezu.

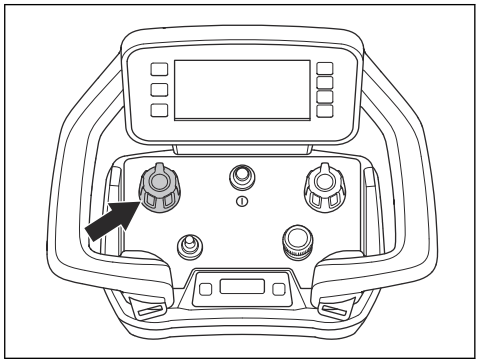

- Spuštění kotouče: Stiskněte a podržte vypínač (A) kotouče a poté stiskněte knoflík pro nastavení rychlosti kotouče (B). Uvolněte knoflík a vypínač. Otáčením knoflíku pro nastavení rychlosti kotouče (C) nastavte otáčky kotouče. Další informace jsou uvedeny v části *Spuštění otáčení kotouče na strani 33*.

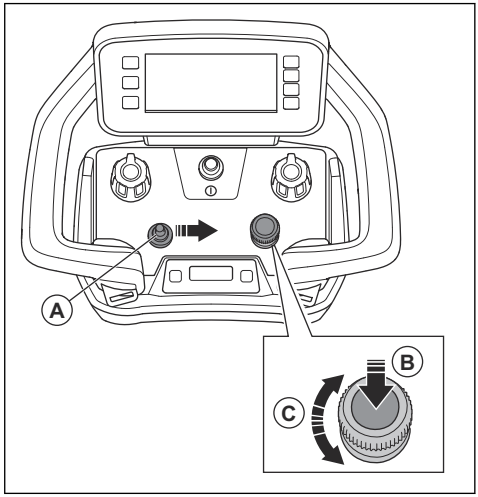

- Zastavení kotouče: Otočte knoflíkem pro nastavení rychlosti kotouče (A) proti směru hodinových ručiček nebo stiskněte vypínač (B) doleva.

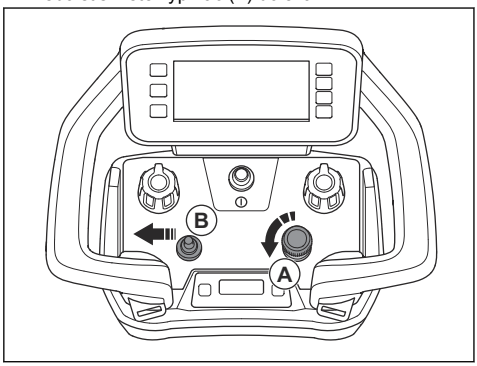

- Pokud dojde k nouzové situaci, zastavte výrobek tlačítkem zastavení stroje.

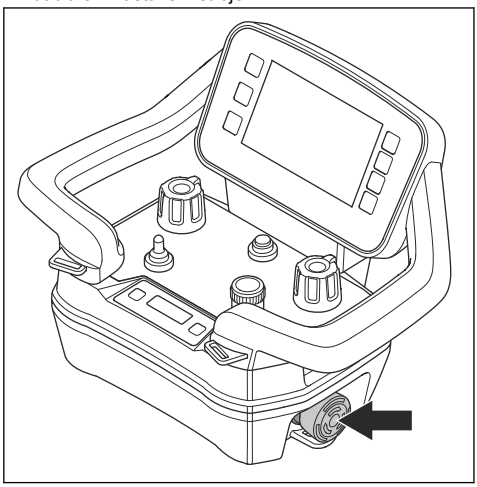

Nabídka funkcí

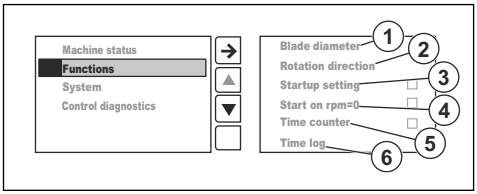

1. „Průměr kotouče“ – nastavuje průměr kotouče.
2. „Otáčení kotouče“ – určuje směr otáčení kotouče po nebo proti směru hodinových ručiček.
3. „Prvotní nastavení“ – když je tato funkce zapnutá, musíte před spuštěním kotouče nastavit průměr kotouče a směr jeho otáčení.
4. „Spuštění při 0 ot.“ – když je tato funkce zapnutá, kotouč se zapne s otáčkami 0 ot/min. Pokud tato funkce zapnuta není, otáčky kotouče se automaticky zvýší na doporučené otáčky zvoleného průměru kotouče.
5. „Počítadlo času“ – když je tato funkce zapnutá, spustí se počítadlo času, když jsou otáčky kotouče 25 ot/min nebo vyšší a řezací rameno je posunováno směrem vpřed.
6. „Časový protokol“ zobrazuje 4 poslední počítadla.

Zobrazení domovské obrazovky

Displej používá 2 domovské obrazovky. Při vypnutém motoru je k dispozici 1 domovská obrazovka. Viz Vypnutý motor níže. Druhá domovská obrazovka se zobrazí, když je motor zapnutý. Viz Zapnutý motor níže.

Symboly (A, B, C, D) na panelu rychlých akcí se změní, pokud je motor vypnutý nebo zapnutý.

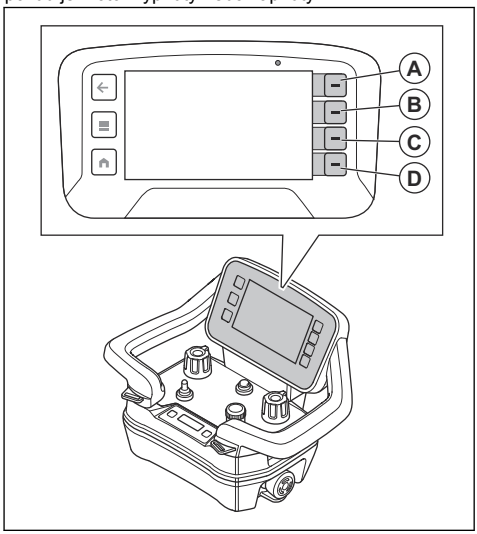

Zapnutý motor

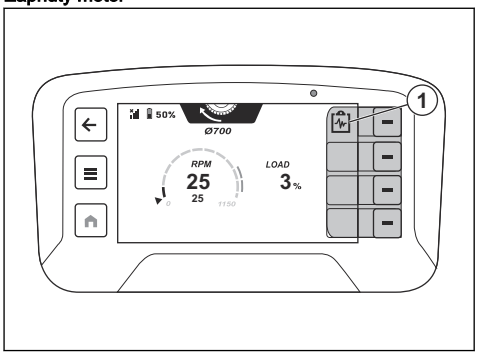

Pozice	Popis
1	Rychlá akce pro výběr stavu stroje.

Vypnutý motor

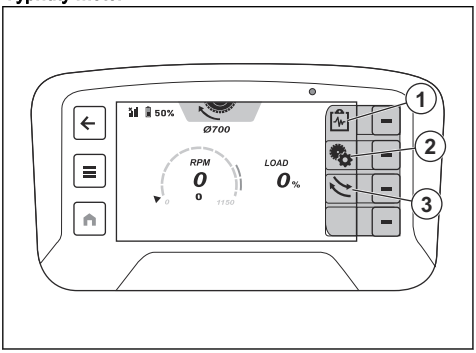

Pozice	Popis
1	Rychlá akce pro výběr stavu stroje.
2	Rychlá akce pro změnu průměru kotouče a směru otáčení.
3	Rychlá akce pro nastavení směru otáčení kotouče.

Systém nabídek

Tlačítko domovské obrazovky (A) otevře zobrazení domovské obrazovky. Tlačítko nabídky (B) na dálkovém ovládání otevře systém nabídek. Tlačítko zpět (C) umožňuje návrat zpět ve struktuře nabídek.

Když na displeji provedete nový výběr, funkce na panelu rychlých akcí se změní. Pomocí tlačítek (D) vedle panelu rychlých akcí vyberte nové funkce.

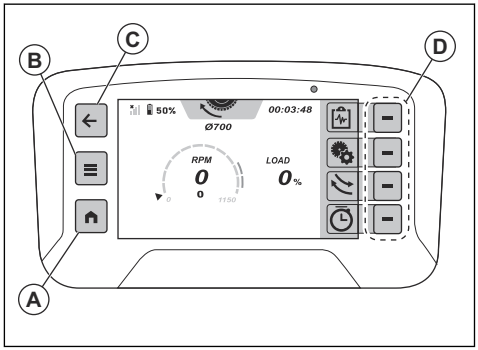

Přehled nabídek

Stav stroje	Zobrazit stav		
	Aktivní poruchy	Protokol chyb	
	Doba provozu		
Funkce	Průměr kotouče		
	Směr otáčení		
	Prvotní nastavení □		
	Spuštění při 0 ot. □		
	Počítadlo času □		
	Časový protokol		

Systém	Nastavení dálkového ovládání	Jas	Automatický
			Ruční
		Jazyk	
		Jednotky	Metrické
			Imperiální
		Reset	
	Revize	Agregát	
		Dálkové ovládání	
		Nástroj	
	Licence třetích stran		
Diagnostika ovládání			

Nabídka Stav stroje

- „Zobrazit stav“ – zobrazuje přehled teplot a napětí.
- Údaj „Aktivní poruchy“ ukazuje seznam poruch, které výrobek zjistí. Seznam zobrazuje všechny aktivní zprávy. Nejnovější zpráva je uvedena na začátku seznamu. Další informace jsou uvedeny v části *Chybové zprávy na strani 46*.
- „Doba provozu“ – zobrazí celkovou dobu provozu agregátu a stěnové pily.

Nabídka Systém

„Nastavení dálkového ovládání“

- Možnost „Jas“ slouží k nastavení jasu displeje.
- Možnost „Jazyk“ slouží k nastavení jazyka textu na displeji. Továrním nastavením jazyka je angličtina.

Povšimněte si: Chcete-li se vrátit do továrního nastavení pro jazyk, jas a jednotky, stiskněte tlačítko domovské obrazovky (A) a podržte jej po dobu 10 sekund.

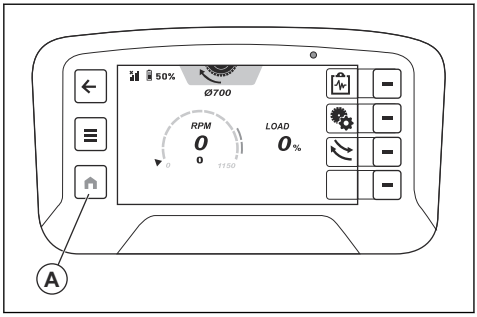

- „Jednotky“ – slouží k nastavení jednotek tlaku, teploty a délky na displeji.
- „Resetovat“ – slouží k nastavení továrního nastavení, anglického jazyka, maximálního jasu a metrických jednotek.

„Revize“

Zobrazuje verze softwaru agregátu, nástroje (WS 8) a dálkového ovládání.

„Licence třetích stran“

Zobrazuje open source licence pro operační systém a licence aplikací v dálkovém ovládání.

Diagnostika ovládání

V nabídce „Diagnostika ovládání“ můžete provádět zkoušky funkcí ovládacích prvků na dálkovém ovládání. Každý ovládací prvek je zobrazen na displeji. Při provádění zkoušek funkcí se kontrolky na displeji změní z bílé na oranžovou. Nastavte ovládací prvek na dálkovém ovládání do krajní polohy. Ovládací prvek funguje správně, když indikátor ukazuje 0 % v prostřední poloze a –100 %, resp. 100 % v krajních polohách.

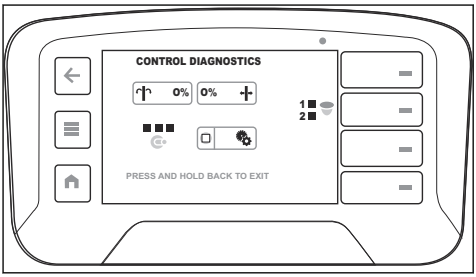

Displej informačního centra

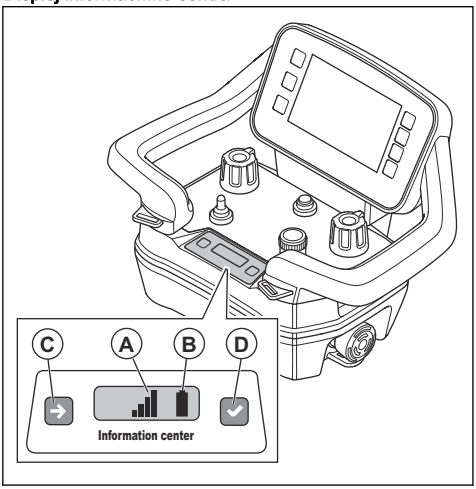

Displej informačního centra na dálkovém ovládání zobrazuje následující informace o dálkovém ovládání:

- Zda je dálkové ovládání zapnuté nebo vypnuté.
- Chybové kódy. Další informace jsou uvedeny v části *Chybové kódy na displeji HMI dálkového ovládání na strani 48*.
- Párování dálkového ovládání a výrobku. Další informace jsou uvedeny v části *Spárování dálkového ovládání a agregátu na strani 34*.
- Síla rádiového signálu (A) mezi dálkovým ovládáním a výrobkem. Stejné symboly se také zobrazují na horní liště displeje. Další informace jsou uvedeny v části *Symboly na horní liště displeje na strani 8*.

Rádiový signál	Symbol
K dispozici jsou 4 úrovně síly rádiového signálu.	
Rádiový signál je v pohotovostním režimu. Dálkové ovládání nefunguje správně.	
Bez rádiového signálu.	

- Stav baterie (B). Stejné symboly se také zobrazují na horní liště displeje. Další informace jsou uvedeny v části *Baterie dálkového ovládání na strani 40*.

Stav nabití	Symbol
Baterie má 5 úrovní nabití.	
Porucha baterie.	
Kabelové spojení mezi dálkovým ovládáním a výrobkem.	

Pro ovládání displeje informačního centra jsou k dispozici 2 tlačítka. Levým bočním tlačítkem (C) se provádí přesun na další symbol na displeji. Pravým tlačítkem (D) se provádí výběr možnosti.

Baterie dálkového ovládání

VÝSTRAHA: Než začnete používat baterii dálkového ovládání a nabíječku, musíte si prostudovat části *Obecné bezpečnostní pokyny na strani 10* a *Bezpečnostní pokyny týkající se baterií na strani 12*.

Povšimněte si: Před prvním použitím dálkového ovládání je nezbytné nabít baterii.

Povšimněte si: Pokud baterie nepracuje 5 dní, přejde do režimu přepravy. Když jsou baterie v režimu přepravy, musíte je připojit k nabíječce, aby se režim ukončil.

Povšimněte si: Chcete-li spustit baterii, když je v režimu spánku, umístěte ji do nabíječky na přibližně 15 sekund.

Baterie má na displeji a v informačním centru uveden symbol stavu nabití, viz *Symboly na horní liště displeje na strani 8* a *Displej informačního centra na strani 40*. Dálkové ovládání nelze používat, když je baterie velmi vybitá.

Doba provozu plně nabité baterie dálkového ovládání je přibližně 12 hodin. Chladné počasí může dobu provozu zkrátit.

V zájmu udržení kvality baterie dálkového ovládání ji nabíjejte každých 6 měsíců.

Nabíječka

Indikátor stavu nabití akumulátoru obsahuje 2 kontrolky LED na nabíječce: Kontrolka LED napájení akumulátoru (červená) a kontrolka LED stavu akumulátoru (zelená).

Kontrolka LED napájení	Stavová kontrolka	Označení
Svítí červeně	VYP.	Nabíječka je zapnutá. V nabíječce není žádný akumulátor.
Svítí červeně	Svítí zeleně	Nabíječka je zapnutá. Akumulátor je plně nabitý.

Kontrolka LED napájení	Stavová kontrolka	Označení
Svítí červeně	Bliká zelená kontrolka	Nabíječka je zapnutá. Akumulátor se nabíjí.
Bliká červená kontrolka	VYP.	Chyba nabíječky nebo teplota mimo nabíjecí rozsah.

Vyjmutí a vložení baterie dálkového ovládání do dálkového ovládání

1. Otočením dálkového ovládání získáte přístup k zadní straně, kde se nachází baterie.
2. Vyjměte nebo nainstalujte baterii dálkového ovládání.

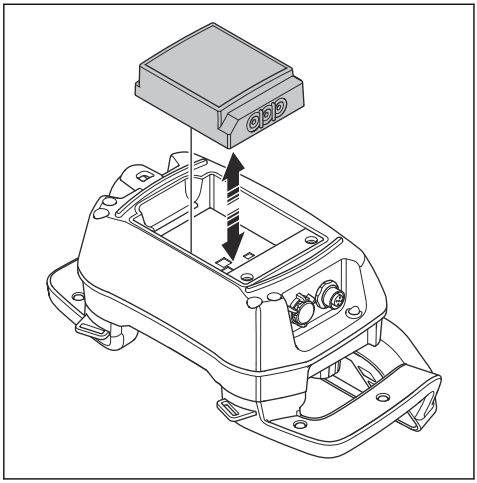

Nabíjení baterie dálkového ovládání pomocí nabíječky baterií

Nabití vybité baterie dálkového ovládání pomocí nabíječky trvá přibližně 3 hodiny. Při nabíjení baterie dálkového ovládání se musí teplota pohybovat v rozsahu 10 až 45 °C.

1. Vyjměte vybitou baterii z dálkového ovládání. Další informace jsou uvedeny v části *Vyjmutí a vložení baterie dálkového ovládání do dálkového ovládání na strani 41*.
2. Zapojte správnou zástrčku k nabíječce. Nabíječka se dodává s různými zástrčkami. Další informace jsou uvedeny v části *Popis dálkového ovládání na strani 7*.
3. Zapojte nabíječku baterií do zásuvky. Indikátor napájení (A) baterie zčervená. Další informace jsou uvedeny v části *Nabíječka na strani 40*.

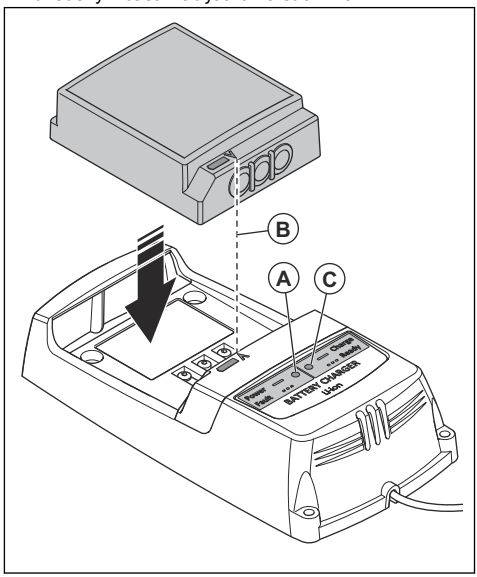

4. Připojte baterii dálkového ovládání k nabíječce. Ujistěte se, že jsou šipky (B) na baterii dálkového ovládání a nabíječce zarovnány. Když se baterie dálkového ovládání nabíjí, kontrolka (C) stavu nabití baterie na nabíječce bliká zeleně.
5. Jakmile bude baterie dálkového ovládání plně nabitá, změní se barva kontrolky na zelenou. Vyjměte baterii dálkového ovládání z nabíječky.
6. Odpojte nabíječku ze síťové zásuvky.

Údržba

Úvod

VÝSTRAHA: Před používáním výrobku je třeba, abyste si přečetli kapitolu o bezpečnosti a porozuměli jejímu obsahu.

- Pokud budete používat stěnovou pilu WS 8, přečtěte si část:
  - Údržba zařízení PP 8, WS 8 a dálkového ovládání
- Pokud hodláte používat jiný elektrický nástroj, který je kompatibilní s agregátem PP 8, přečtěte si část

Údržba v tomto návodu pouze ohledně používání agregátu PP 8. Další informace naleznete v návodu k používání příslušného elektrického nástroje.

Plán údržby

VÝSTRAHA: Před zahájením údržby odpojte výrobky od zdroje napájení a počkejte minimálně 5 minut.

VÝSTRAHA: K čištění výrobků nepoužívejte vysokotlaký čistič. Vysoký tlak může způsobit poškození těsnění a průnik vody a nečistot do výrobků.

Obecná údržba výrobku	Denně	Týdně
WS 8		
Vyčistěte stěnovou pilu a příslušenství. Další informace jsou uvedeny v části *Čištění agregátu na strani 43*.	X	
Vyčistěte konektory na hlavě pily a kabelu HF.	X	
Ujistěte se, že žádné externí spojky, přípojky a kabely nejsou poškozené.	X	
Ujistěte se, že fixní rukojeti fungují správně. Ujistěte se, že jsou kola správně nastavena. Další informace jsou uvedeny v části *Nastavení vodicích koleček na strani 44*.	X	
Zkontrolujte, zda není náboj příruby poškozený nebo opotřebený.	X	
Zkontrolujte, zda nejsou kryty kotouče poškozené nebo opotřebené.	X	
Zkontrolujte, zda je vodítko krytu kotouče správně nastaveno. Další informace jsou uvedeny v části *Nastavení vodítka krytu kotouče na strani 43*. Promažte zajišťovací mechanismus.	X	
Zkontrolujte, zda nejsou poškozené držáky na kolejnicích. Ujistěte se, že jsou šrouby, které drží držáky, dotaženy.		X
Ujistěte se, že se všechna vodicí kolečka hladce otáčejí bez nadměrné vůle. V případě nadměrné vůle se obraťte na schválené servisní středisko Husqvarna.		X
Poslouchejte, zda z motorů posunu a otočného ramene nevychází neobvyklé zvuky.		X
Připojte všechny přípojky vody, zapněte vodu a hledejte únik vody.		X
PP 8		
Vyčistěte agregát a příslušenství. Další informace jsou uvedeny v části *Čištění agregátu na strani 43*.	X	
Proveďte celkovou kontrolu agregátu, zda na něm nejsou praskliny nebo poškozené díly.	X	
Ujistěte se, že tlačítko zastavení stroje funguje správně. Další informace jsou uvedeny v části *Kontrola tlačítka nouzového zastavení agregátu na strani 14*.	X	
Dálkové ovládání		
Vyčistěte dálkové ovládání a příslušenství. Další informace jsou uvedeny v části *Každodenní čištění dálkového ovládání na strani 44*.	X	
Proveďte celkovou kontrolu dálkového ovládání, zda na něm nejsou praskliny nebo poškozené díly.	X	
Ujistěte se, že tlačítko zastavení stroje funguje správně. Další informace jsou uvedeny v části *Kontrola tlačítka zastavení stroje na dálkovém ovládání na strani 15*.	X	

Údržba zařízení PP 8

VÝSTRAHA: Před zahájením údržby odpojte agregát od zdroje napájení a počkejte minimálně 5 minut.

VAROVÁNÍ: K čištění agregátu nepoužívejte vysokotlaký čistič. Vysoký tlak může způsobit poškození těsnění a vniknutí vody a nečistot do agregátu.

Čištění agregátu

VAROVÁNÍ: K čištění výrobku nepoužívejte vysokotlaký čistič.

VAROVÁNÍ: Přímo na elektrické součásti nepoužívejte vodu.

- Vyčistěte vnější povrch agregátu. Použijte odolný štětec nebo velkou štětku.
- Vyčistěte konektory a kolíky. Použijte hadřík nebo kartáč.

Kontrola agregátu

- Ujistěte se, že agregát není poškozený, popraskaný nebo poškozený jiným způsobem.
- Ujistěte se, že jsou všechny spojky, přípojky, hadice a kabely v dobrém stavu a nepoškozené.

Čištění vodního filtru na agregátu

Vyčistěte filtr na přívodním konektoru vody.

- Povolte spojku pomocí klíče 16 mm.
- Odstraňte nečistoty z filtru stlačeným vzduchem.
- Upevněte spojku.

Údržba zařízení WS 8

VÝSTRAHA: Před zahájením údržby odpojte stěnovou pilu od zdroje napájení a počkejte minimálně 5 minut.

VAROVÁNÍ: K čištění stěnové pily nepoužívejte vysokotlaký čistič. Vysoký tlak může způsobit poškození těsnění a vniknutí vody a nečistot do stěnové pily.

Čištění a mazání stěnové pily

VAROVÁNÍ: K čištění výrobku nepoužívejte vysokotlaký čistič.

VAROVÁNÍ: Přímo na elektrické součásti nepoužívejte vodu.

1. Demontujte stěnovou pilu. Další informace jsou uvedeny v části *Demontáž výrobku na strani 27*.
2. Vyčistěte všechny spojky, přípojky, hadice a kabely. Použijte vodní hadici, kartáč a hadřík.
3. Vyčistěte a promažte kontaktní kolíky.
4. Promažte objímky vodních spojek.
5. Důkladně vyčistěte kryt kotouče zevnitř i zvenčí, aby se zabránilo zaschnutí nečistot v krytu.
6. Vyčistěte a namažte pohyblivé části a pružiny na zařízení, například funkci fixace polohy rukojetí nebo pružinový mechanismus krytu kotouče. Nastříkejte čisticím a mazacím sprejem.
7. Vysušte všechny pohyblivé části. Namažte všechny součásti olejem ve spreji, abyste zabránili korozi.

Kontrola stěnové pily

1. Zkontrolujte, zda kotouč a kryt kotouče nejsou poničené, popraskané nebo poškozené jiným způsobem.
2. Vyměňte kryt kotouče nebo kotouč, pokud byly vystaveny nadměrnému opotřebení.
3. Ujistěte se, že se vodicí kolečko krytu kotouče otáčí bez velkého odporu a že je vodítko správně zarovnáno s krytem kotouče a pilou. Při úpravě částí se podívejte na montáž a nastavení.

Nastavení vodítka krytu kotouče

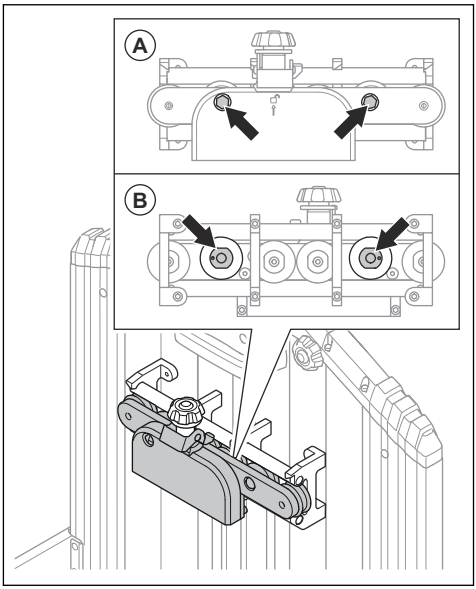

1. Povolte matice na 2 stavitelných vodicích kolečkách (A).
2. Upevněte vodítko krytu kotouče ke krytu kotouče.
3. Pomocí klíče 22 mm otáčejte vačkovými hřídeli, dokud se vodicí kolečka nebudou dotýkat kolejnice (B).
4. Přidržte vačkový hřídel na místě pomocí klíče 22 mm a utáhněte matici pomocí klíče 16 mm.
5. Ujistěte se, že se kolečka volně otáčejí a že ve vodítku krytu kotouče není vůle.

Nastavení vodicích koleček

Má-li pila fungovat stabilně a řezat rovně, musí se čtyři vodicí kolečka bez velké vůle opírat o kolejnici. Vodicí kolečka by měla být nastavena na straně znázorněné na obrázku, na opačné straně je pevná pozice, která by měla být nastavena pouze během údržby v autorizovaném servisním středisku Husqvarna.

Má-li pila příliš velkou vůli, je třeba nastavit vodicí kolečka následujícím způsobem:

1. Pomocí 13mm klíče povolte matku (A).
2. Zašroubujte šroub dorazu (B) pomocí imbusového klíče 4 mm, dokud se vodicí kolečka neopřou o kolejnice a dokud nezmizí vůle.
3. Držte šroub dorazu (B) v této poloze pomocí imbusového klíče a zajistěte šroub dorazu utažením matice (A).

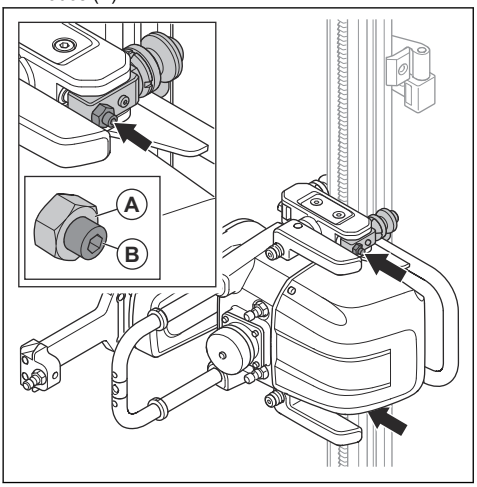

Údržba dálkového ovládání

VÝSTRAHA: Před zahájením údržby odpojte dálkové ovládání od zdroje napájení a počkejte minimálně 5 minut.

VAROVÁNÍ: K čištění dálkového ovládání nepoužívejte vysokotlaký čistič. Vysoký tlak může způsobit poškození těsnění a vniknutí vody a nečistot do dálkového ovládání.

Každodenní čištění dálkového ovládání

VAROVÁNÍ: Přímo na elektrické součásti nepoužívejte vodu.

- Vnější části dálkového ovládání vyčistěte navlhčeným hadříkem. Vnitřní části dálkového ovládání vyčistěte stlačeným vzduchem.

Kontrola dálkového ovládání

1. Proveďte vizuální kontrolu dálkového ovládání, zda není popraskané nebo jinak poškozené.
2. Ujistěte se, že jsou všechna těsnění, spojky, přípojky a kabely v dobrém stavu a nepoškozené.
3. Zkontrolujte spínače a ovládací prvky, zda nejsou poškozené.
4. Pokud zjistíte jakékoli poškození nebo pokud dálkové ovládání nefunguje správně, obraťte se na autorizovaný servis.

Týdenní čištění dálkového ovládání

- Vyčistěte ovládací panel a ujistěte se, že jsou údaje čitelné.
- Vyčistěte svorky baterie, svorky v přihrádce na baterii a nabíječku baterie. Použijte měkký a suchý hadřík.

Nabíjení baterie dálkového ovládání

Informace o nabíjení baterie dálkového ovládání naleznete v části *Vyjmutí a vložení baterie dálkového ovládání do dálkového ovládání na strani 41*.

Servis výrobku

- Servis svěřte autorizovanému prodejci Husqvarna. Používejte pouze originální náhradní díly, aby byla zajištěna bezpečnost výrobku.
- Termíny servisních hlášení:
  a) Když je doba do servisu >50 h, zobrazí se zpráva „Čas servisu do 100 h“.
  b) Když je doba do servisu 10–50 h, zobrazí se zpráva „Čas servisu do 50 h“.
  c) Když je doba do servisu <10 h, zobrazí se zpráva „Čas servisu do 10 h“.
  d) Když je doba do servisu 0 h, zobrazí se zpráva „Čas na servis“.
- Pokud výrobek nebyl v provozu 100 hodin, nechte jej po roce zkontrolovat u schváleného prodejce Husqvarna.

Činnosti po údržbě

1. Po údržbě proveďte zkušební provoz.

VÝSTRAHA: Nebezpečí zranění a poškození. Nesprávně nainstalované dálkové ovládání, kabely nebo hadice mohou mít nežádoucí vliv na pohyb výrobku.

2. V případě poruchy výrobek okamžitě zastavte. Viz část *Zastavení výrobku na strani 33*.

Odstraňování problémů

Vysvětlení stavových kontrolek agregátu

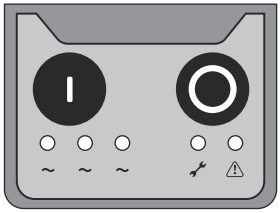

Agregát je vybaven sadou stavových kontrolek, viz část *Stavové kontrolky na strani 33*. Stavové kontrolky vám pomohou při odstraňování potíží.

Kontrolka svítí.

Kontrolka nesvítí.

Kontrolka rychle bliká.

Kontrolka pomalu bliká.

Světlo se pohybuje zleva doprava a poté zpět doleva.

Světlo se pohybuje zleva doprava.

Chybové zprávy na displeji HMI

Na dolní liště (A) displeje HMI se zobrazují aktivní zprávy nebo poruchy. Chcete-li zobrazit zprávu, stiskněte tlačítko vedle rychlé akce se symbolem trojúhelníku (B).

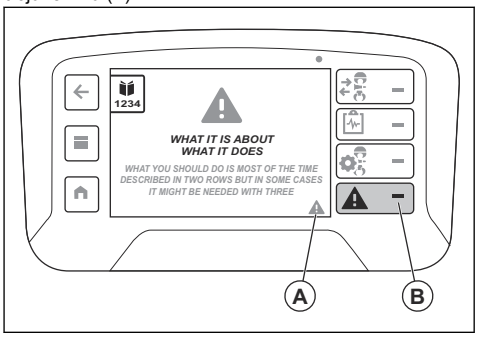

Pomocí potvrzovacího tlačítka (C) odstraníte varování z celé obrazovky. Pokud je aktivní více než 1 zpráva, použijte tlačítka se šipkami (D a E) k pohybu mezi zprávami na displeji. Seznam poruch naleznete také v části „Aktivní poruchy“ v nabídce „Stav stroje“ stisknutím tlačítka nabídky (F). Další informace jsou uvedeny v části *Nabídka Stav stroje na strani 39*.

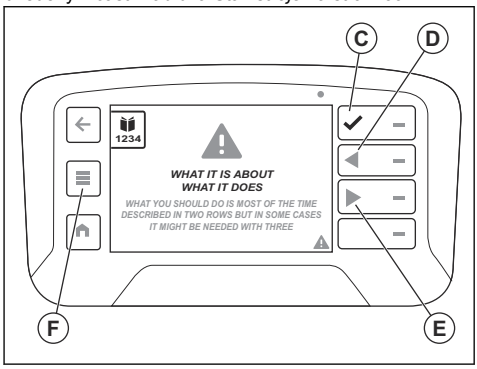

Různé typy chybových zpráv

Existují 4 různé typy chybových zpráv:

- **Informační zprávy** poskytují pomoc a rady k obsluze výrobku. Tato zpráva se zobrazuje jako bílá řečová bublina.

- **Výstražné zprávy** signalizují, že něco není správně. Výstražná zpráva se zobrazuje jako žlutý trojúhelník.
- **Varovné zprávy** upozorňují na poruchy nebo bezpečnostní chyby, které mohou způsobit mechanické poškození. Výrobek se za krátkou dobu zastaví. Varování se nejprve zobrazí přes celou obrazovku s červeným výstražným trojúhelníkem a textem. Po přijetí (C) varovné zprávy se varování zobrazí jako symbol červeného trojúhelníku na dolní liště (A).
- **Chybové zprávy** se zobrazují, když je výrobek zastaven z důvodu poruchy nebo bezpečnostní chyby. Chybové zprávy se zobrazují červeně s bílým trojúhelníkem a bílým textem. Po přijetí (C) chybové zprávy se na dolní liště (A) zobrazí symbol trojúhelníku.

Chybové zprávy

V případě chyb se na displeji dálkového ovládání zobrazí chybový kód a chybová zpráva.

Chybová zpráva obsahuje 4 části. Zpráva zahrnuje jeden výstražný trojúhelník (A), informace o varování (B), o tom, co varování představuje (C) a také informace o tom, co byste měli udělat (D).

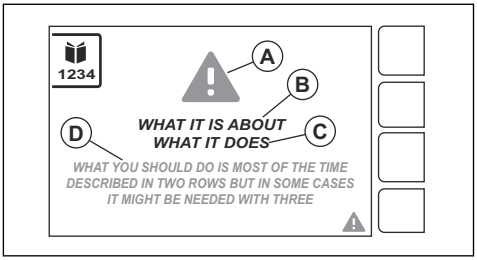

Proveďte postup uvedený na displeji nebo se obraťte na servisní středisko Husqvarna. Stisknutím tlačítka OK zavřete chybovou zprávu.

Pokud zavřete chybovou zprávu a na displeji se znovu nezobrazí, můžete pokračovat v práci s výrobkem.

Pokud se chybová zpráva znovu zobrazí, postupujte podle informací uvedených v části *Odstraňování problémů – stěnová pila a agregát na strani 46* nebo se obraťte na servisní středisko Husqvarna. V případě potřeby aktualizujte software výrobku.

Pokud chybové zprávy nejsou vysvětleny v tomto návodu, obraťte se na servisní středisko Husqvarna.

Odstraňování problémů – stěnová pila a agregát

Kód chyby / informace	Oznámení	Příčina	Akce
–	–	Hloubka řezu je příliš velká.	Zmenšete hloubku řezu.
		Otáčky kotouče jsou příliš vysoké.	Snižte otáčky kotouče.
		Průtok vody ke kotouči je příliš vysoký.	Snižte průtok vody ke kotouči.
		Kotouč je příliš tvrdý.	Vyměňte kotouč za měkčí.
0001	Nekonzistentní komunikace nástroje	Uvnitř nástroje a v konektorech je kal.	Vyčistěte nebo vyměňte nástroj.
			Obraťte se na schválené servisní středisko Husqvarna.
0002	Závada brzdy	Připojení je vadné nebo je součást poškozená.	Zkuste restartovat agregát nebo jej otestovat s jiným zařízením K6500/K7000.
			Obraťte se na schválené servisní středisko Husqvarna.
0003	Poškozený ventilátor	Připojení je špatné nebo je ventilátor poškozený.	Poslouchejte, zda se ventilátor zapne při spuštění agregátu.
			Pokud se ventilátor nespustí, obraťte se na schválené servisní středisko Husqvarna.

Kód chyby / informace	Oznámení	Příčina	Akce
0004	Interní chyba agregátu		Zkuste agregát restartovat.
0005			Pokud je agregát stále poškozený, obraťte se na schválené servisní středisko Husqvarna.
0006			
0007			
0008	Ztráta komunikace	Propojení mezi nástrojem a agregátem je špatné.	Vyčistěte konektory nástroje a agregátu.
			Obraťte se na schválené servisní středisko Husqvarna.
0009	Nekompatibilní nástroj	Nástroj není kompatibilní s agregátem.	Agregát nedokáže rozpoznat nástroj.
			Obraťte se na schválené servisní středisko Husqvarna a aktualizujte agregát nejnovějším firmwarem.
0010	Přetížený motor kotouče	Připojení je vadné nebo je součást poškozená.	Zkuste použít jiný nástroj.
			Obraťte se na schválené servisní středisko Husqvarna.
0011	Chyba proudu motoru kotouče		Pokud je agregát v pohotovostním režimu, zkuste agregát restartovat.
			Pokud agregát zůstává v pohotovostním režimu, obraťte se na schválené servisní středisko Husqvarna.
0012	Vstupní napájení mimo rozsah	Síťové napájení je mimo rozsah.	Zkontrolujte síťové napájení.
			Obraťte se na schválené servisní středisko Husqvarna.
0013	Příliš vysoká teplota agregátu	Není připojena voda.	Zkontrolujte připojení vody.
		Vstupní chladicí voda je příliš teplá.	Zkontrolujte průtok a teplotu vody.
		Průtok je nízký.	Obraťte se na schválené servisní středisko Husqvarna.
0014	Spuštění v nastavených otáčkách		
0015	Žádný platný nástroj / stěnová pila, zabránění spuštění	Není připojen žádný kompatibilní nástroj.	Zkuste připojit jiný nástroj.
			Obraťte se na schválené servisní středisko Husqvarna.
0016	Potenciometr nelze spustit.	Potenciometr není nastaven do neutrální polohy.	Nastavte potenciometr do neutrální polohy.
			Obraťte se na schválené servisní středisko Husqvarna.

Kód chyby / informace	Oznámení	Příčina	Akce
0017	Připojeno k nástroji Prime WS220		
0018	Připojeno k nástroji Prime WS8		
0019	Příliš vysoká teplota agregátu	Není připojena voda.	Zkontrolujte připojení vody.
		Vstupní chladicí voda je příliš teplá.	Zkontrolujte průtok a teplotu vody.
		Průtok je nízký.	Obraťte se na schválené servisní středisko Husqvarna.
0020	Příliš vysoká teplota nástroje	Není připojena voda.	Zkontrolujte připojení vody.
		Vstupní chladicí voda je příliš teplá.	Zkontrolujte průtok a teplotu vody.
		Průtok je nízký.	Obraťte se na schválené servisní středisko Husqvarna.
0021	Přehřátý motor posuvu	Pila narazila na koncové zarážky kolejnice.	Vyčistěte kolejnici.
		Vyčistěte kolejnici od kalu.	Ujistěte se, že je stěnová pila správně namontována na kolejnici.
		Kotouč je zaseknutý.	Obraťte se na schválené servisní středisko Husqvarna.
0022	Servis nástroje do 50 h.		Čas servisu do 50 hodin.
0023	Servis nástroje do 10 h.		Čas servisu do 10 hodin. Obraťte se na autorizované servisní středisko Husqvarna a objednejte si servis.
0024	Servis nástroje ihned.		Čas na servis. Obraťte se na autorizované servisní středisko Husqvarna a objednejte si servis.

Chybové kódy na displeji HMI dálkového ovládání

Povšimněte si: Pokud se na displeji HMI zobrazují chybové kódy s číslem vyšším než 1000, jedná se o chybu dálkového ovládání.

Chybový kód	Chybové hlášení	Příčina	Akce
1001 1101–1116 1201–1216 1301–1316	Dálkové ovládání: Porucha	Porucha dálkového ovládání	Obraťte se na schválené servisní středisko Husqvarna.
1401–1402	Porucha vypínače	Došlo k chybě v signálu vypínače.	Obraťte se na schválené servisní středisko Husqvarna.
1403–1408 1501–1504 1701–1702 1801	Dálkové ovládání: Porucha	Porucha dálkového ovládání	Obraťte se na schválené servisní středisko Husqvarna.
1802	Porucha potenciometru posunu ramene	Došlo k poruše signálu potenciometru posunu ramene.	Obraťte se na schválené servisní středisko Husqvarna.
1803	Porucha potenciometru podélného posunu	Došlo k poruše signálu potenciometru podélného posunu.	Obraťte se na schválené servisní středisko Husqvarna.
1804–1816	Dálkové ovládání: Porucha	Porucha dálkového ovládání	Obraťte se na schválené servisní středisko Husqvarna.
1813	Porucha potenciometru posunu ramene	Došlo k poruše signálu potenciometru posunu ramene.	Obraťte se na schválené servisní středisko Husqvarna.
1814	Porucha potenciometru podélného posunu	Došlo k poruše signálu potenciometru podélného posunu.	Obraťte se na schválené servisní středisko Husqvarna.
1901–1916 2002/2203–2030/2230	Dálkové ovládání: Porucha	Porucha dálkového ovládání	Obraťte se na schválené servisní středisko Husqvarna.
2025/2225	Dálkové ovládání – příliš vysoká teplota	Dálkové ovládání je provozováno za podmínek mimo specifikace.	Počkejte, až dálkové ovládání vychladne. Pokud problém přetrvává, obraťte se na schválené servisní středisko Husqvarna.
2026/2226	Dálkové ovládání – příliš nízká teplota	Dálkové ovládání je provozováno za podmínek mimo specifikace.	Počkejte, až se dálkové ovládání zahřeje. Pokud problém přetrvává, obraťte se na schválené servisní středisko Husqvarna.
2119/2319	Rádiový přijímač – příliš vysoká teplota	Rádiový přijímač (uvnitř agregátu) je provozován za podmínek mimo specifikace.	Počkejte, až rádiový přijímač vychladne. Pokud problém přetrvává, obraťte se na schválené servisní středisko Husqvarna.
2120/2320	Rádiový přijímač – příliš nízká teplota	Rádiový přijímač (uvnitř agregátu) je provozován za podmínek mimo specifikace.	Počkejte, až se rádiový přijímač zahřeje. Pokud problém přetrvává, obraťte se na schválené servisní středisko Husqvarna.

Chybový kód	Chybové hlášení	Příčina	Akce
2098/2298–2099/2299	Dálkové ovládání: Porucha	Došlo k poruše dálkového ovládání.	Obraťte se na schválené servisní středisko Husqvarna.
3201	Neplatná baterie	V dálkovém ovládání je neplatná baterie.	Obraťte se na schválené servisní středisko Husqvarna.
3202-3204	Dálkové ovládání: Porucha	Došlo k chybě dálkového ovládání.	Obraťte se na schválené servisní středisko Husqvarna.
3211	Neplatný typ baterie	V dálkovém ovládání je neplatný typ baterie.	Obraťte se na schválené servisní středisko Husqvarna.
3212 9001-9002 9401-9499 9801-9899	Dálkové ovládání: Porucha	Došlo k chybě dálkového ovládání.	Obraťte se na schválené servisní středisko Husqvarna.
2102/2302–2118/2318 2121/2321–2123/2323 2198/2398–2199/2399 3103 8101–8107 9109–9199 9301–9399 9501–9505	Vadný rádiový přijímač	Došlo k poruše přijímače rádiové komunikace (uvnitř agregátu).	Obraťte se na schválené servisní středisko Husqvarna.

Displej agregátu

Ovládací panel	Kód chyby / informací	Stav	Krok
		Žádné napájení.	Resetujte proudový chránič. Zkontrolujte napájení.

Ovládací panel	Kód chyby / informací	Stav	Krok
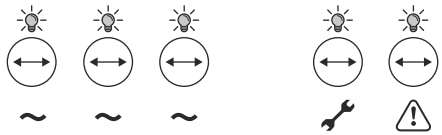		Zkouška funkcí kontrolek LED po připojení napájení. (< 3 s)	Zkontrolujte tlačítko zastavení stroje. Viz část *Kontrola tlačítka nouzového zastavení agregátu na strani 14* a *Kontrola tlačítka zastavení stroje na dálkovém ovládání na strani 15*.
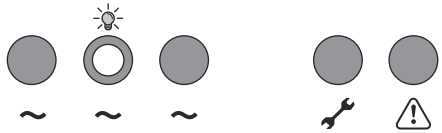		Výrobek se nachází v pohotovostním režimu.	Není k dispozici
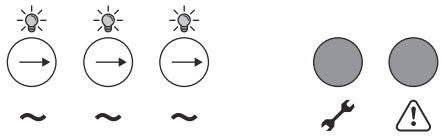		Sled výběru fází na začátku. (< 3 s)	Pokud trvá déle než 3 s, zkontrolujte pojistky a napětí.
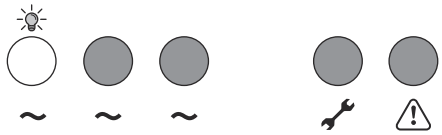		Výrobek je zapnutý a připojený k jednofázovému napájení.	Není k dispozici
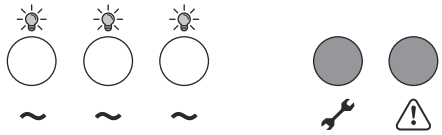		Výrobek je zapnutý a připojený k třífázovému napájení.	Není k dispozici
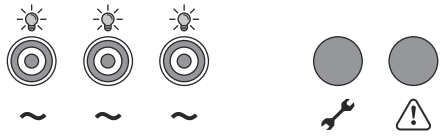	0012	Porucha napájení.	Zkontrolujte pojistky a generátor.

Ovládací panel	Kód chyby / informací	Stav	Krok
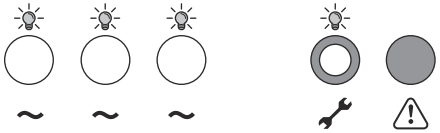	0009	Nástroj není kompatibilní.	Obraťte se na schválené servisní středisko Husqvarna.
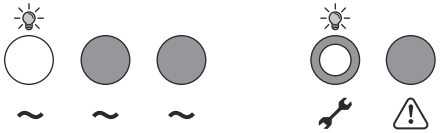	0009	Nástroj není kompatibilní.	Obraťte se na schválené servisní středisko Husqvarna.
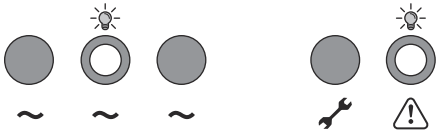		Tlačítko zastavení stroje je stisknuté. Výrobek je v režimu spánku.	Resetujte výrobek. Zkontrolujte, zda je tlačítko zastavení stroje uvolněné.
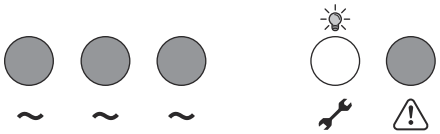	0004 0005 0006 0007	Interní chyba agregátu.	1. Znovu spusťte agregát. 2. Pokud se chyba stále zobrazuje, obraťte se na schválené servisní středisko Husqvarna.
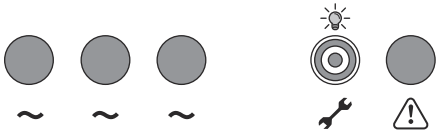	0002 0003 0010	Varování agregátu	Informace o provedení činností pro každý chybový kód naleznete v části *Odstraňování problémů – stěnová pila a agregát na strani 46*.
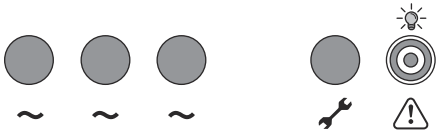	0013	Agregát je příliš horký.	Zkontrolujte přípojky vody na agregátu. Zkontrolujte průtok a teplotu vody. Obraťte se na schválené servisní středisko Husqvarna.

Ovládací panel	Kód chyby / informací	Stav	Krok
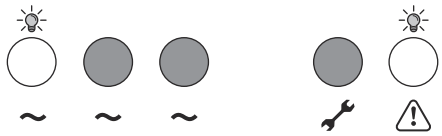	0019	Agregát je příliš horký (1fázový).	Zkontrolujte přípojky vody na agregátu. Zkontrolujte průtok a teplotu vody. Obraťte se na schválené servisní středisko Husqvarna.
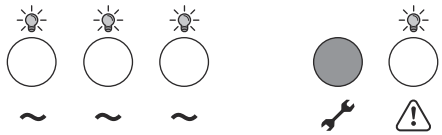	0019	Agregát je příliš horký (3fázový).	Zkontrolujte přípojky vody na agregátu. Zkontrolujte průtok a teplotu vody. Obraťte se na schválené servisní středisko Husqvarna.
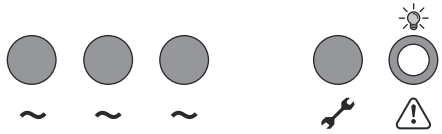		Zastavení nástroje z bezpečnostních důvodů	Odpojte a připojte nástroj. Spusťte nástroj. Pokud se chyba stále zobrazuje, obraťte se na schválené servisní středisko Husqvarna.

Přeprava a skladování

Přeprava

- Pokud je váš výrobek vybaven přepravním vozíkem, použijte jej k přemístění výrobku. Rukojeti přepravního vozíku lze použít jako ližiny při zvedání vozíku na nákladní vozidlo.
- Před přemístěním zařízení vypněte agregát a vytáhněte elektrický kabel.
- Před přepravou demontujte z výrobku kotouč a kryt kotouče.

Skladování výrobku

- Skladujte výrobek na uzamčeném místě, aby se zamezilo přístupů dětí a neoprávněných osob.
- Uchovávejte výrobek na suchém místě.
- Ujistěte se, že teplota není nižší než −25 °C (−77 °F) a vyšší než 50 °C (122 °F).
- Pokud hrozí nebezpečí zamrznutí vody, musí být výrobek zbaven veškeré zbývající vody sloužící jako chladicí kapalina. Nakloňte výrobek a vypusťte chladicí kapalinu z výstupního konektoru vody.

Likvidace

Symboly na produktu nebo jeho obalu označují, že tento výrobek nesmí být likvidován jako domácí odpad. Musí být odevzdán do příslušné recyklační stanice pro recyklaci elektrických a elektronických zařízení.

Před odesláním do příslušné recyklační stanice nezapomeňte výrobek odpojit od elektrické sítě a vyjmout z něj baterie. V zemích CE musí být baterie recyklovány podle směrnice 2014/30/EU. Nezapomeňte recyklační stanici informovat o tom, že uvnitř výrobku je lithium-iontová baterie. Odevzdejte baterie v příslušné recyklační stanici.

Zajištěním odpovídající likvidace tohoto výrobku pomůžete zabránit potenciálnímu negativnímu dopadu na životní prostředí a zdraví lidí, který by jinak mohl

být důsledkem nesprávné likvidace tohoto výrobku. Podrobnější informace o recyklaci tohoto výrobku získáte na městském úřadě, u služby zajišťující zpracování domácího odpadu nebo v prodejně, kde jste výrobek zakoupili.

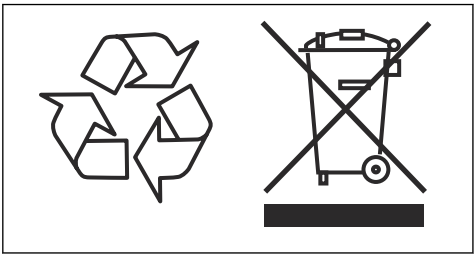

Technické údaje PP 8

Max. výkon, kW	6,5
Jmenovitý proud, 3 fáze, A	15
Jmenovitý proud, 1 fáze, A	15
3fázové vstupní napětí, V	200–480, 50/60 Hz
1fázové vstupní napětí, V	120–240, 50/60 Hz
Zdroj napájení	
3 fáze	L1+L2+L3+PE
1 fáze	L+N+PE
Chladicí voda (z připojeného nástroje)	
Max. tlak, bar/psi	7/102
Teplota vody, doporučená, °C/°F	< 25/77
Hmotnost	
Agregát, kg/lb	18/39

Technické údaje WS 8

Hmotnost	
Řezná jednotka, kg/lb	19/41
Kryt kotouče 600 mm, kg/lb	9,5/21
Kryt kotouče 900 mm, kg/lb	14/31
Celková hmotnost kolejnice, kg/lb	11/24
Velikost kotouče	
Velikost kotouče – max., mm/palce	900/36
Velikost kotouče – min., mm/palce	500/20
Zahajovací kotouč – max., mm/palce	600/24
Vzor kotouče pro těsné řezání 6×M8, Ø, mm/palce	85/3,34
Průměr středového otvoru, mm nebo palce	60 nebo 1
Hloubka řezu kotouče 600 – max., mm/palce	245/9,6
Hloubka řezu kotouče 900 – max., mm/palce	395/15,5
Motor pro pohon pilového kotouče	Permanent Magnet Motor
Výstupní výkon vrtací hřídele – max., kW	6

Převod výkonu	Převodový motor
Rychlost na výstupu, ot./min	0–1150
Napájecí systém/ovládání	Elektrický/automatický
Kroutící moment na pilový kotouč – max., Nm	68
Emise hluku [1]	
Hladina akustického výkonu, změřená dB (A)	119
Hladina akustického výkonu, zaručená L_{WA} dB (A)	105
Hladiny hluku [2]	
Hladina akustického tlaku, vypočítaná dB (A)	105

Technické údaje, dálkové ovládání a nabíječka

Specifikace baterie	Jmenovité napětí 7,2 V, 5 100 mAh
Baterie	1x Li-Ion baterie dodaná s výrobkem.
Doba provozu, h	12
Doba nabíjení, h	3
Nabíjecí cykly	>1000
Přenos signálu	Přenos rádiového signálu nebo kabel.
Radiofrekvenční pásma, GHz	2,4
Max. přenášený radiofrekvenční výkon, dBm	20[3]
Kabel, ovládání	Volitelně
Dosah, m/stopy	Až 300/984
Rozměry VxŠxH, dálkové ovládání, mm/palce	190×280×195 / 7,5×11,1×7,7
Hmotnost, dálkové ovládání (včetně baterie), kg/lb	1,6/3,5
Třída ochrany, dálkové ovládání	IP65
Provozní teplota, °C/°F	−20–60 / −4–140
Skladovací teplota s baterií, °C/°F	Méně než 1 měsíc: −20–50 / 4–122 Méně než 3 měsíce: −20–40 / 4–104 Méně než 1 rok: −20–20 / 4–68
Skladovací teplota bez akumulátoru, °C/°F	−40–85 / −40–185
Skladovací teplota, °C/°F	10–45/50–113

[1] Emise hluku měřené a vypočítané dle normy EN-62841-3-7, příloha I. Očekávaná odchylka měření je 10 dB(A). Emise hluku závisí na diamantovém kotouči a pracovních podmínkách. Při práci s výrobkem používejte schválenou ochranu sluchu. Deklarovanou hodnotu emisí hluku lze rovněž použít k předběžnému zhodnocení působení na uživatele.

[2] Hladina akustického tlaku měřená a vypočítaná dle normy EN-62841-3-7, příloha I.

[3] 13 dBm pro trhy, které nepřipouští 20 dBm.

Rozměry VxŠxH, nabíječka, mm/palce	47×97×185 / 1,8×3,8×7,3
Hmotnost, nabíječka, kg/lb	0,214/0,47
Třída ochrany, nabíječka	IP21
Zdroj napájení, nabíječka	12/24 VDC 110–240 VAC

Integrované připojení

Rádiové spektrum technologie BLE	
Frekvenční pásma nástroje, GHz	2,402 až 2,480
Maximální přenášený radiofrekvenční výkon, dBm/mW	4/2,5

Typické případy provozu generátoru

1fázový/3fázový	Power Pack 8, Wall Saw 8, Remote control, výstup	Výstup generátoru, V	Minimální doporučený výstup generátoru, kVA
3 fáze	Plný výkon	3x380–3x480	10
	Snížený výkon	3x200–3x240	10
1 fáze	Snížený výkon	220–240	5

Doporučená rychlost kotouče

VÝSTRAHA: Pokud kotouč rotuje rychlostí vyšší než doporučenou, může způsobit zranění osob a poškození výrobku.

„H“ je tvrdý nebo silně vyztužený beton. „M/S“ je středně tvrdý nebo měkký beton. „S“ je měkký beton.

Rychlost, ot/min	600 mm/24 palců	700 mm/28 palců	800 mm/32 palců	900 mm/35 palců
600				
700				H
800			H	M/S
900		H	M/S	S
1000	H	M/S	S	
1100	M/S	S		
1150	S			

Rozměry výrobku PP 8

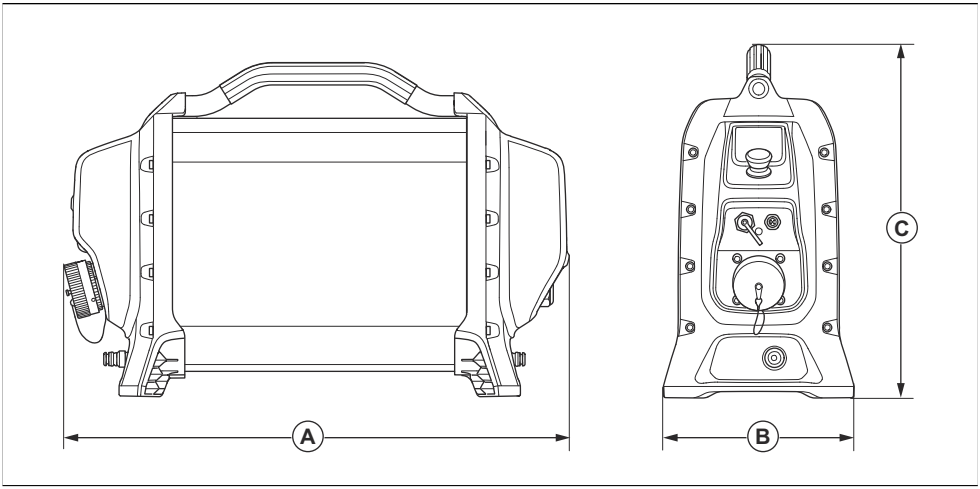

Rozměry, mm/palce					
W	570/22	**H**	183/7	**L**	410/16

Rozměry výrobku WS 8

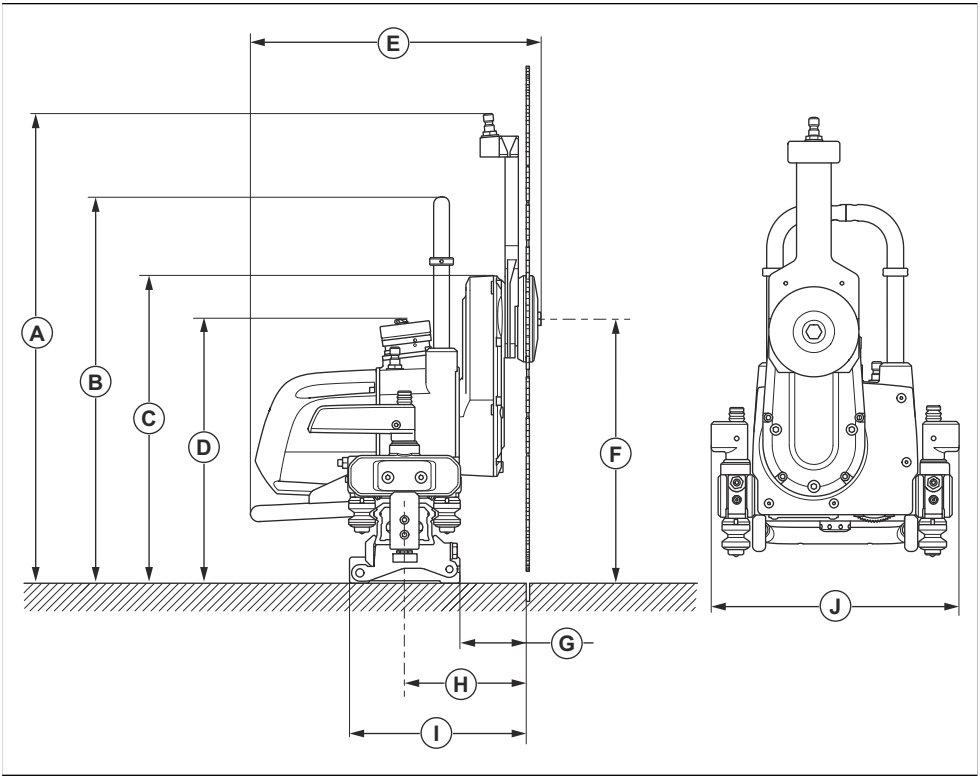

Rozměry, mm/palce							
A	567/22,3	B	466/18,3	C	365/14,4	D	318/12,5
E	348/13,7	F	319/12,6	G	80/3,14	H	145/5,7
I	213/8,4	J	286/11,3				

Rozměry výrobku, držáky

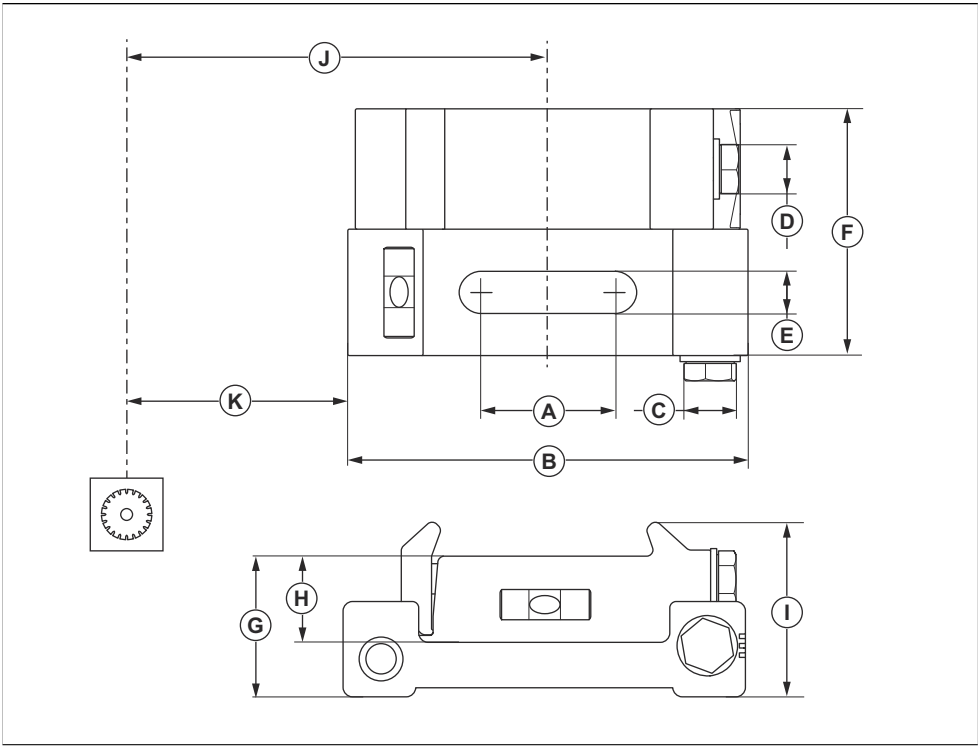

Rozměry, mm/palce							
A	45/1,77	B	133/5,24	C	17/0,7	D	17/0,7
E	14/0,55	F	82/3,23	G	46,5/1,83	H	28,5/1,1
I	58/2,3	J	145/5,7	K	80/3,15		

Rozměry výrobku, dálkové ovládání

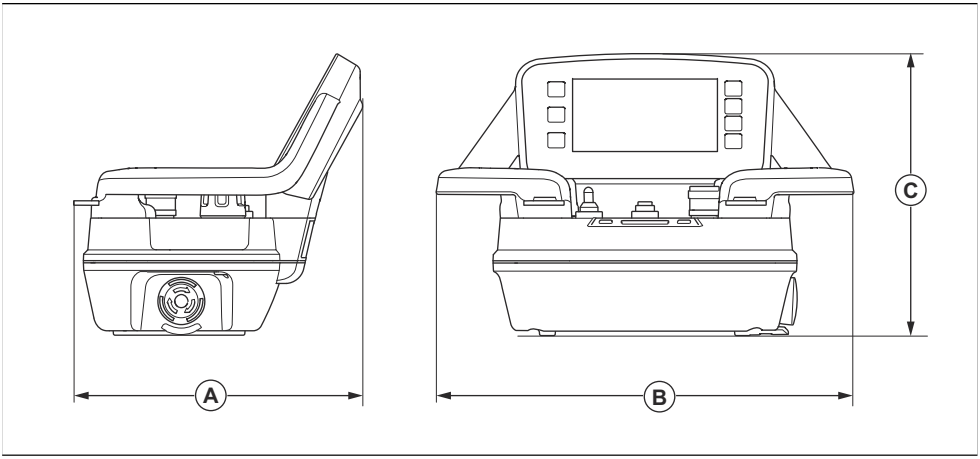

Rozměry, mm/palce					
A	190/7,5	B	280/11	C	195/7,7

Příslušenství

Příslušenství

Příslušenství	Podrobnosti
Adaptér, 1fázový	Pro zásuvku pro připojení nástroje jsou k dispozici různé adaptéry. Další informace získáte u svého prodejce Husqvarna.
Adaptérový kabel pro K 6500 / DM 650 k PP 70 / pro WS 220 k PP 8	
Držák šablony	
Držák, univerzální	
Kryt kotouče	Ø900 mm
Kryt kotouče pro těsné řezání	Ø600 mm
	Ø900 mm

Servis

Úvod

VÝSTRAHA: Opravy výrobku může provádět pouze autorizované servisní středisko. Účelem je zabránit nehodám obsluhy.

Autorizované servisní středisko

Chcete-li vyhledat nejbližší schválené servisní středisko /prodejce Husqvarna Construction Products, navštivte webovou stránku: https://www.husqvarnaconstruction.com/int/find-dealer/.

Kontaktní informace pro sídlo a zákaznický servis Husqvarna Construction Products:

Husqvarna Construction Products

433 81 Partille, Sweden

customerservicehcp@husqvarnagroup.com

Prohlášení o shodě EU

My, **společnost Husqvarna AB**, SE 561 82 Huskvarna, ŠVÉDSKO, tel. +46 36 146500, zcela zodpovědně prohlašujeme, že výrobek:

Popis	**Agregát**
Značka	HUSQVARNA
Typ/Model	PP 8
Identifikace	Výrobní čísla od roku 2024 a dále

je zcela ve shodě s následujícími směrnicemi a předpisy EU:

Směrnice/předpis	**Popis**
2014/53/EU	„týkající se rádiových zařízení“
2011/65/EU	„o zakázaných látkách“

a že byly použity následující normy nebo technické specifikace:

EN ISO 12100:2010

EN 55014-1:2017+A11:2020

EN 55014-2:1997+A1:2001+A2:2008+AC:1997

EN 61000-3-2:2014

EN 61000-3-3:2013

EN 62841-1:2015/AC:2015/A11:2022

ETSI EN 301 489-17 V3.3.1

ETSI EN 301 489-1 V2.2.1

ETSI EN 301 489-17 V3.2.0

Partille, 2024-06-20

Fredrik Sandinge,

Ředitel výzkumu a vývoje, vybavení pro řezání betonu a vrtání

Husqvarna AB, divize Construction

Osoba odpovědná za technickou dokumentaci

Prohlášení o shodě pro Spojené království

My, **společnost Husqvarna AB**, SE 561 82 Huskvarna, ŠVÉDSKO, tel. +46 36 146500, zcela zodpovědně prohlašujeme, že výrobek:

Popis	**Agregát**
Značka	HUSQVARNA
Typ/Model	PP 8
Identifikace	Výrobní čísla od roku 2024 a dále

a že byly použity následující normy nebo technické specifikace:

Nařízení o rádiových zařízeních 2017
Nařízení o omezení používání některých nebezpečných látek v elektrických a elektronických zařízeních 2012

a že byly použity následující harmonizované normy nebo technické údaje:

EN ISO 12100:2010

EN 55014-1:2017+A11:2020

EN 55014-2:1997+A1:2001+A2:2008+AC:1997

EN 61000-3-2:2014

EN 61000-3-3:2013

EN 62841-1:2015/AC:2015/A11:2022

ETSI EN 301 489-17 V3.3.1

ETSI EN 301 489-1 V2.2.1

ETSI EN 301 489-17 V3.2.0

Partille, 2024-06-20

Fredrik Sandinge,

Ředitel výzkumu a vývoje, vybavení pro řezání betonu a vrtání

Husqvarna AB, divize Construction

Osoba odpovědná za technickou dokumentaci

UK Importer:
Husqvarna UK Ltd
Preston Road, Co. Durham
DL5 6UP

UK CA

Prohlášení o shodě EU

My, **společnost Husqvarna AB**, SE 561 82 Huskvarna, ŠVÉDSKO, tel. +46 36 146500, zcela zodpovědně prohlašujeme, že výrobek:

Popis	**Stěnová pila**
Značka	HUSQVARNA
Typ/Model	WS 8
Identifikace	Výrobní čísla od roku 2024 a dále

je zcela ve shodě s následujícími směrnicemi a předpisy EU:

Směrnice/předpis	**Popis**
2006/42/ES	„o strojních zařízeních“
2014/30/EU	„o elektromagnetické kompatibilitě“
2011/65/EU	„o zakázaných látkách“

a že byly použity následující normy nebo technické specifikace:

EN ISO 12100:2010

EN IEC 62841-3-7: 2021

EN 55014-1:2017+A11:2020

EN 55014-2:1997+A1:2001+A2:2008+AC:1997

Partille, 2024-06-20

Fredrik Sandinge,

Ředitel výzkumu a vývoje, vybavení pro řezání betonu a vrtání

Husqvarna AB, divize Construction

Osoba odpovědná za technickou dokumentaci

Prohlášení o shodě pro Spojené království

My, **společnost Husqvarna AB**, SE 561 82 Huskvarna, ŠVÉDSKO, tel. +46 36 146500, zcela zodpovědně prohlašujeme, že výrobek:

Popis	**Stěnová pila**
Značka	HUSQVARNA
Typ/Model	WS 8
Identifikace	Výrobní čísla od roku 2024 a dále

je zcela ve shodě s následujícími předpisy Spojeného království:

Nařízení o dodávkách strojního zařízení (bezpečnostní předpisy) 2008
Nařízení o elektromagnetické kompatibilitě 2016
Nařízení o omezení používání některých nebezpečných látek v elektrických a elektronických zařízeních 2012

a že byly použity následující normy nebo technické specifikace:

EN ISO 12100:2010

EN IEC 62841-3-7: 2021

EN 55014-1:2017+A11:2020

EN 55014-2:1997+A1:2001+A2:2008+AC:1997

Partille, 2024-06-20

Fredrik Sandinge,

Ředitel výzkumu a vývoje, vybavení pro řezání betonu a vrtání

Husqvarna AB, divize Construction

Osoba odpovědná za technickou dokumentaci

UK Importer:
Husqvarna UK Ltd
Preston Road, Co. Durham
DL5 6UP

Third party licences

For questions

Written offer for source code covered by GPL and LGPL. In cases where specific license terms entitle you to the source code, Husqvarna will provide applicable source code upon written request to the extent of the license terms. Please direct inquiries to HUSQVARNA, Box 7454, SE-103 92 Stockholm.

ICU 52.1

Copyright © 1995-2013 and others. All rights reserved. Permission is hereby granted, free of charge, to any person obtaining a copy of this software and associated documentation files (the "Software"), to deal in the Software without restriction, including without limitation the rights to use, copy, modify, merge, publish, distribute, and/or sell copies of the Software, and to permit persons to whom the Software is furnished to do so, provided that the above copyright notice(s) and this permission notice appear in all copies of the Software and that both the above copyright notice(s) and this permission notice appear in supporting documentation. Copyright © 1991-2013 All rights reserved. Distributed under the Terms of Use in . Permission is hereby granted, free of charge, to any person obtaining a copy of the Unicode data files and any associated documentation (the "Data Files") or Unicode software and any associated documentation (the "Software") to deal in the Data Files or Software without restriction, including without limitation the rights to use, copy, modify, merge, publish, distribute, and/or sell copies of the Data Files or Software, and to permit persons to whom the Data Files or Software are furnished to do so, provided that (a) the above copyright notice(s) and this permission notice appear with all copies of the Data Files or Software, (b) both the above copyright notice(s) and this permission notice appear in associated documentation, and (c) there is clear notice in each modified Data File or in the Software as well as in the documentation associated with the Data File(s) or Software that the data or software has been modified.

Fontconfig 2.11

Copyright © 2000, 2001, 2002, 2003, 2004, 2006, 2007 Keith Packard. Copyright © 2005 Patrick Lam. Copyright © 2007 Dwayne Bailey and . Copyright © 2009 Roozbeh Pournader. Copyright © 2008, 2009, 2010, 2011, 2012, 2013, 2014, 2015, 2016, 2017, 2018, 2019, 2020 . Copyright © 2008 Danilo Šegan. Copyright © 2012 . Permission to use, copy, modify, distribute, and sell this software and its documentation for any purpose is hereby granted without fee, provided that the above copyright notice appear in all copies and that both that copyright notice and this permission notice appear in supporting documentation, and that the name of the author(s) not be used in advertising or publicity pertaining to distribution of the software without specific, written prior permission. The authors make no representations about the suitability of this software for any purpose. It is provided "as is" without express or implied warranty.

For power pack following license is applicable

Apache License. Version 2.0, January 2004. http://www.apache.org/licenses/.

1. Definitions. "License" shall mean the terms and conditions for use, reproduction, and distribution as defined by Sections 1 through 9 of this document. "Licensor" shall mean the copyright owner or entity authorized by the copyright owner that is granting the License. "Legal Entity" shall mean the union of the acting entity and all other entities that control, are controlled by, or are under common control with that entity. For the purposes of this definition, "control" means (i) the power, direct or indirect, to cause the direction or management of such entity, whether by contract or otherwise, or (ii) ownership of fifty percent (50%) or more of the outstanding shares, or (iii) beneficial ownership of such entity. "You" (or "Your") shall mean an individual or Legal Entity exercising permissions granted by this License. "Source" form shall mean the preferred form for making modifications, including but not limited to software source code, documentation source, and configuration files. "Object" form shall mean any form resulting from mechanical transformation or translation of a Source form, including but not limited to compiled object code, generated documentation, and conversions to other media types. "Work" shall mean the work of authorship, whether in Source or Object form, made available under the License, as indicated by a copyright notice that is included in or attached to the work (an example is provided in the Appendix below). "Derivative Works" shall mean any work, whether in Source or Object form, that is based on (or derived from) the Work and for which the editorial revisions, annotations, elaborations, or other modifications represent, as a whole, an original work of authorship. For the purposes of this License, Derivative Works shall not include works that remain separable from, or merely link (or bind by name) to the interfaces of, the Work and Derivative Works thereof. "Contribution" shall mean any work of authorship, including the original version of the Work and any modifications or additions to that Work or Derivative Works thereof, that is intentionally submitted to Licensor for inclusion in the Work by the copyright owner or by an individual or Legal Entity authorized to submit on behalf of the copyright owner. For the purposes of this definition, "submitted" means any form of electronic, verbal, or written communication sent to the Licensor or its representatives, including but not limited to communication on electronic mailing lists, source code control systems, and issue tracking systems that are managed by, or on behalf of, the Licensor for the purpose of discussing and improving the Work, but

excluding communication that is conspicuously marked or otherwise designated in writing by the copyright owner as "Not a Contribution." "Contributor" shall mean Licensor and any individual or Legal Entity on behalf of whom a Contribution has been received by Licensor and subsequently incorporated within the Work. 2. Grant of Copyright License. Subject to the terms and conditions of this License, each Contributor hereby grants to You a perpetual, worldwide, non-exclusive, no-charge, royalty-free, irrevocable copyright license to reproduce, prepare Derivative Works of, publicly display, publicly perform, sublicense, and distribute the Work and such Derivative Works in Source or Object form. 3. Grant of Patent License. Subject to the terms and conditions of this License, each Contributor hereby grants to You a per petual, worldwide, non-exclusive, no-charge, royalty-free, irrevocable(except as stated in this section) patent license to make, have made, use, offer to sell, sell, import, and otherwise transfer the Work, where such license applies only to those patent claims licensable by such Contributor that are necessarily infringed by their Contribution(s) alone or by combination of their Contribu-tion(s)with the Work to which such Contribution(s) was submitted. If You institute patent litigation against any entity (including across-claim or counterclaim in a lawsuit) alleging that the Work or a Contribution incorporated within the Work constitutes director contributory patent infringement, then any patent licenses granted to You under this License for that Work shall terminate as of the date such litigation is filed. 4. Redistribution. You may reproduce and distribute copies of the Work or Derivative Works thereof in any medium, with or without modifications, and in Source or Object form, provided that You meet the following conditions:(a) You must give any other recipi-ents of the Work or Derivative Works a copy of this License; and(b) You must cause any modi-fied files to carry prominent notices stating that You changed the files; and(c) You must retain, in the Source form of any Derivative Works that You distribute, all copyright, patent, trademark, and attribution notices from the Source form of the Work, excluding those notices that do not per-tain to any part of the Derivative Works; and(d) If the Work includes a "NOTICE" text file as part of its distribution, then any Derivative Works that You distribute must include a readable copy of the attribution notices contained within such NOTICE file, excluding those notices that do not per-tain to any part of the Derivative Works, in at least one of the following places: within a NOTICE text file distributed as part of the Derivative Works; within the Source form or documentation, if provided along with the Derivative Works; or, within a display generated by the Derivative Works, if and wherever such third-party notices normally appear. The contents of the NOTICE file are for informational purposes only and do not modify the License. You may add Your own attribution notices within Derivative Works that You distribute, alongside or as an addendum to the NOTICE text from the Work, provided that such additional attribution notices cannot be construed as modi-fying the License. You may add Your own copyright statement to Your modifications and may provide additional or different license terms and conditions for use, reproduction, or distribution of Your modifications, or for any such Derivative Works as a whole, provided Your use, reproduc-tion, and distribution of the Work otherwise complies with the conditions stated in this License. 5. Submission of Contributions. Unless You explicitly state otherwise, any Contribution intentionally submitted for inclusion in the Work by You to the Licensor shall be under the terms and condi-tions of this License, without any additional terms or conditions. Notwithstanding the above, noth-ing herein shall supersede or modify the terms of any separate license agreement you may have executed with Licensor regarding such Contributions. 6. Trademarks. This License does not grant permission to use the tradenames, trademarks, service marks, or product names of the Licensor, except as required for reasonable and customary use in describing the origin of the Work and reproducing the content of the NOTICE file. 7. Disclaimer of Warranty. Unless re-quired by applicable law or agreed to in writing, Licensor provides the Work (and each Contribu-tor provides its Contributions) on an "AS IS" BASIS,WITHOUT WARRANTIES OR CONDITIONS OF ANY KIND, either express or implied, including, without limitation, any warran-ties or conditions of TITLE, NON-INFRINGEMENT, MERCHANTABILITY, or FITNESS FOR APARTICULAR PURPOSE. You are solely responsible for determining the appropriateness of using or redistributing the Work and assume any risks associated with Your exercise of permis-sions under this License. 8. Limitation of Liability. In no event and under no legal theory, whether in tort (including negligence), contract, or otherwise, unless required by applicable law (such as deliberate and grossly negligent acts) or agreed to in writing, shall any Contributor be liable to You for damages, including any direct, indirect, special, incidental, or consequential damages of any character arising as a result of this License or out of the use or inability to use the Work (including but not limited to damages for loss of goodwill, work stoppage, computer failure or malfunction, or any and all other commercial damages or losses), even if such Contributor has been advised of the possibility of such damages. 9. Accepting Warranty or Additional Liability. While redistrib-uting the Work or Derivative Works thereof, You may choose to offer, and charge a fee for, ac-ceptance of support, warranty, indemnity, or other liability obligations and/or rights consistent with this License. However, in accepting such obligations, You may act only on Your own behalf and on Your sole responsibility, not on behalf of any other Contributor, and only if You agree to in-demnify, defend, and hold each Contributor harmless for any liability incurred by, or claims as-serted against, such Contributor by reason of your accepting any such warranty or additional lia-bility. END OF TERMS AND CONDITIONS APPENDIX: How to apply the Apache License to your work. To apply the Apache License to your work, attach the following boilerplate notice, with the fields enclosed by brackets "{}"replaced with your own identifying information. (Don't include the brackets!) The text should be enclosed in

the appropriate comment syntax for the file format. We also recommend that a file or class name and description of purpose be included on the same "printed page" as the copyright notice for easier identification within third-party archives. Copyright {yyyy} {name of copyright owner} Licensed under the Apache License, Version 2.0 (the "License"); you may not use this file except in compliance with the License. You may obtain a copy of the License athttp://www.apache.org/licenses/LICENSE-2.0 Unless required by appli-cable law or agreed to in writing, software distributed under the License is distributed on an "AS IS" BASIS, WITHOUT WARRANTIES OR CONDITIONS OF ANY KIND, either express or im-plied. See the License for the specific language governing permissions and limitations under the License.

Registrované ochranné známky

Slovo a loga *Bluetooth®* jsou registrované ochranné známky vlastněné společností *Bluetooth SIG, inc.* . Použití těchto známek společností Husqvarna podléhá licenci.

Obsah

Úvod..... 71
Bezpečnosť.....79
Montáž..... 87
Prevádzka.....97
Údržba..... 111
Riešenie problémov..... 115
Preprava a uskladnenie..... 123
Technické údaje.....125
Príslušenstvo..... 131
Servis.....132
Vyhlásenie o zhode..... 133
Softvér s otvoreným zdrojom..... 137
Registrované ochranné známky..... 140

Úvod

Popis výrobku

Výrobok je napájací zdroj PP 8, stenová píla a diaľkové ovládanie. Sú poháňané elektrickým motorom.

Stenová píla je namontovaná na vodiacej lište a používa sa so segmentovanými diamantovými kotúčmi. Stenová píla je uložená na prepravnom vozíku.

Napájací zdroj a stenová píla sú chladené vodou. Napájací zdroj a stenovú pílu používajte vždy s prívodom vody.

Napájací zdroj disponuje vstavanou konektivitou. Pozrite si časť *PP 8*.

Vstavaná konektivita

Husqvarna Fleet Services™ je cloudové riešenie správy aktív, ktoré ponúka správcovi strojového parku prehľad všetkých výrobkov pripojených cez vstavané snímače alebo snímače nainštalované po predaji. Snímače zaznamenávajú údaje, ako je doba prevádzky, servisné intervaly a ďalšie. Ak chcete zistiť viac o Husqvarna Fleet Services™, prevezmite iOS alebo Android aplikáciu Husqvarna Fleet Services na https://apps.apple.com/se/app/husqvarna-fleet-services/id1334672726 alebo https://play.google.com/store/apps/details?id=com.husqvarna.hfsmobile&hl=en.

Výrobky so vstavanou konektivitou sú pripojené prostredníctvom zabudovaného snímača Husqvarna Fleet Services™, ktorý disponuje Bluetooth Low Energy (BLE). Ďalšie informácie o spôsobe jeho používania nájdete v časti *Používanie vstavanej konektivity na strane 97*. Informácie o BLE technology radio spectrum nájdete v časti *Vstavaná konektivita na strane 127*.

Plánované použitie

Napájací zdroj sa používa na pohon príslušného elektrického nástroja Husqvarna s vysokofrekvenčnými motormi.

Stenová píla je určená na rezanie tvrdých materiálov, ako sú železobetón, kameň a tehly.

Výrobok používajú profesionálni operátori v obchodných prevádzkach. Výrobok nepoužívajte na iné účely.

Poznámka:

Napájací zdroj možno použiť aj spolu s iným elektrickým nástrojom, ako je vŕtačka a rozbrusovacia píla. Ak máte v úmysle použiť napájací zdroj pri práci s iným elektrickým nástrojom, ako je stenová píla, prečítajte si

- časti tohto návodu týkajúce sa napájacieho zdroja,
- návody na obsluhu iného elektrického nástroja.

Poznámka: Používanie tohto výrobku môže byť obmedzené vnútroštátnymi predpismi.

Prehľad napájacieho zdroja

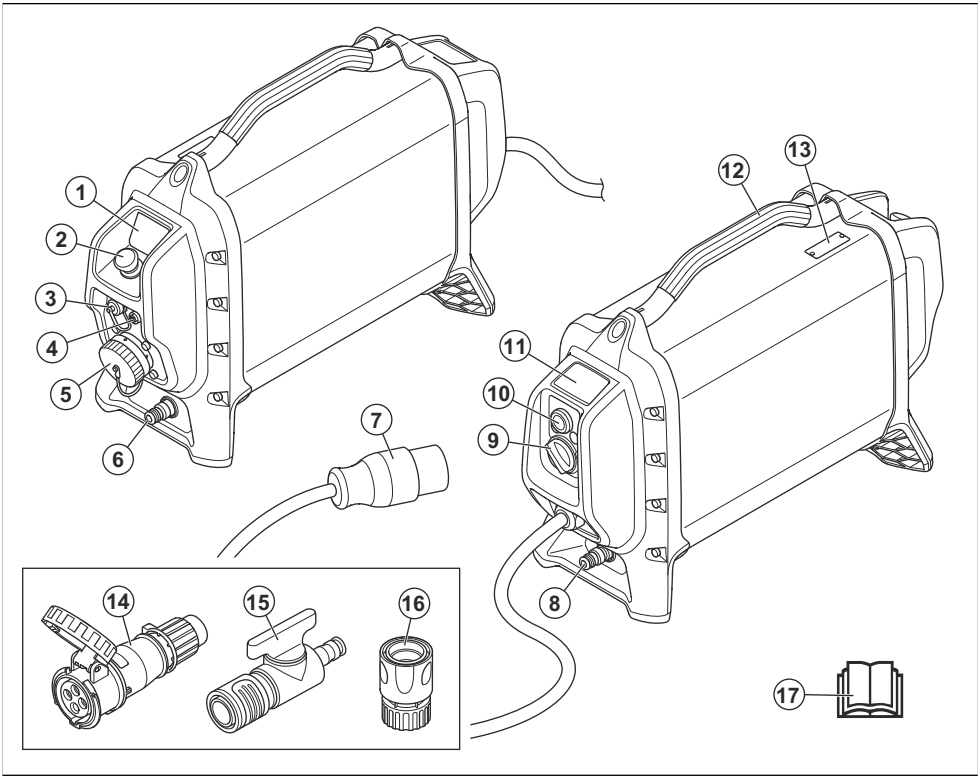

1. Ovládací panel a stavový indikátor
2. Tlačidlo zastavenia stroja
3. Pripojenie USB (na servisné účely schváleným personálom spoločnosti Husqvarna)
4. Zásuvka CAN
5. Výstup prípojky pre nástroj
6. Konektor na vývod vody
7. Napájacia zástrčka
8. Konektor na prívod vody
9. Gombík na resetovanie prúdového chrániča
10. Testovacie tlačidlo prúdového chrániča
11. Symboly na výrobku
12. Rukoväť
13. Typový štítok
14. Konektor (iba pre severoamerický trh)
15. Rýchlospojka (iba pre severoamerický trh)
16. Regulátor uzáveru vody (iba pre severoamerický trh)
17. Návod na obsluhu

Prehľad stenovej píly

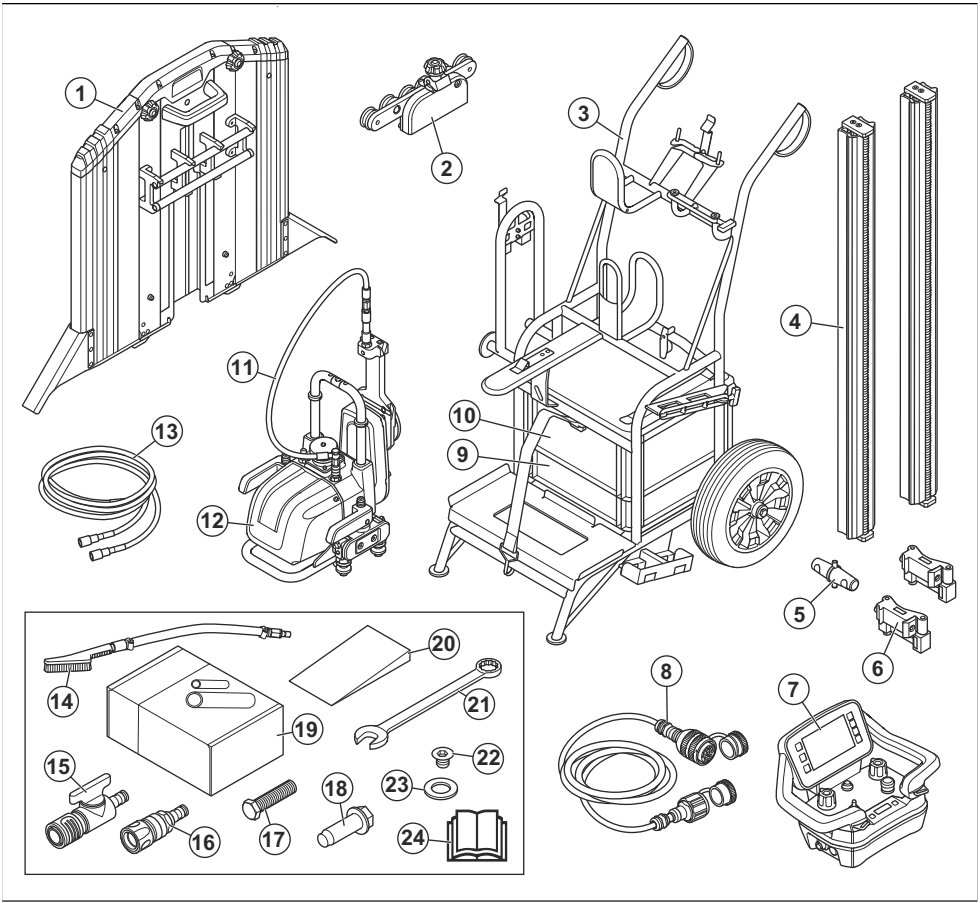

1. Kryt rezného kotúča, Ø 600 mm
2. Vodiace prvky krytu rezného kotúča
3. Prepravný vozík
4. Vodiaca lišta
5. Spojovací článok
6. Montážny držiak, štandardný
7. Diaľkové ovládanie
8. Napájací kábel
9. Odkladacia skrinka, príslušenstvo
10. Odkladacia skrinka, diaľkové ovládanie
11. Hadica na vodu
12. Jednotka píly
13. Hadica na vodu
14. Vodná kefa
15. Ventil
16. Adaptér
17. Skrutka
18. Excentrická skrutka, 5 ks
19. Zápustná kotviaca skrutka M10×40
20. Klin
21. Kľúč
22. Skrutka na tesné rezanie pri stene (zápustná) M8×12, 10.9
23. Podložka
24. Návod na obsluhu

Prehľad jednotky píly

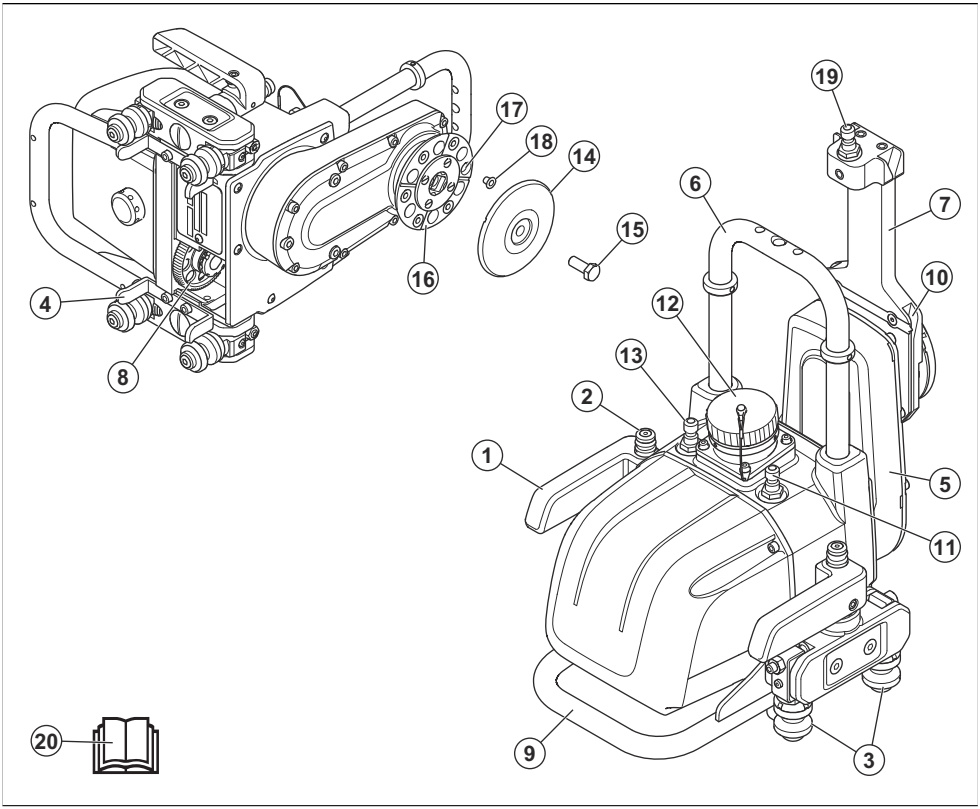

1. Zaisťovacia rukoväť
2. Tlačidlo zaistenia (tlačidlo na zaisťovacej rukoväti treba stlačiť, aby sa uvoľnila bezpečnostná západka a zaisťovacie rukoväti sa uvoľnili)
3. Vodiace kolieska (dotiahnite k vodiacej lište pomocou zaisťovacích rukovätí)
4. Vodiaci prvok pre kolesá pri montáži píly na vodiace lišty.
5. Rezné rameno (hĺbka rezu sa reguluje otáčaním ramena pomocou diaľkového ovládania)
6. Nástavec na kryt rezného kotúča
7. Vodiaca príruba krytu rezného kotúča (možno otočiť do prepravnej polohy)
8. Ozubené koleso posuvu (umožňuje píle pohybovať sa po vodiacej lište)
9. Rukoväť
10. Vodiaca drážka krytu rezného kotúča
11. Prípojka odtoku vody (pripojená k vodnej prípojke rezného kotúča)
12. Elektrická prípojka a riadiaca prípojka
13. Vstup chladenia vodou
14. Vonkajšia príruba kotúča
15. Skrutka rezného kotúča
16. Vnútorná príruba rezného kotúča (keď vykonávate tesné rezanie pri stene, kotúč je bezpečne pripevnený k vnútornej prírube kotúča)
17. Závitové skrutky na tesné rezanie, 6 ks.
18. Záslepky na závity, 6 ks.
19. Pripojenie vody pre rezný kotúč
20. Návod na obsluhu

Kryt rezného kotúča

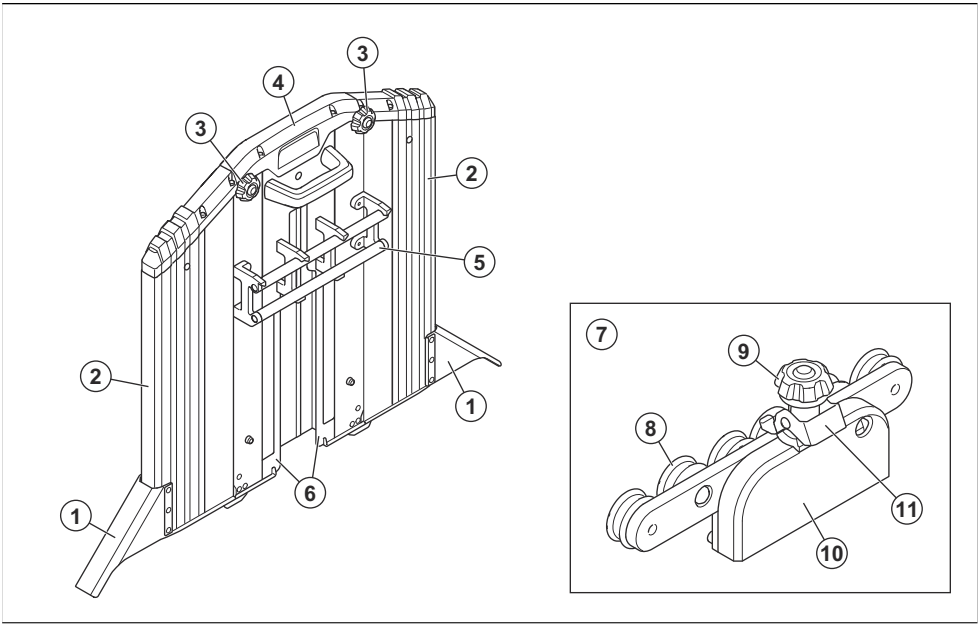

1. Kryt rozprašovača
2. Vonkajšie časti
3. Zaisťovacie kolieska na vonkajšie časti
4. Stredová časť
5. Vodiace rúrky
6. Klzné lišty
7. Vodiace prvky krytu rezného kotúča
8. Vodiace valčeky
9. Zaisťovacie koliesko krytu rezného kotúča
10. Nadstavec krytu rezného kotúča (je namontovaný na nadstavci na jednotke píly)
11. Zaistenie vodiaceho prvku krytu kotúča (blokuje vodiaci prvok krytu rezného kotúča na kryte rezného kotúča)

Prehľad diaľkového ovládania

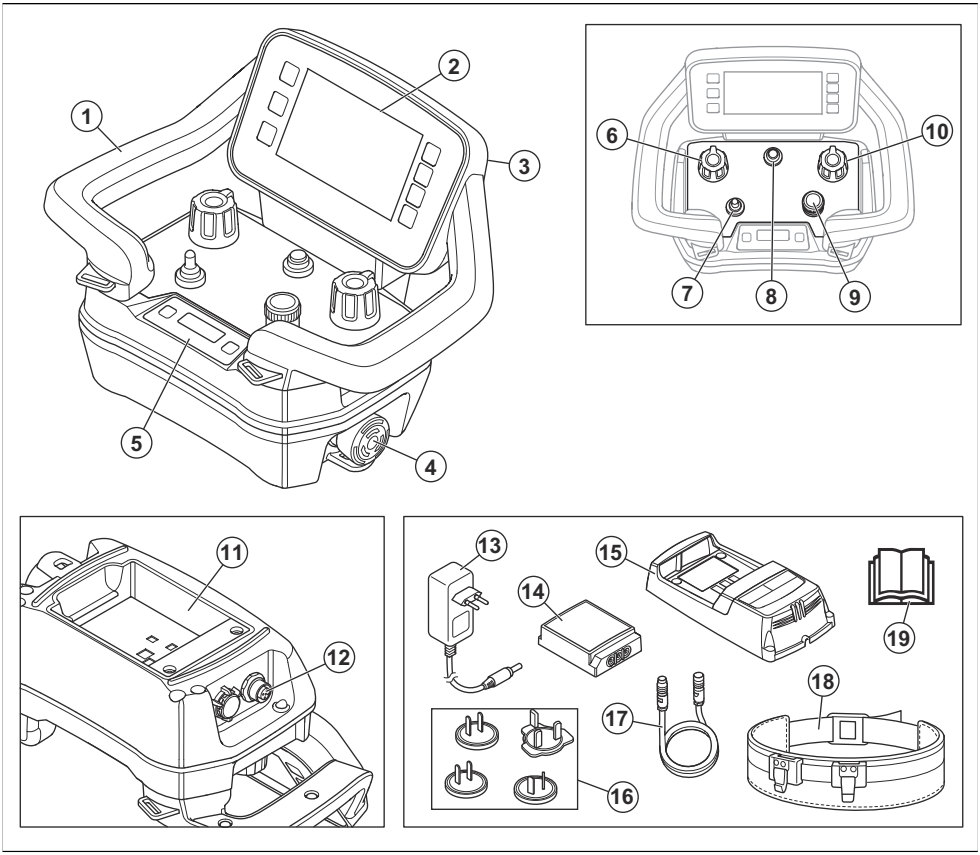

1. Rukoväť
2. HMI displej
3. Konektor pre kábel USB
4. Tlačidlo zastavenia stroja
5. Displej informačného centra. Pozrite si časť *Displej informačného centra na strane 109*.
6. Gombík pre hĺbkový pohyb rezného ramena
7. Spínač spustenia/zastavenia pre rezný kotúč
8. Vypínač
9. Gombík na nastavenie rýchlosti rezného kotúča
10. Gombík pre pozdĺžny pohyb stenovej píly na vodiacej lište
11. Držiak akumulátora
12. Konektor pre zbernicový kábel CAN
13. Adaptér AC/DC nabíjačky batérií
14. Batéria diaľkového ovládania
15. Nabíjačka batérie pre batériu diaľkového ovládania
16. Zástrčky pre rôzne trhy
17. Zbernicový kábel CAN
18. Pás na diaľkové ovládanie
19. Návod na obsluhu

Prehľad HMI displeja

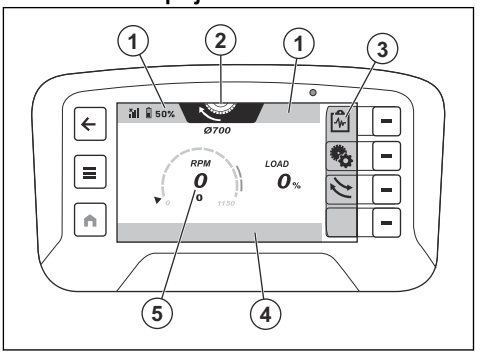

1. Horná lišta
2. Karta prevádzkového režimu
3. Lišta rýchlej akcie
4. Spodná lišta
5. Zobrazenie výrobku

Symboly na hornej lište displeja

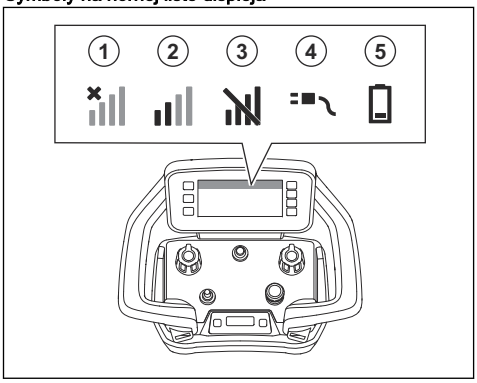

Pozícia	Funkcia
1	Žiadny rádiový signál. Žiadne spojenie s výrobkom.
2	Sila rádiového signálu.
3	Rádiový signál je blokovaný.
4	Zbernicový kábel CAN je pripojený medzi výrobkom a diaľkovým ovládaním.
5	Stav nabitia. Keď je symbol akumulátora žltý, stav nabitia je 11 – 20 %. Keď je symbol akumulátora červený, stav nabitia je nižší ako 10 %.

Symboly na karte prevádzkového režimu na displeji

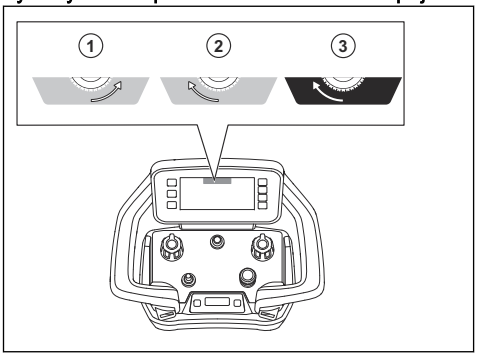

Keď sa rezný kotúč začne otáčať, karta prevádzkového režimu sa zmení na oranžovú (3).

Pozícia	Funkcia
1	Je zvolený prevádzkový režim proti smeru hodinových ručičiek.
2	Je zvolený prevádzkový režim v smere hodinových ručičiek.
3	Je spustený prevádzkový režim v smere hodinových ručičiek.

Symboly na napájacom zdroji

UPOZORNENIE: Neopatrné alebo nesprávne používanie môže spôsobiť zranenie alebo usmrtenie obsluhy alebo iných osôb.

Pred používaním výrobku si pozorne prečítajte návod na obsluhu a uistite sa, že porozumiete uvedeným pokynom.

Vždy si nasaďte chrániče sluchu, chrániče očí a ochranu dýchania.

Kontrola alebo údržba sa musí vykonávať so zastaveným motorom a odpojenou napájacou zástrčkou.

Napájané súčasti.

Tento výrobok je v súlade s príslušnými smernicami ES.

Výrobok je v súlade so smernicami o elektromagnetickej kompatibilite platnými v Austrálii a na Novom Zélande.

Čínsky symbol doby ekologického využívania RoHS (EUFP).

Výrobok alebo jeho obal nepredstavuje komunálny odpad. Recyklujte ho v recyklačnej stanici určenej pre elektrické a elektronické zariadenia.

Poznámka: Ostatné symboly/štítky na výrobku obsahujú údaje v súlade so zvláštnymi požiadavkami certifikácie pre určité trhy.

Symboly na stenovej píle

UPOZORNENIE: Tento výrobok môže byť nebezpečný a spôsobiť vážne poranenie alebo usmrtenie obsluhujúceho pracovníka alebo iných osôb. Postupujte opatrne a používajte výrobok správnym spôsobom.

Pred používaním výrobku si pozorne prečítajte návod na obsluhu a uistite sa, že porozumiete uvedeným pokynom.

Používajte schválenú ochrannú prilbu, chrániče sluchu a chrániče očí a ochranu dýchacích ciest.

Ruky a nohy držte v bezpečnej vzdialenosti od kotúča.

Kontrola a/alebo údržba sa musia vykonať so zastaveným motorom a odpojenou zástrčkou.

Výrobok alebo jeho obal nepredstavuje komunálny odpad. Recyklujte ho v schválenom zariadení na likvidáciu elektrických a elektronických zariadení.

Tento výrobok je v súlade s príslušnými smernicami ES.

Poznámka: Ostatné symboly/štítky na výrobku obsahujú údaje v súlade so zvláštnymi požiadavkami certifikácie pre určité trhy.

Špecifikácia HID

Husqvarna Identifikačné číslo má 5 častí a celkovo 25 znakov: [PNC] [Výroba a linka] [Dátum] [Č. sekvencie] [kontrolný znak].

Dátum má 7 znakov.

- Formát: RRRRTTD
- RRRR = rok
- TT = číslo týždňa
- D = číslo dňa

Typový štítok napájacieho zdroja PP 8

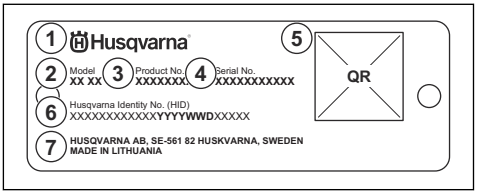

1. Výrobca
2. Model
3. Číslo výrobku
4. Výrobné číslo
5. QR kód
6. Identifikačné číslo Husqvarna
7. Adresa výrobcu

Typový štítok stenovej píly WS 8

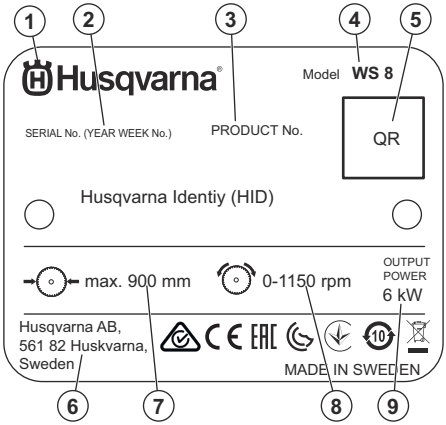

- 1: Výrobca
- 2: Výrobné číslo s dátumom výroby (YYYY, WW, XXXXX): Rok, týždeň, séria č.
- 3: Výrobok č.
- 4: Model
- 5: QR kód
- 6: Adresa výrobcu
- 7: Max. rozmer rezného kotúča, mm
- 8: Maximálne otáčky, ot./min
- 9: Výstupný výkon, kW

Typový štítok diaľkového ovládania Husqvarna

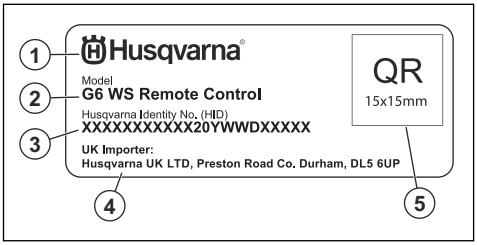

1. Výrobca
2. Model
3. Identifikačné číslo Husqvarna s dátumom výroby (YYYY, WW, XXXXX): Rok, týždeň, séria č.
4. Adresa dovozcu UK
5. QR kód

Poškodenie výrobku

Nie sme zodpovední za škody na našom výrobku v prípade:

- nesprávne vykonanej opravy výrobku,
- opravy výrobku, pri ktorej neboli použité diely od výrobcu alebo diely schválené výrobcom,
- používania príslušenstva od iného výrobcu alebo príslušenstva, ktoré nie je schválené výrobcom,
- opravy výrobku, ktoré neboli vykonané v schválenom servisnom stredisku alebo schválenými kompetentnými osobami.

Bezpečnosť

Bezpečnostné definície

Výstrahy, upozornenia a poznámky slúžia na zdôraznenie mimoriadne dôležitých častí návodu.

VÝSTRAHA: Používa sa, ak pre obsluhu alebo osoby v okolí existuje nebezpečenstvo poranenia alebo smrti v prípade nedodržania pokynov v návode.

VAROVANIE: Používa sa, ak hrozí nebezpečenstvo poškodenia produktu, iných materiálov alebo okolitej oblasti v prípade nedodržania pokynov v návode.

Poznámka: Používa sa na poskytnutie informácií nad rámec nevyhnutných informácií v danej situácii.

Všeobecné bezpečnostné pokyny

VÝSTRAHA: Skôr než budete výrobok používať, prečítajte si nasledujúce výstrahy.

- Tento výrobok môže byť nebezpečný, ak nie ste opatrní alebo ho používate nesprávne. Tento výrobok môže spôsobiť vážne poranenie alebo usmrtenie obsluhujúceho pracovníka alebo iných osôb. Pred použitím výrobku si musíte prečítať tento návod na obsluhu a porozumieť jeho obsahu.
- Uschovajte si všetky upozornenia a pokyny.
- Dodržiavajte všetky platné zákony a predpisy.
- Obslužný personál aj jeho zamestnávateľ musia poznať a predchádzať rizikám počas prevádzky výrobku.
- Výrobok smú používať iba osoby, ktoré si prečítali návod na obsluhu a porozumeli jeho obsahu.
- Nepoužívajte výrobok, ak ste pred použitím neabsolvovali príslušné školenie. Zabezpečte vyškolenie všetkých operátorov.
- Nedovoľte, aby výrobok používali deti.
- Výrobok smú obsluhovať iba oprávnené osoby.
- Za nehody, pri ktorých dôjde k poškodeniu zdravia osôb alebo majetku, nesie zodpovednosť prevádzkovateľ.
- Výrobok nepoužívajte, ak ste unavení, chorí alebo ste pod vplyvom alkoholu, drog alebo liekov.
- Výrobok nenechajte používať žiadnu osobu, ak je unavená, chorá alebo pod vplyvom alkoholu, drog alebo liekov.
- Vždy zachovávajte opatrnosť a riaďte sa zdravým úsudkom.
- Tento výrobok vytvára počas prevádzky elektromagnetické pole. Toto pole môže za určitých okolností spôsobovať rušenie aktívnych alebo pasívnych implantovaných lekárskych prístrojov. Na zníženie rizika vážneho poranenia alebo usmrtenia odporúčame, aby sa osoby s implantovanými lekárskymi pomôckami poradili so svojím lekárom a výrobcom danej lekárskej pomôcky ešte pred použitím tohto výrobku.
- Výrobok udržiavajte čistý. Uistite sa, že sú symboly a emblémy čitateľné.
- Výrobok nepoužívajte, ak je poškodený.
- Výrobok neupravujte.
- Nepoužívajte výrobok, ak je možné, že bol upravený inými osobami.
- Počas parkovania výrobku a počas jeho prepravy zastavte diaľkové ovládanie. Diaľkové ovládanie zastavíte stlačením vypínača na diaľkovom ovládaní.

Všeobecné bezpečnostné upozornenia k stroju

VÝSTRAHA: **Prečítajte si všetky bezpečnostné upozornenia a pokyny a pozrite si ilustrácie a uvedené špecifikácie tohto stroja.** Nedodržanie všetkých nižšie uvedených pokynov môže spôsobiť zásah elektrickým prúdom, požiar alebo ťažké zranenia.

- **Uchovajte si všetky upozornenia a pokyny pre budúce použitie.** Výraz „stroj“ použitý v upozorneniach označuje stroj napájaný z elektrickej siete (s káblom) alebo z akumulátora (bez kábla).

Bezpečnosť na pracovisku

- **Pracovisko udržiavajte v čistote a dobre osvetlené.** Neporiadok aj tmavé osvetlenie vedú k nehodám.
- **Stroje nepoužívajte vo výbušnom prostredí, napríklad v prítomnosti horľavých kvapalín, plynov alebo prachu.**Stroje vytvárajú iskry, ktoré môžu vznietiť prach alebo výpary.
- **Nedovoľte, aby sa v blízkosti práce so strojom zdržiavali deti alebo iné osoby.** Rušivé podnety môžu spôsobiť stratu kontroly.

Elektrická bezpečnosť

- **Parametre elektrických nástrojov sa musia zhodovať s parametrami napájacej zásuvky. Nikdy a žiadnym spôsobom nemodifikujte elektrickú zástrčku.** Nemodifikované zástrčky a zhodné zásuvky znižujú riziko úrazu elektrickým prúdom.
- **Zabráňte telesnému kontaktu s uzemnenými plochami, napríklad s potrubím, radiátormi, sporákmi a chladničkami.** Ak je vaše telo uzemnené, riziko úrazu elektrickým prúdom je zvýšené.
- **Nevystavujte elektrické nástroje dažďu alebo vlhkým podmienkam.** Ak sa do elektrického nástroja dostane voda, zvyšuje sa nebezpečenstvo úrazu elektrickým prúdom.
- **Nepoužívajte kábel nesprávnym spôsobom. Kábel nikdy nepoužívajte na prenášanie, ťahanie alebo odpájanie elektrického nástroja. Kábel chráňte pred teplom, olejom, ostrými hranami alebo pohybujúcimi sa časťami.** Poškodené alebo zamotané káble zvyšujú riziko úrazu elektrickým prúdom.
- **Pri používaní elektrického nástroja vonku používajte predlžovací kábel vhodný na vonkajšie použitie.** Používanie kábla určeného do vonkajšieho prostredia znižuje riziko zásahu elektrickým prúdom.
- **Ak je nevyhnutné použiť elektrický nástroj vo vlhkom prostredí, na napájanie nástroja použite vedenie vybavené prúdovým chráničom (RCD).** Použitie prúdového chrániča znižuje riziko úrazu elektrickým prúdom.
- Použite prúdový chránič na zníženie rizika zásahu elektrickým prúdom. Odporúča sa prúdový chránič s menovitou hodnotou zvyškového prúdu menšou ako 30 mA.
- Prúdový chránič by sa mal inštalovať vo vzdialenosti 0,5 m alebo menej od zástrčky napájacieho kábla alebo by sa mal inštalovať v zástrčke napájacieho kábla.

Pokyny k uzemneniu produktu

VÝSTRAHA: Nesprávne pripojenie môže spôsobiť zásah elektrickým prúdom. Ak nemáte istotu, či je sieťová zásuvka správne uzemnená, obráťte sa na certifikovaného elektrikára.

Neupravujte napájaciu zástrčku tak, aby sa zmenili výrobné špecifikácie. Ak sú napájacia zástrčka alebo napájací kábel poškodené alebo musí byť vymenené, obráťte sa na servisného zástupcu spoločnosti Husqvarna. Dodržujte miestne predpisy a zákony.

Ak úplne nerozumiete pokynom týkajúcim sa uzemneného produktu, obráťte sa na certifikovaného elektrikára.

Používajte len uzemnené vonkajšie predlžovacie káble s uzemňovacími zástrčkami a uzemňovacou zásuvkou vhodnou pre danú uzemňovaciu zástrčku.

Tento výrobok má uzemnený kábel a napájaciu zástrčku. Produkt vždy pripájajte k uzemnenej sieťovej zásuvke. Znižuje sa tým riziko úrazu elektrickým prúdom.

Na výrobku nepoužívajte adaptéry.

Predlžovacie káble

- Používajte iba schválené predlžovacie káble s dostatočnou dĺžkou.
- Menovitá hodnota na predlžovacom kábli musí byť rovnaká alebo vyššia ako menovitá hodnota uvedená na výrobnom štítku výrobku.
- Používajte uzemnené predlžovacie káble.
- Pri používaní výrobku vonku používajte predlžovací kábel vhodný na použitie vonku. Znižuje sa tým riziko úrazu elektrickým prúdom.
- Miesto pripojenia k predlžovaciemu káblu udržujte suché a nad zemou.
- Predlžovací kábel chráňte pred horúčavou, olejom, ostrými hranami alebo pohybujúcimi sa časťami. Poškodený kábel zvyšuje riziko úrazu elektrickým prúdom.
- Skontrolujte, či je predlžovací kábel v dobrom stave a nie je poškodený.
- Predlžovací kábel nepoužívajte, keď je navinutý. Môže to spôsobiť, že sa predlžovací kábel príliš zahreje.

- Počas používania výrobku sa uistite, že sa predlžovací kábel nachádza za vami a za výrobkom. Zabráni sa tým poškodeniu predlžovacieho kábla.

Bezpečnosť batérií

VÝSTRAHA: Skôr než budete výrobok používať, prečítajte si nasledujúce výstrahy.

- Batériu nepoužívajte, ak ste unavení, chorí alebo ste pod vplyvom alkoholu, drog alebo liekov.
- Batériu nenechajte používať žiadnu osobu, ak je unavená, chorá alebo pod vplyvom alkoholu, drog alebo liekov.
- Nedovoľte, aby batériu používali deti.
- Používajte iba batérie , ktoré pre tento výrobok odporúčame. Batérie sú softvérovo kódované.
- Používajte len originálne batérie určené pre tento výrobok. Pri výmene batérií za batérie nesprávneho typu hrozí nebezpečenstvo výbuchu. Ak potrebujete ďalšie informácie, obráťte sa na predajcu.
- Nabíjateľné batérie používajte iba na napájanie príslušných výrobkov značky Husqvarna. Nepoužívajte batérie ako zdroj napájania iných zariadení, aby ste zabránili riziku zranenia.
- Nebezpečenstvo zásahu elektrickým prúdom. Nepripájajte konektory batérie ku kľúčom, skrutkám ani k iným kovovým predmetom. Môže dôjsť k skratu batérie.
- V prípade úniku kvapaliny z batérie zabráňte zasiahnutiu pokožky a očí kvapalinou. Ak ste sa kvapaliny dotkli, umyte zasiahnutú oblasť veľkým množstvom vody a vyhľadajte lekársku pomoc.
- Nepoužívajte batérie, ktoré nie sú nabíjateľné.
- Nepokúšajte sa batériu upravovať.
- Do vetracích otvorov batérií nevkladajte žiadne predmety.
- Batérie nevystavuje priamemu slnečnému žiareniu, teplu ani otvorenému ohňu. Batérie môžu spôsobiť výbuch a následné popálenie alebo poleptanie.
- Batérie nevystavujte dažďu ani vlhku.
- Batérie nevystavujte mikrovlnnému žiareniu ani vysokému tlaku.
- Nepokúšajte sa batérie rozoberať ani rozdrviť.
- Batérie používajte pri teplotách okolitého prostredia od -20 °C (-4 °F) do 60 °C (140 °F).
- Batérie nabíjajte pri teplotách okolitého prostredia od 10 °C (50 °F) do 45 °C (113 °F).
- Batérie ani nabíjačku batérií nečistite vodou. Pozrite si časť *Týždenné čistenie diaľkového ovládania na strane 114*.
- Nepoužívajte poškodené batérie.
- Batérie uchovávajte v bezpečnej vzdialenosti od kovových predmetov, ako sú napr. klince, skrutky alebo šperky.
- Ak výrobok nepoužívate dlhšie ako 1 týždeň, vyberte batérie z diaľkového ovládania.

Osobná bezpečnosť

- **Pracujte obozretne, dávajte pozor a pri používaní stroja postupujte rozumne. Stroj nepoužívajte, ak ste unavení alebo pod vplyvom drog, alkoholu alebo liekov**. Chvíľka nepozornosti pri používaní strojov môže viesť k vážnemu zraneniu.
- **Používajte osobné ochranné pomôcky. Vždy noste ochranné prostriedky očí.** Používanie osobných ochranných prostriedkov, ako je maska proti prachu, protišmyková bezpečnostná obuv, ochranná prilba alebo ochrana sluchu podľa druhu a spôsobu použitia elektrického náradia, znižujú riziko poranenia.
- **Zabráňte neúmyselnému spusteniu zariadenia. Pred pripojením k elektrickej sieti alebo akumulátoru, zdvihnutím alebo prenesením stroja overte, či je vypínač vo vypnutej polohe.** Pokiaľ máte pri prenášaní strojov prst na spínači alebo pokiaľ sú stroje v zapnutom stave pripojené na zdroj prúdu, môže dôjsť k úrazom.
- **Predtým, ako stroj zapnete, odstráňte z neho nastavovací kľúč alebo kľúč na matice.** Nástroje alebo kľúče, ktoré sa nachádzajú v rotujúcich častiach stroja, môžu spôsobiť úraz.
- **Nenaťahujte sa príliš ďaleko. Vždy si udržiavajte rovnováhu a správny postoj.** Tým môžete stroj v neočakávaných situáciách lepšie kontrolovať.
- **Vhodne sa oblečte. Nenoste voľné oblečenie alebo šperky. Udržujte svoje vlasy a oblečenie mimo dosahu pohyblivých častí.** Voľné oblečenie, šperky alebo dlhé vlasy sa môžu zachytiť v pohyblivých častiach.
- **Ak je možné pripojiť zariadenia na odsávanie a zber prachu, overte, či sú tieto zariadenia pripojené a či sa správne používajú.** Používanie zberača prachu môže obmedziť nebezpečenstvá týkajúce sa prachu.
- **Aj keď ste po viacnásobnom používaní so strojom oboznámení, nenechajte sa ukolísať falošným pocitom bezpečia a neprestaňte dbať na bezpečnostné pravidlá pre stroj.** Nepozorné konanie môže v zlomku sekundy viesť k ťažkým poraneniam.

Používanie a starostlivosť o stroj

- **Stroj nepreťažujte. Pre svoju prácu používajte vždy len na to určený stroj.** S vhodným strojom sa vám v danom rozsahu výkonu bude pracovať lepšie a bezpečnejšie.
- **Nepoužívajte stroj, ktorý má pokazený spínač.** Stroj, ktorý sa nedá zapnúť a vypnúť, je nebezpečný a musí sa opraviť.
- **Pred akýmkoľvek nastavovaním, výmenou príslušenstva alebo skladovaním stroja odpojte zástrčku od zdroja napájania alebo vyberte akumulátor zo stroja, ak je vyberateľný.** Toto bezpečnostné opatrenie zabráni neúmyselnému štartu stroja.
- **Nepoužívaný stroj uskladnite mimo dosahu detí. Nedovoľte, aby stroj používali osoby, ktoré s ním nie sú oboznámené alebo si neprečítali tieto**

pokyny. Stroje sú nebezpečné, pokiaľ ich používajú neskúsené osoby.

- **Vykonávajte údržbu strojov a príslušenstva. Kontrolujte, či sa pohyblivé diely voľne pohybujú a nezasekávajú sa, či nie sú niektoré diely zlomené alebo tak poškodené, že by mohli ovplyvniť funkciu stroja. Poškodené diely stroja nechajte pred použitím opraviť.** Mnohé úrazy sú spôsobené nesprávnou údržbou strojov.
- **Rezacie nástroje udržiavajte nabrúsené a v čistote.** Správne udržiavané rezacie stroje s ostrými hranami sú menej náchylné na uviaznutie a ľahšie sa ovládajú.
- **Stroj, príslušenstvo, ostrie a pod. používajte v súlade s týmito pokynmi, pričom vezmite do úvahy pracovné podmienky a typ vykonávanej práce.** Použitie stroja na iné ako určené účely môže viesť k nebezpečným situáciám.
- **Rukoväti a úchytné povrchy udržiavajte suché, čisté a neznečistené olejom a mazivom.** Klzké rukoväte a plochy rukoväte znemožňujú bezpečnú obsluhu a kontrolu elektrického náradia v nepredvídateľných situáciách.

Služba

- **Stroj zverte do opravy iba kvalifikovanému odborníkovi a používajte iba originálne náhradné diely.** Iba tak je možné zaistiť zachovanie bezpečnosti stroja.
- **Poškodené akumulátory nikdy neservisujte sami.** Servis akumulátora smie vykonávať len výrobca alebo autorizovaný servis.

Bezpečnostné pokyny pre stenové píly

- **Elektrický nástroj držte pri používaní za izolované časti určené na držanie, pretože rezací nástroj môže prísť do kontaktu so skrytými káblami alebo svojím vlastným káblom.** Rezací nástroj, ktorý príde do styku s vodičom pod napätím, môže uviesť pod napätie exponované kovové časti elektrického nástroja a môže používateľovi spôsobiť úraz elektrickým prúdom.
- **Pri rezaní diamantom používajte chrániče sluchu.** Vystavenie hluku môže spôsobiť stratu sluchu.
- **Ak sa diamantové koleso zasekne, prestaňte vyvíjať silu a nástroj vypnite.** Pokúste sa zistiť príčinu a prijmite nápravné opatrenia na odstránenie príčiny zaseknutia diamantového kotúča.
- **Pri vŕtaní skrz obrobok zaistite ochranu osôb a pracovnej oblasti na druhej strane.** Diamantové koleso môže prečnievať cez obrobok.
- **Zaistite, aby spôsob zaistenia vodiaceho systému pásu k obrobku dokázal zariadenie počas používania držať na mieste.** Ak je obrobok slabý alebo porézny, kotvenie(a) sa môže(u) vytiahnuť, čo spôsobí uvoľnenie vodiaceho systému z obrobku.

Všeobecné bezpečnostné pokyny

VÝSTRAHA: Skôr než budete výrobok používať, prečítajte si nasledujúce výstrahy.

- Tieto informácie nikdy nenahrádzajú odborné zručnosti a skúsenosti. Ak sa dostanete do situácie, v ktorej si sami nebudete vedieť rady, obráťte sa na odborníka. Spojte sa so svojím predajcom, servisným zástupcom alebo skúseným používateľom. Nepokúšajte sa vykonávať činnosti, v ktorých nemáte istotu!
- Tento výrobok je navrhnutý a určený na pílenie betónu, tehál a rôznych kamenných materiálov. Každé iné používanie je neprípustné.
- Výrobok sa musí udržiavať čistý. Značky a štítky musia byť úplne čitateľné.
- Nepovolené úpravy a/alebo príslušenstvo môžu viesť k vážnemu poraneniu alebo usmrteniu používateľa alebo iných osôb. Nikdy nemeňte pôvodnú konštrukciu výrobku a nepoužívajte ho, ak sa zdá, že ju zmenil niekto iný. Nikdy nepoužívajte výrobok, batériu alebo nabíjačku batérií, ktoré sú chybné. Vykonávajte kontroly, údržbu a dodržiavajte servisné pokyny uvedené v tejto príručke. Určité opatrenia týkajúce sa servisu a údržby zariadenia musia vykonávať iba odborníci. Pozrite si pokyny v časti Údržba. Používajte iba originálne náhradné diely.
- Všetky typy opráv smú vykonávať iba autorizovaní opravári. Je to z toho dôvodu, aby operátori neboli vystavení veľkému nebezpečenstvu.
- Kontrolu a/alebo údržbu je nutné vykonávať s vypnutým motorom a odpojenou zástrčkou.

Bezpečnostné pokyny pre prevádzku

VÝSTRAHA: Skôr než budete výrobok používať, prečítajte si nasledujúce výstrahy.

- Pred používaním výrobku si pozorne prečítajte návod na obsluhu a uistite sa, že rozumiete uvedeným pokynom.
- Ak sa výrobok používa nesprávne alebo neopatrne, môže byť nebezpečný a môže zapríčiniť vážne, až smrteľné zranenia obsluhe alebo iným osobám.
- Pri obsluhe elektrických produktov vždy existuje riziko zásahu elektrickým prúdom. Tento produkt nepoužívajte v zlých poveternostných podmienkach. Zabráňte tomu, aby sa vaše telo dotýkalo bleskozvodov a kovových predmetov. Vždy postupujte podľa pokynov v návode na obsluhu, aby nedošlo k poškodeniu výrobku.
- Všetci operátori musia byť vyškolení v používaní tohto výrobku. Majiteľ je zodpovedný za zabezpečenie vyškolenia operátorov.

- Obsluhujúci pracovník zodpovedá za nehody, ktoré sa stali iným osobám, alebo za poškodenie ich majetku.
- Výrobok pripájajte iba k uzemneným zásuvkám.
- Skontrolujte, či sieťové napätie zodpovedá hodnote napätia uvedenej na typovom štítku produktu.
- Uistite sa, že sú napájací kábel a predlžovací kábel neporušené a v dobrom stave.
- Produkt nepoužívajte, ak je poškodený napájací kábel alebo samotný produkt. Produkt nechajte opraviť alebo napájací kábel nechajte vymeniť schváleným servisným zástupcom.
- Nepoužívajte predlžovací kábel v zloženom stave, aby ste zabránili jeho prehriatiu.
- Rezanie pri veľmi vysokých otáčkach môže spôsobiť poškodenie kotúča a viesť k zraneniu osôb.
- Pred zdvíhaním alebo premiestňovaním výrobku zastavte motor a odpojte napájací kábel.
- Nedovoľte používať ani opravovať výrobok deťom ani iným osobám, ktoré nie sú zaškolené v používaní výrobku.
- Nikomu nedovoľte, aby používal výrobok bez toho, že by ste sa najprv ubezpečili, že si prečítal a správne pochopil obsah návodu na obsluhu.
- Nepoužívajte výrobok, ak ste unavení, ak ste pili alkohol alebo ak užívate lieky, ktoré by mohli ovplyvniť váš zrak, úsudok alebo koordináciu.
- Výrobok nepoužívajte, ak v prípade nehody nebude k dispozícii pomoc.
- Uistite sa, že je výrobok umiestnený na stabilnom povrchu.
- Napájací kábel neodpájajte, pokiaľ nie je motor vypnutý a úplne zastavený.
- Nevzďaľujte sa od výrobku, keď je zapnutý motor.
- Počas dlhších pracovných prestávok vždy odpojte výrobok od zdroja napájania.
- Pred premiestnením výrobku vždy odpojte sieťovú zástrčku.
- Vždy majte poruke protipožiarne zariadenie.
- Rukoväť používajte iba na prepravu výrobku.

Bezpečnostné zariadenia na výrobku

VÝSTRAHA: Skôr než budete výrobok používať, prečítajte si nasledujúce výstrahy.

- Výrobok nepoužívajte s bezpečnostnými zariadeniami, ktoré sú poškodené alebo nefungujú správne.
- Pravidelne kontrolujte bezpečnostné zariadenia. Ak sú bezpečnostné zariadenia poškodené alebo nefungujú správne, obráťte sa na Husqvarna servisného zástupcu.
- Bezpečnostné zariadenia neupravujte.

Osobné ochranné prostriedky

VÝSTRAHA: Skôr než budete výrobok používať, prečítajte si nasledujúce výstrahy.

- Pri používaní výrobku vždy používajte schválené osobné ochranné prostriedky. Osobné ochranné prostriedky nedokážu úplne vylúčiť riziko, ale môžu znížiť vážnosť zranenia v prípade nehody. Požiadajte svojho predajcu, aby vám pomohol pri výbere správnych osobných ochranných prostriedkov.
- Pravidelne vykonávajte kontrolu stavu osobných ochranných prostriedkov.
- Používajte schválenú ochrannú prilbu.
- Počas obsluhy výrobku používajte schválené chrániče sluchu. Dlhodobé pôsobenie hluku môže mať za následok stratu sluchu.
- Výrobok vytvára prach a výpary, ktoré môžu poškodiť vaše zdravie. Používajte schválenú ochranu dýchacích ciest.
- Používajte chrániče očí s bočnou ochranou zraku.
- Používajte schválené odolné ochranné rukavice.
- Používajte odolnú obuv s oceľovou špičkou a protišmykovými podrážkami.
- Používajte schválené pracovné oblečenie alebo podobný, tesne priliehajúci odev s dlhými rukávmi a dlhými nohavicami, nesmie však obmedzovať pohyb.
- Nepoužívajte voľné oblečenie, šperky ani iné predmety, ktoré sa môžu zachytiť v pohyblivých častiach. Vlasy si bezpečne uchyťte nad úrovňou ramien.
- Uistite sa, že máte v blízkosti k dispozícii lekárničku.
- Pri používaní produktu môžu vznikať iskry. Uistite sa, že máte v blízkosti k dispozícii hasiaci prístroj.

Tlačidlo núdzového zastavenia napájacieho zdroja

Tlačidlo núdzového zastavenia na napájacom zdroji zníži otáčky pripojeného elektrického nástroja. Tlačidlo

núdzového zastavenia na napájacom zdroji tiež odpojí elektrický nástroj od napájania.

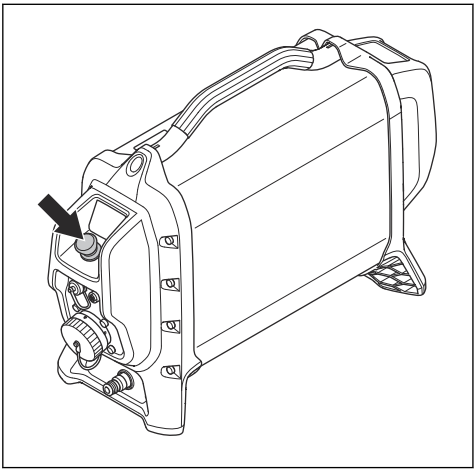

Kontrola tlačidla núdzového zastavenia napájacieho zdroja

1. Otočte tlačidlo núdzového zastavenia (A) na napájacom zdroji v smere hodinových ručičiek, aby ste sa uistili, že je uvoľnené.
2. Zapnite pripojený elektrický nástroj.
3. Stlačte tlačidlo núdzového zastavenia (B) na napájacom zdroji.
4. Uistite sa, že sa elektrický nástroj vypne. Tiež sa uistite, že zelené LED svetlá na napájacom zdroji zhasli a že červené LED svetlo bliká.

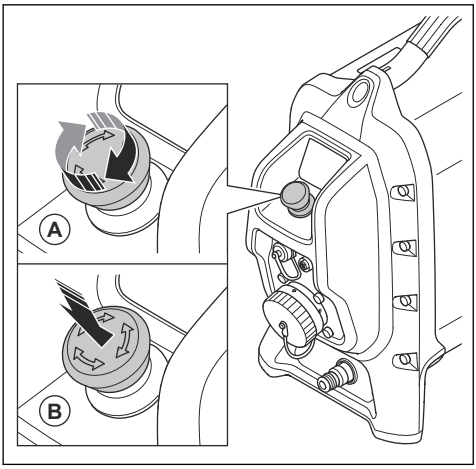

Tlačidlo zastavenia stroja na diaľkovom ovládaní

Tlačidlo zastavenia stroja slúži na rýchle zastavenie elektrického nástroja.

Tlačidlo zastavenia stroja znižuje rýchlosť pripojeného elektrického nástroja. Tlačidlo zastavenia stroja tiež odpojí elektrický nástroj od zdroja napájania.

Tlačidlo zastavenia stroja sa nedá použiť, keď sa elektrický nástroj ovláda manuálne.

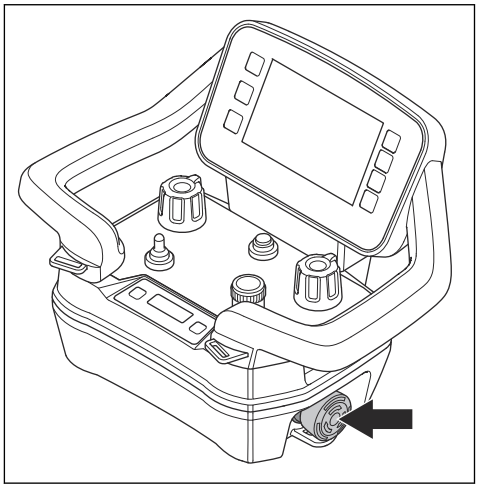

VAROVANIE: Tlačidlo zastavenia stroja na diaľkovom ovládaní nepoužívajte ako tlačidlo zastavenia elektrického nástroja.

Kontrola tlačidla zastavenia stroja na diaľkovom ovládaní

1. Otočte tlačidlo núdzového zastavenia stroja na napájacom zdroji v smere hodinových ručičiek, aby ste sa uistili, že je uvoľnené.
2. Otočte tlačidlo zastavenia stroja na diaľkovom ovládaní v smere hodinových ručičiek, aby ste sa uistili, že je uvoľnené.
3. Stlačte vypínač na diaľkovom ovládaní.
4. Stlačte a podržte prepínač na diaľkovom ovládači smerom doprava a súčasne stlačte potenciometer, aby sa rezný kotúč píly začal otáčať.
5. Na diaľkovom ovládaní stlačte tlačidlo zastavenia stroja.
6. Uistite sa, že sa rezný kotúč píly zastavil.

Prúdový chránič (RCD)

Prúdový chránič slúži na ochranu obsluhujúcej osoby v prípade výskytu elektrickej poruchy.

Keď je napájací zdroj zapojený do 3-fázového pripojenia, prúdový chránič integrovaný v napájacom zdroji je aktívny.

Keď je napájací zdroj zapojený do 1-fázového pripojenia, prúdový chránič integrovaný v napájacom zdroji nie je aktívny. Namiesto toho musíte použiť

samostatný 1-fázový adaptér. Pozrite si časť *Príslušenstvo na strane 131*.

Kontrola prúdového chrániča, 3 fázy

1. Zapnite výrobok. Pozrite si časť *Zapnutie výrobku na strane 101*.
2. Pozrite sa do kontrolných otvorov a stlačte testovacie tlačidlo prúdového chrániča (A).

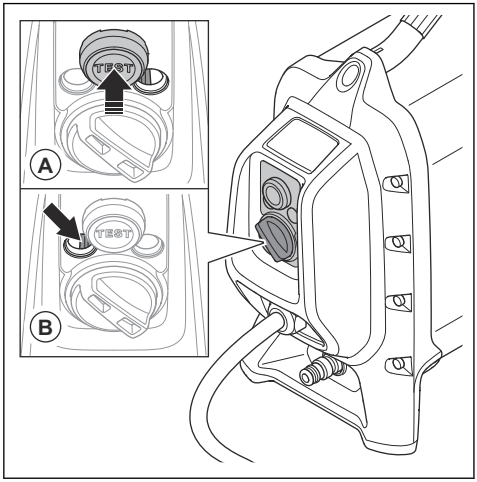

3. Uistite sa, že sa prúdový chránič pohybuje doľava (B) a tým odpája výrobok od napájania.
4. Uistite sa, že sa rezný kotúč píly zastavil. Tiež skontrolujte, či všetky kontrolky LED na napájacom zdroji zhasli.
5. Otočením gombíka na resetovanie prúdového chrániča v smere hodinových ručičiek (A) prúdový chránič resetujte. Pozrite sa do kontrolných otvorov a skontrolujte, či sa prúdový chránič nastaví doprava (B), keď sa gombík na resetovanie prúdového chrániča vráti späť doľava.

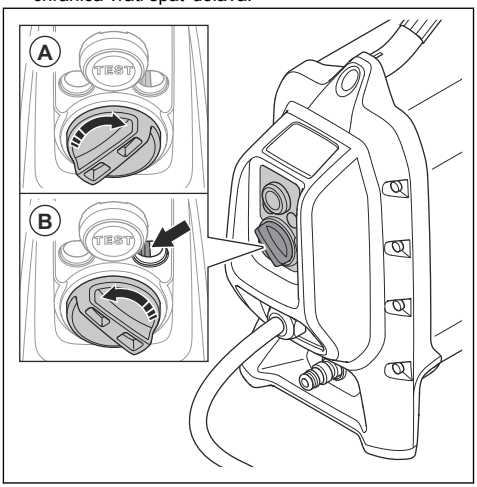

Kontrola prúdového chrániča, 1 fáza

Keď je napájací zdroj zapojený do 1-fázového pripojenia, prúdový chránič integrovaný v napájacom zdroji nie je aktívny. Namiesto toho musíte použiť samostatný 1-fázový adaptér.

1. Pripojte produkt k zásuvke. Použite správny adaptér. Pozrite si časť *Príslušenstvo na strane 131*.
2. Stlačte tlačidlo RESET (zelené). Skontrolujte, či sa červený indikátor LED (A) rozsvieti.

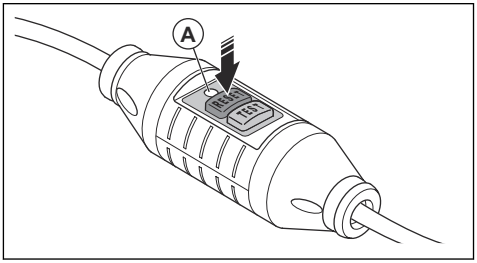

3. Zapnite výrobok.

4. Stlačte tlačidlo TEST (modré).

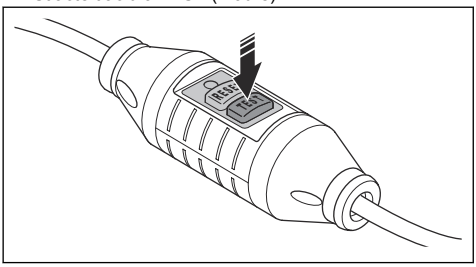

5. Prúdový chránič sa musí vypnúť, výrobok sa musí okamžite zastaviť a všetky kontrolky LED musia zhasnúť. Ak sa to nestane, kontaktujte predajcu spoločnosti Husqvarna.
6. Stlačte tlačidlo RESET (zelené).

Kryt rezného kotúča

Kryt rezného kotúča chráni obsluhu pred prachom a zabraňuje zraneniu, ak sa rezný kotúč zlomí.

VÝSTRAHA: Výrobok nepoužívajte bez krytu rezného kotúča.

V prípade úkonov blízko podlahy sa môžu vonkajšie časti odstrániť.

Zaistenie krytu rezného kotúča

Zaistenie krytu rezného kotúča udržuje vodiaci prvok rezného kotúča v správnej polohe na kryte rezného kotúča. Presvedčte sa, či je skrutka na vodiacom prvku krytu rezného kotúča zaistená, keď je kryt noža namontovaný.

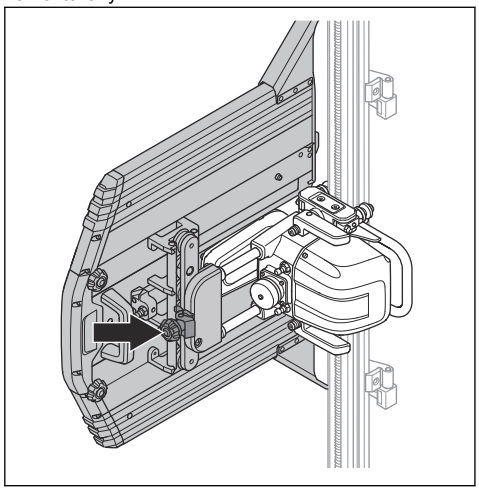

Kontrola zámku krytu rezného kotúča

- Uistite sa, že mechanizmus zámku krytu rezného kotúča na vodiacej lište krytu rezného kotúča funguje správne. Pozrite si časť *Zaistenie krytu rezného kotúča na strane 86*.

Koncové zarážky

Koncové zarážky (A) bránia vypadnutiu výrobku z vodiacich líšt. Presvedčte sa, či sú koncové zarážky namontované na koncoch vodiacich líšt, aby sa z nich píla nezošmykla. Pozrite si časť *Montáž spojovacích článkov vodiacej lišty na strane 88*.

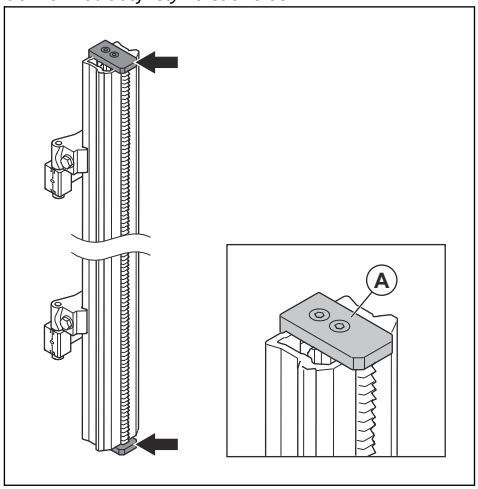

VÝSTRAHA: Ak koncové zarážky nie sú správne pripevnené ku koncom drážok, výrobok vypadne a môže spôsobiť vážne poranenie.

Kontrola koncových zarážok

- Skontrolujte, či sú koncové zarážky pripevnené ku koncom vodiacich líšt. Pozrite si časť *Prehľad stenovej píly na strane 73*.

Bezpečnostné pokyny pre údržbu

VÝSTRAHA: Skôr než začnete s údržbou výrobku, prečítajte si nasledujúce výstrahy.

- Neschválené zmeny alebo príslušenstvo môžu viesť k vážnemu poraneniu alebo usmrteniu obsluhujúceho pracovníka alebo iných osôb.
- Denne vykonávajte údržbu a kontrolujte, či výrobok funguje správne. Pozrite si časť *Plán údržby na strane 111*.
- Kontrolu alebo údržbu vykonávajte so zastaveným motorom a odpojenou napájacou zástrčkou.

- Na čistenie výrobku nepoužívajte vysokotlakový čistič. Nesmerujte vodu na elektrické komponenty ani na ložiská.
- Servis produktu nechajte vykonať iba autorizovanému servisnému personálu. Používajte iba náhradné diely značky Husqvarna alebo ekvivalentné diely.

Montáž

Úvod

VÝSTRAHA: Pred montážou výrobku si prečítajte kapitolu o bezpečnosti a uistite sa, že rozumiete informáciám, ktoré sa v nej uvádzajú.

Montážne držiaky

Existujú 2 typy montážnych držiakov, štandardný montážny držiak a univerzálny montážny držiak. Pozrite si časť *Prehľad stenovej píly na strane 73*.

Štandardný montážny držiak pripevňuje vodiace lišty na stenu v správnej polohe. Tento návod na obsluhu poskytuje informácie o tom, ako používať štandardný montážny držiak.

Univerzálny montážny držiak pripevňuje vodiacu lištu k materiálu, ktorý sa má odrezať, alebo k priľahlej oblasti. Informácie o používaní univerzálneho montážneho držiaka nájdete v návode na obsluhu pre univerzálny montážny držiak.

Montáž montážneho držiaka

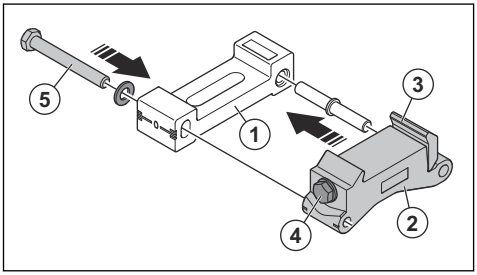

1. Časť montážneho držiaka najbližšie k stene. Má drážky pre rozperné skrutky a vodováhu, ktorú môžete použiť, ak držiaky montujete vodorovne.
2. Časť montážneho držiaka, ktorá drží vodiacu lištu. Má vodováhu, ktorú môžete použiť, ak držiak montujete zvislo.
3. Pružinová upínacia podložka. Upínacia podložka zaisťuje vodiacu lištu k montážnemu držiaku. To umožňuje pevne zaklapnúť vodiacu lištu do montážneho držiaka.
4. Poistná skrutka. Použite ju na utiahnutie upínacej podložky.
5. Poistná skrutka. Dve časti montážneho držiaka by mali byť umiestnené v neutrálnej polohe. Ak je povrch betónu rovný, rezný kotúč bude umiestnený v uhle 90 stupňov k povrchu, ktorý sa má rezať. Ak povrch betónu nie je rovný, môžete zmeniť polohu montážneho držiaka pomocou zaisťovacej skrutky a nastaviť uhol rezania.

Zrkadlová montáž montážneho držiaka

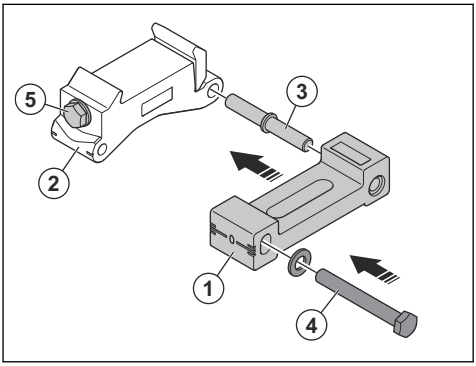

Na zlepšenie prístupu k poistným skrutkám na nastavenie uhla (4) a/alebo poistnej skrutke pre upínaciu podložku (5) možno montážne držiaky zrkadliť.

1. Odstráňte skrutku (4), ktorá drží dve polovice montážneho držiaka (1) a (2) spolu. Oddeľte dve polovice.
2. Presuňte kolík (3) z jednej strany polovice montážneho držiaka (2) na druhú stranu.
3. Znovu stlačte obe polovice k sebe a nasaďte skrutku (4) z druhej strany. V normálnej polohe by ryska na polovici montážneho držiaka (2) mala byť zarovnaná s čiarou 0 na polovici montážneho držiaka (1).

Pripevnenie montážnych držiakov na stenu

Pri umiestňovaní montážnych držiakov na miesto použite svorku a podložku na oboch stranách vodiacej lišty. Je nutné použiť minimálne dva montážne držiaky. Ak je spojených viac vodiacich líšt, budete potrebovať jeden montážny držiak pre každú časť vodiacej lišty.

1. Urobte značku línie rezu (A). Označte otvory pre rozperné skrutky približne 145 mm (5,7 palca) (B) od línie rezu.

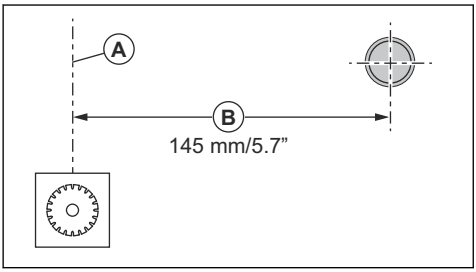

2. Umiestnite montážne držiaky približne 1/2 dĺžky vodiacej lišty od seba. Vzdialenosť medzi montážnym držiakom a koncom vodiacej lišty by mala byť približne 1/4 dĺžky vodiacej lišty (A).

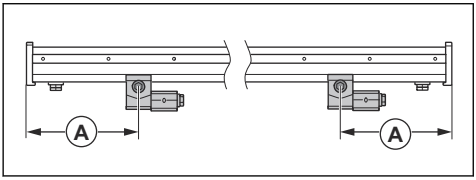

3. Podľa pokynov výrobcu navŕtajte otvory na rozperné skrutky. Použite montážne prvky určené pre rezaný materiál. Pomocou 12 mm vrtáka vyvŕtajte otvor pre rozpernú kotvu M10 x 40, ktorá je súčasťou zariadenia na pílenie. Postupujte podľa pokynov výrobcu.
4. Zaveste dva montážne držiaky voľne na rozperné skrutky M10 x 35 a podložku Ø 10,5 x 22.

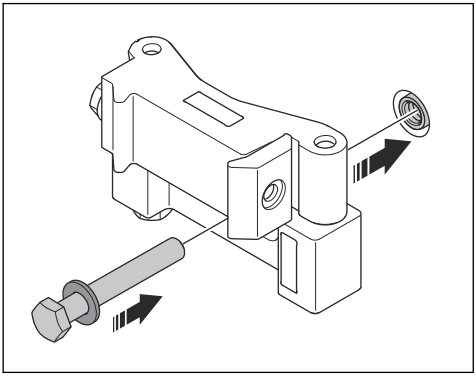

5. Uistite sa, že hlava skrutky neprečnieva nad rovinu vodiacej lišty (A).

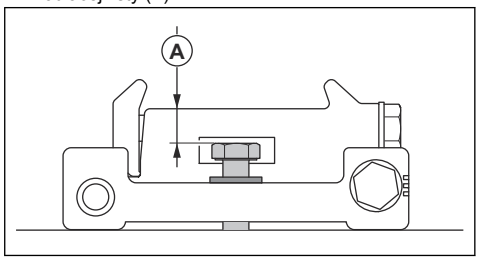

6. Vzdialenosť (B) medzi montážnymi držiakmi a líniou rezu (A) by mala byť 80 mm (3,15"). V prípade, že je línia rezu dokonale zvislá alebo vodorovná a podperný povrch je rovný, vodováhy na montážnych držiakoch možno použiť na vyrovnanie polohy už v tejto počiatočnej fáze, po ktorej sa rozperné skrutky dotiahnu momentom 40 Nm. V ostatných prípadoch musíte vodiacu lištu namontovať na montážne držiaky pred utiahnutím rozperných skrutiek.

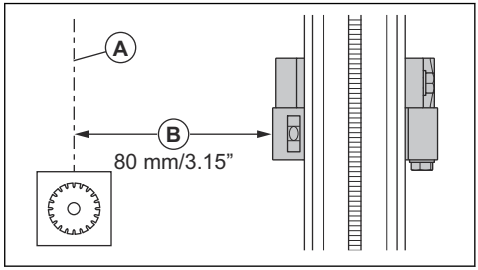

Montáž spojovacích článkov vodiacej lišty

Spojovacie články vodiacej lišty používajte, ak je potrebné urobiť dlhšie rezy. Pridajte 1 montážny držiak na každý 1 m predlžovacej vodiacej lišty.

VAROVANIE: Uistite sa, že sú spojovacie články vodiacich líšt kompatibilné s výrobkom.

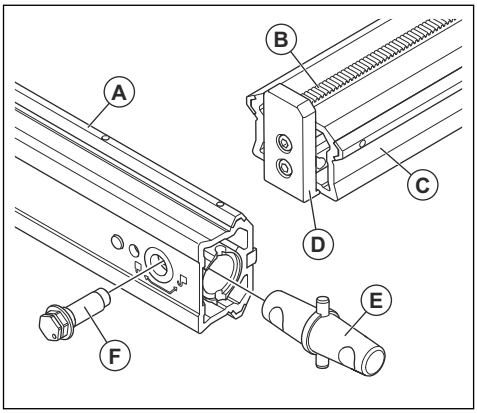

A. Hranol na vedenie vodiacich koliesok vozíka píly

B. Ozubená tyč

C. Styčná plocha stenových úchytov

D. Koncová zarážka, vodiaca lišta

E. Spojovací článok, vodiaca lišta

F. Excentrická skrutka

1. Odstráňte koncové zarážky.
   a) Na spodnej strane koncov vodiacich líšt, ktoré budete spájať, sú pripevnené excentrické skrutky. Ak ich chcete odistiť, otočte ich proti smeru hodinových ručičiek (A).
   b) Vyberte excentrické skrutky (B).
   c) Vyberte koncové zarážky (C).

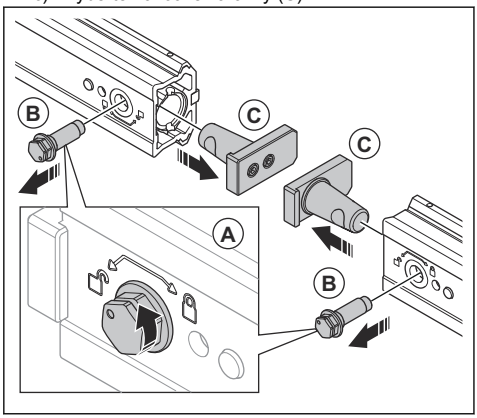

2. Namontujte spojovací článok.
   a) Umiestnite spojovací článok medzi dva konce vodiacej lišty a zatlačte konce vodiacich líšt k sebe, kým sa nespoja (A). Konce musia byť zarovnané v strede spojovacieho článku.
   b) Vložte excentrické skrutky (B) do otvorov na spodnej strane vodiacej lišty. Presvedčte sa, či značky na skrutke sú na symbole otvoreného zámku. Skrutku treba zatlačiť dnu na doraz, aby sa jej hlava dotýkala vodiacej lišty.
   c) Otočte skrutky (C) v smere hodinových ručičiek smerom k symbolu s uzamknutým zámkom, aby ste ich zaistili. Dotiahnite momentom 40 Nm.

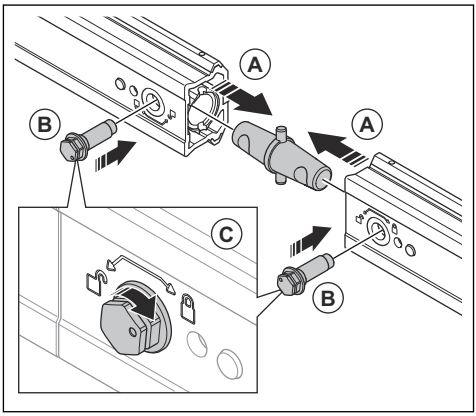

3. Nasaďte koncovú zarážku.
   a) Umiestnite koncovú zarážku (A) na koniec vodiacej lišty.
   b) Umiestnite excentrickú skrutku (B) do otvoru na spodnej strane vodiacej lišty. Presvedčte sa, či značky na skrutke sú na symbole otvoreného zámku. Skrutku treba zatlačiť dnu na doraz, aby sa jej hlava dotýkala vodiacej lišty.
   c) Otočte skrutku (C) v smere hodinových ručičiek smerom k symbolu so zamknutým visiacim zámkom, aby ste ich uzamkli. Dotiahnite momentom 40 Nm.

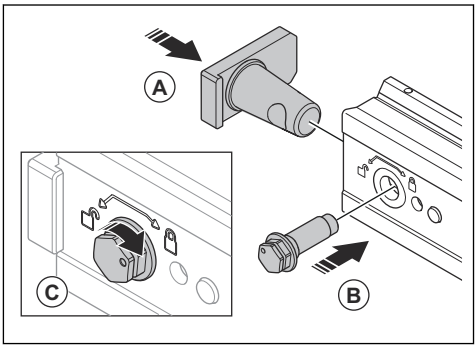

Montáž vodiacich líšt

1. Presvedčte sa, či rozperná skrutka nepresahuje úroveň povrchu vodiacej lišty na montážnom držiaku.

2. Zaklapnite vodiacu lištu do obidvoch montážnych držiakov. Pozdĺžne nastavte polohu vodiacich líšt.

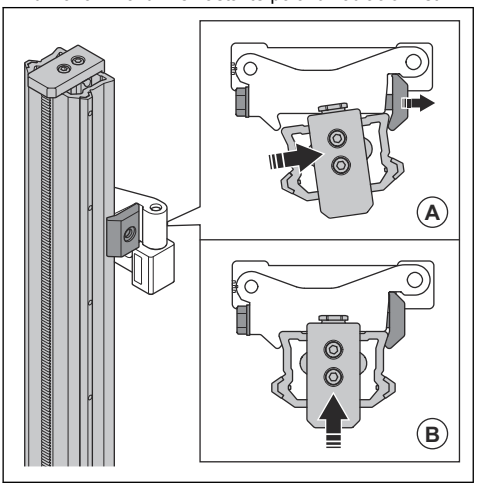

3. Upínacie podložky na montážnych držiakoch utiahnite na 40 Nm.

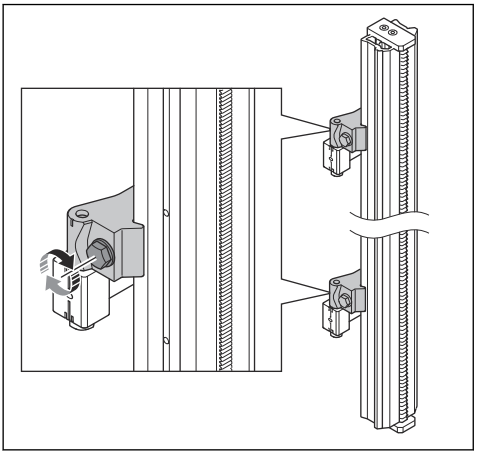

4. Presvedčte sa, či je vzdialenosť línie rezu a montážnych držiakov 80 mm (3,15"). Utiahnite rozperné skrutky momentom 40 Nm.

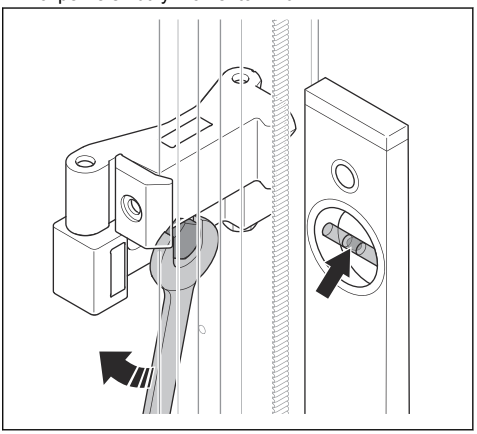

5. Ak chcete nastaviť uhol rezného kotúča podľa potreby voči povrchu betónu, uvoľnite poistnú skrutku na nastavenie sklonu. Obidve polovice montážneho držiaka navzájom nakloňte.

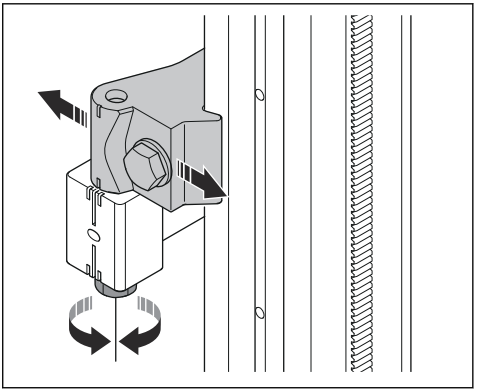

Montáž stenovej píly na vodiace lišty

VÝSTRAHA: Pred montážou výrobku na vodiace lišty namontujte výrobok do vozíka píly.

VÝSTRAHA: Rezanie pílou, ktorá nie je bezpečne namontovaná na vodiacu lištu, môže spôsobiť smrteľné zranenie.

1. Stlačte zaisťovacie tlačidlá (B) na zaisťovacích rukovätiach (C). Otočte rukoväti smerom von z jednotky píly, aby ste uvoľnili vodiace kolieska z nadstavca prepravného vozíka.

2. Zdvihnite jednotku píly na vodiacu lištu (A) s otvorenými zaisťovacími rukoväťami. Nakloňte jednotku píly nad vodiacu lištu tak, aby sa koleso posuvu zaistilo v ozubení na vodiacej lište.
3. Otočte zaisťovacie rukoväti (C) späť smerom k píle, kým poistné tlačidlá (B) na rukovätiach nevyskočia a vodiace kolieska nebudú priliehať k vodiacej lište.

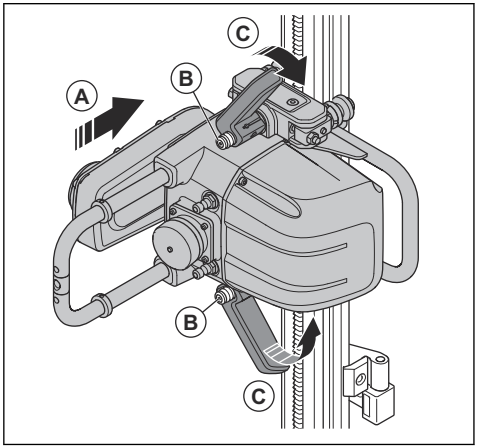

4. Ak je píla namontovaná na zvisle namontovanej vodiacej lište, zaistite hornú zaisťovaciu rukoväť. Keď je horná zaisťovacia rukoväť zaistená, hmotnosť píly je odľahčená a je jednoduchšie zaistiť spodnú rukoväť. Uistite sa, že medzi pílou a vodiacimi kolieskami a vodiacou lištou nie je žiadna vôľa. Ak je medzi nimi vôľa, vodiace kolieska je potrebné nastaviť. Pozrite si časť *Úprava nastavenia vodiacich koliesok na strane 114*.

Montáž rezného kotúča

VÝSTRAHA: Pred vykonávaním montáže odpojte výrobok od zdroja napájania.

Odporúča sa, aby sa spolu s pílou WS 8 používali diamantové kotúče značky Husqvarna. Maximálna veľkosť kotúča na úvodný rez je 600 mm a maximálna veľkosť kotúča na hlbšie rezy je 900 mm. Predajcovia značky Husqvarna vám poskytnú odporúčania, pokiaľ ide o kotúče na rôzne materiály.

1. Uvoľnite skrutku kotúča a demontujte vonkajšiu prírubu kotúča.
2. Vyčistite styčné plochy na vnútornej (A) a vonkajšej (B) prírube kotúča. Uistite sa, či sa na nich nenachádzajú nečistoty.

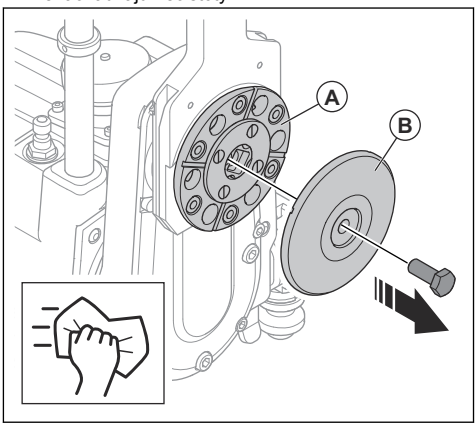

3. Vyčistite styčné plochy na kotúči a uistite sa, či nie je poškodený.
4. Vnútorná príruba kotúča (B) má z výroby namontovanú stredovú dištančnú podložku pre 60 mm stredové otvory kotúča. Ak používate kotúče s priemerom stredových otvorov 25,4 mm/1 palec (C), odstráňte 60 mm/2,4 palc. dištančnú podložku.

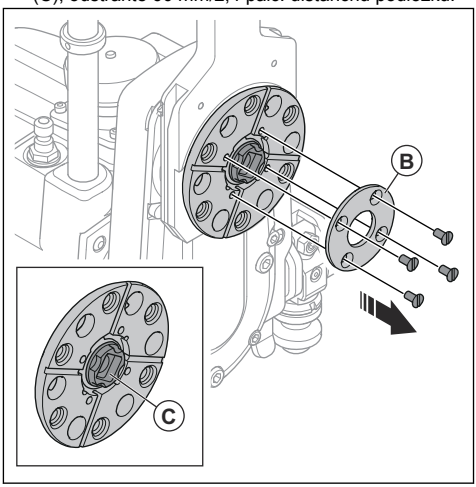

5. Dbajte na to, aby ste použili správny smer otáčania s ohľadom na rozprašovanie vody. Pri zvislom pílení by ste mali nasmerovať rozprašovanie vody nadol smerom na podlahu.
6. Upevnite kotúč podľa šípky na kotúči označujúcej smer otáčania. Ak na kotúči chýba šípka s označením smeru otáčania, prezrite si diamanty na segmentoch a uistite sa, že odkrytá časť diamantov je v smere otáčania kotúča.

7. Nasmerujte kotúč nahor na stredový vodiaci prvok a umiestnite ho k vnútornej prírube kotúča. Podržte kotúč na mieste a potom namontujte vonkajšiu prírubu kotúča pomocou skrutky kotúča a utiahnite ju na 45 Nm.

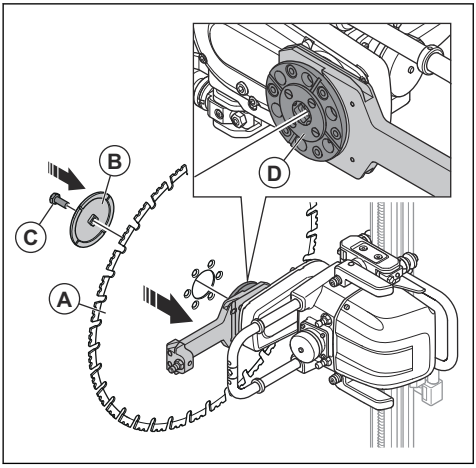

8. Veľkým uholníkom skontrolujte, či je uhol medzi kotúčom (A) a stenou (B) kolmý. V prípade, že kotúč nie je kolmo na stenu, uvoľnite zaisťovaciu skrutku nastavenia sklonu a upravte sklon montážnych držiakov, kým kotúč nebude v kolmej polohe.

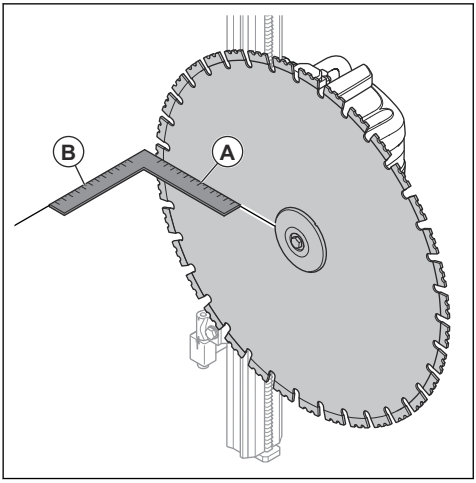

9. Obidve polovice montážneho držiaka navzájom nakloňte.

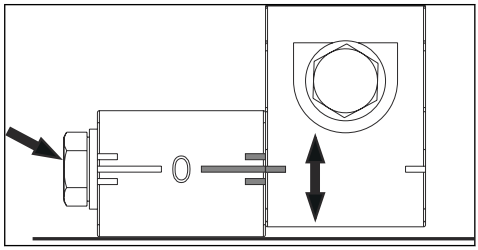

VÝSTRAHA: Pred spustením výrobku skontrolujte, či je rezný kotúč správne pripevnený k výrobku.

Montáž krytu kotúča

VÝSTRAHA: Pred vykonávaním montáže odpojte výrobok od zdroja napájania.

Kryt rezného kotúča sa skladá z troch častí.

- Jedna stredová časť, ktorá je namontovaná k jednotke píly.
- Dve vonkajšie časti, ktoré sú namontované na stredovej časti. Vonkajšie časti sú zameniteľné a dajú sa nasadiť na ľubovoľnú stranu stredovej časti.

1. Medzi rúrky a kryt kotúča zatlačte vodiaci prvok krytu kotúča.
2. Presvedčte sa, že sa vodiace valčeky na vodiacom prvku krytu kotúča ľahko otáčajú medzi rúrkami.

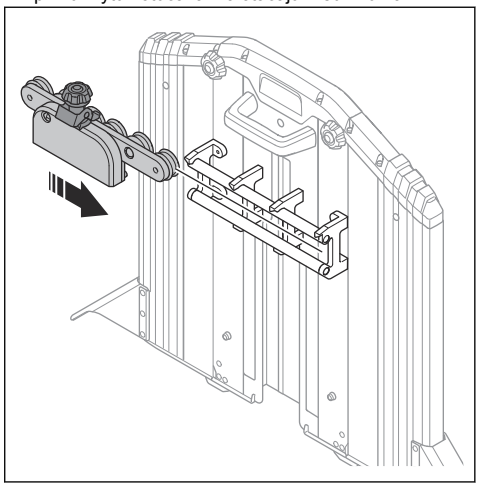

3. Ak je medzi rúrkami vodiaceho prvku krytu kotúča vôľa, vodiace valčeky treba nastaviť. Pozrite si časť *Nastavenie vodiaceho prvku krytu rezného kotúča na strane 113*.

Pripevnenie krytu kotúča k stenovej píle

VÝSTRAHA: Pred vykonávaním montáže odpojte výrobok od zdroja napájania.

Presvedčte sa, či je kryt kotúča nepoškodený a vodiaci prvok je na ňom namontovaný a vycentrovaný. Na uľahčenie montáže krytu kotúča odstráňte vonkajšie časti zo stredovej časti.

1. Otočte nahor vodiacu prírubu (A) krytu kotúča na jednotke píly. Vďaka tomu je bod pripojenia vody nasmerovaný priamo von z otočného ramena.

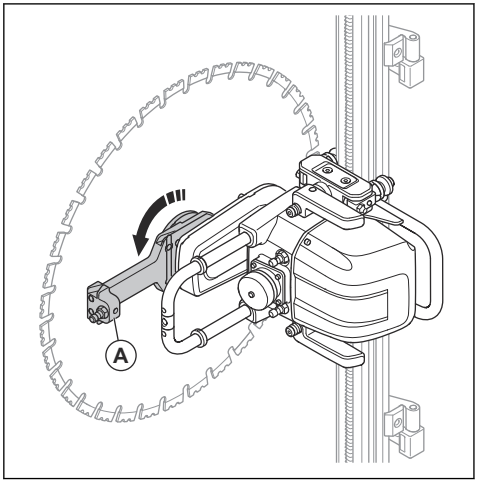

2. Nasmerujte klzné lišty krytu rezného kotúča na vodiace lišty smerom k vodiacej prírube. Zatlačte kryt rezného kotúča na kotúč.

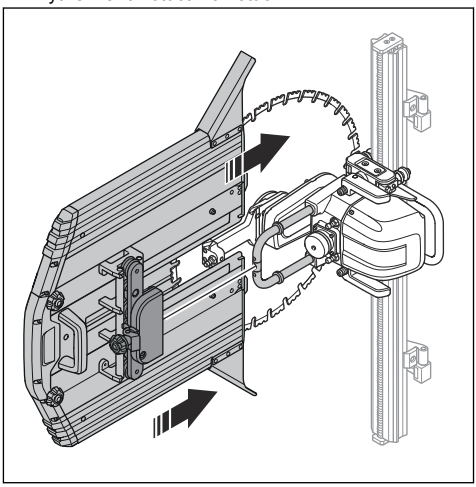

3. Nasaďte držiak krytu kotúča na nadstavec píly. Riadne utiahnite zaisťovacie koliesko (A).

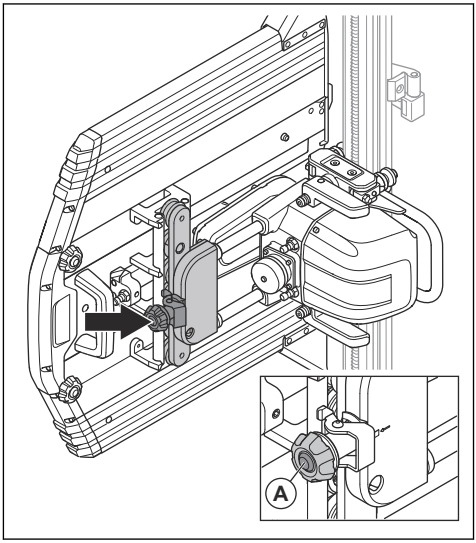

4. Presvedčte sa, či je kotúč v kryte rezného kotúča vycentrovaný a kotúč sa voľne otáča.

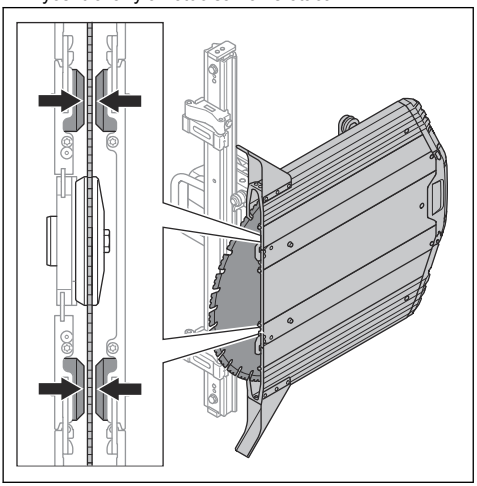

5. Znova nasaďte vonkajšie časti, ak ste ich odstránili počas montáže.

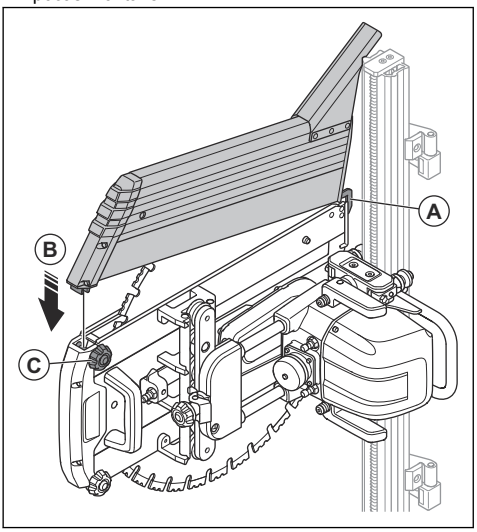

a) Zaháknite vidlicu (A) do spodného okraja stredovej časti.
b) Zložte vonkajšiu časť (B) smerom k stredovej časti.
c) Zaistite pomocou zaisťovacích koliesok (C).

6. Pripojte hadicu na vodu (A) z konektora odtoku vody na telese píly do konektora vody na vodiacej prírube.

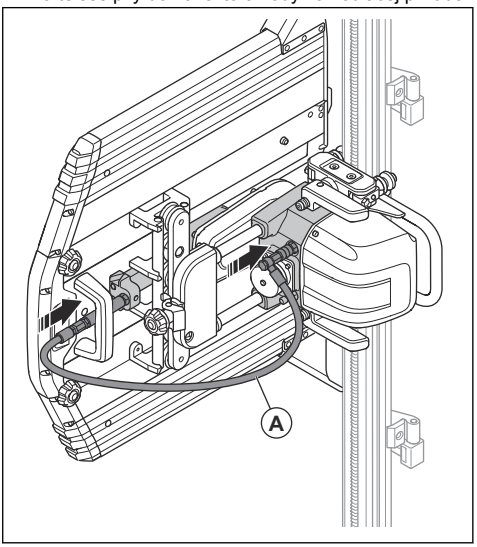

Montáž rezného kotúča na tesné rezanie

V prípade potreby tesného rezania kolmého povrchu sa dá kotúč upevniť šiestimi zapustenými skrutkami priamo do vnútornej príruby kotúča. Tento krok treba urobiť pred namontovaním píly na vodiacu lištu a najlepšie je ho vykonať s pílou upevnenou na prepravnom vozíku. Upravte vzdialenosť montážnych držiakov a línie rezu na približne 85 – 90 mm/3,34 – 3,54 pal. v priebehu montáže na tesné rezanie. Pri tesnom rezaní treba používať rezný kotúč určený na tesné rezanie.

1. Vyskrutkujte skrutku noža a vonkajšiu prírubu kotúča.

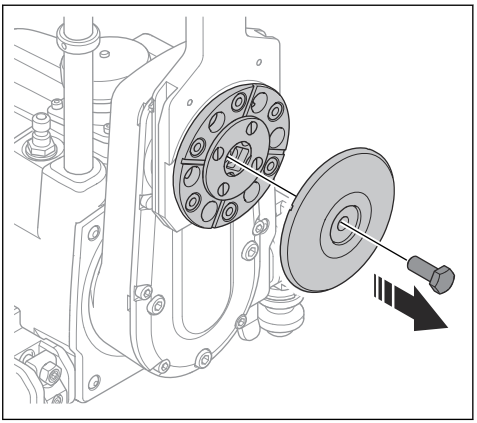

2. Očistite styčnú plochu vnútornej príruby kotúča a skontrolujte, či sa na nich nenachádzajú nečistoty.
3. Odstráňte šesť záslepiek, ktoré chránia závity pred nečistotami.

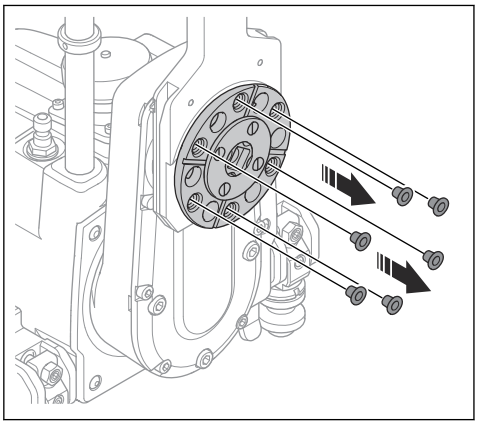

4. Vycentrujte kotúč na vodiaci výstupok a pritlačte vnútornú prírubu.
5. Nasaďte šesť skrutiek na tesné rezanie (zápustná hlava) a utiahnite ich krížom uťahovacím momentom 30 Nm. Priemer rezu pre tesné rezanie pri stene je Ø 85 mm/3,34 palca.

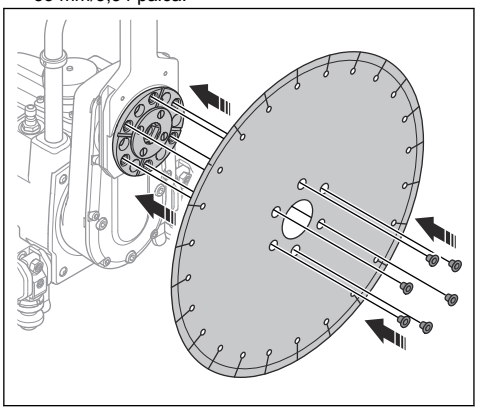

6. Zostavte pílu s kotúčom na vodiacu lištu. Nastavte polohu a uhol vodiacej lišty podľa kontaktu kotúča s protiľahlým povrchom.
7. Posúvajte pílu po celej dĺžke plánovaného rezu skôr, ako začnete rezať, aby ste sa uistili, že vzdialenosť a uhol kotúča sú správne, a tiež, že na protiľahlom povrchu nie sú žiadne nerovné časti.
8. Namontujte kryt kotúča na tesné rezanie a skontrolujte, či sa kotúč v kryte voľne otáča.
9. Pripojte hadicu na vodu medzi konektor odtoku vody na telese píly a konektor vody na vodiacej prírube.

Pripojenie napájacieho zdroja k napájaniu

1. Položte napájací zdroj na stabilný a suchý povrch na pracovisku.
2. Pripojte napájací zdroj k uzemnenej zásuvke s trvalým napätím. Pozrite si časť *Technické údaje na strane 125*. Uistite sa, že sieťové napätie zodpovedá údaju uvedenému na typovom štítku napájacieho zdroja.
3. Ak je zdroj napájania 1-fázový, použite adaptér. Pozrite si časť *Príslušenstvo na strane 131*.

Pripojenie prívodu vody k napájaciemu zdroju

VAROVANIE: Používajte iba čistú vodu, aby ste zabránili zablokovaniu vodného systému špinou.

Poznámka: Počas výpadku prúdu sa chladiaca voda nezastaví.

1. Pripojte hadicu na vodu do konektora prívodu vody na výrobku.

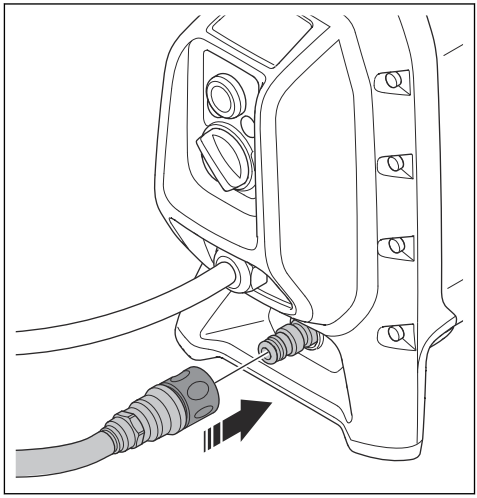

Pripojenie napájacieho zdroja k stenovej píle

1. Zapojte prívod vody medzi napájací zdroj a stenovú pílu.

a) Pripojte hadicu na vodu do konektora výstupu vody na napájacom zdroji.

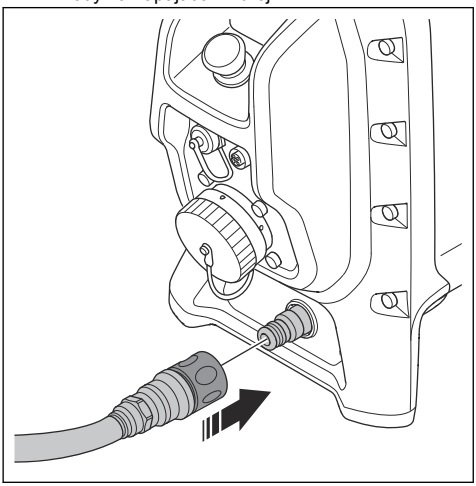

b) Prepojte hadicu na vodu (A) z napájacieho zdroja k pripojeniu prítoku vody na stenovej píle.

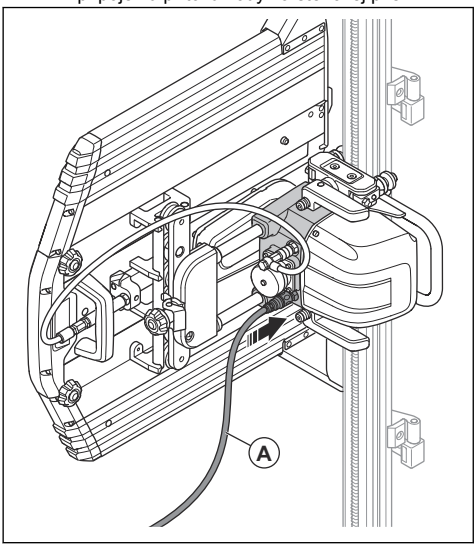

c) Pomocou regulačného ventilu vody nastavte prietok chladiacej vody do stenovej píly. Údaje o tlaku vody nájdete v časti *Technické údaje na strane 125*.

2. Pripojte napájanie medzi napájacím zdrojom a nástennou pílou.

a) Odstráňte kryt (A) na výstupe pripojenia nástroja.

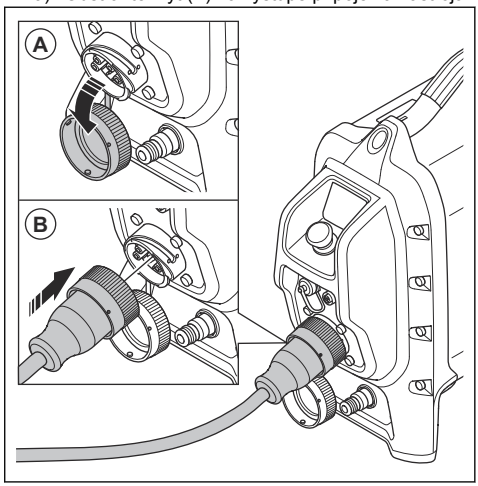

b) Pripojte napájací kábel do zásuvky pre pripojenie nástroja (B). V prípade potreby použite adaptér.

c) Pripojte napájací kábel (A) z napájacieho zdroja k jednotke píly. Krycie viečka pripevnite k sebe, aby sa do viečok nedostali nečistoty.

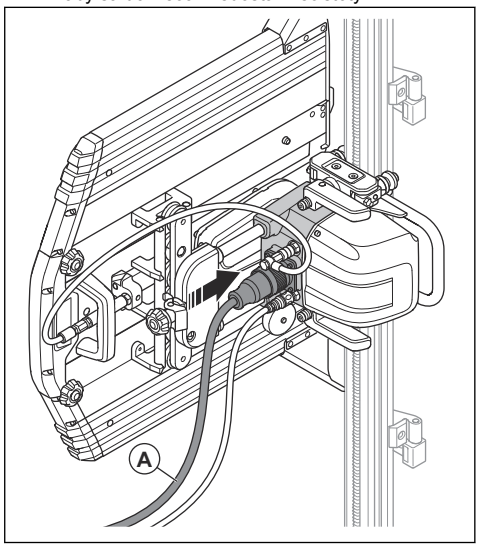

Demontáž výrobku

Ak výrobok disponuje prepravným vozíkom, položte všetky rozložené diely na prepravný vozík.

1. Odpojte kábel napájacieho zdroja zo sieťovej zásuvky.
2. Odpojte napájací kábel medzi jednotkou píly a napájacím zdrojom. Namontujte viečka na konektory zásuviek.

3. Odpojte vodné hadice od jednotky píly.
4. Odmontujte kryt rezného kotúča.
5. Odstráňte vodiaci prvok krytu rezného kotúča.
6. Odmontujte rezný kotúč. Odmontujte vonkajšiu prírubu rezného kotúča, rezný kotúč a skrutku rezného kotúča.
7. Zatlačte poistné tlačidlá a vyklopte zaisťovaciu rukoväť, aby ste uvoľnili jednotku píly z vodiacej lišty.
8. Uvoľnite skrutky vozíka z pružnej podložky na montážnych držiakoch a vytiahnite vodiacu lištu z podpier. Uvoľnením 1 z excentrických skrutiek uprostred vodiacej lišty odpojte vodiace lišty. Odstráňte vodiace lišty.
9. Demontujte montážne držiaky.

Prevádzka

Úvod

VÝSTRAHA: Pred používaním výrobku si musíte prečítať kapitolu o bezpečnosti a porozumieť informáciám, ktoré sa v nej uvádzajú.

- Ak sa chystáte použiť nástennú pílu WS 8, prečítajte si časť Obsluha v tomto návode.
- Ak sa chystáte použiť iný elektrický nástroj, ktorý je kompatibilný s napájacím zdrojom PP 8, prečítajte si časť Obsluha v tomto návode týkajúcu sa iba napájacieho zdroja PP 8. V prípade ďalších otázok si prečítajte návod na obsluhu iného elektrického nástroja.

Pred obsluhou zariadenia

1. Pozorne si prečítajte tento návod na obsluhu a uistite sa, že ste porozumeli pokynom.
2. Vykonávajte dennú údržbu. Pozrite si časť *Plán údržby na strane 111*.
3. Zaistite, aby sa v pracovnej oblasti nachádzali len oprávnené osoby. V opačnom prípade hrozí riziko vážneho poranenia.
4. Používajte osobné ochranné pomôcky. Pozrite si časť *Osobné ochranné prostriedky na strane 83*.

Používanie vstavanej konektivity

Poznámka: Rádiový prenos pomocou rozhrania Bluetooth® sa aktivuje pri prvom zapojení do sieťovej zásuvky a potom ostane aktivovaný.

1. Pred pripojením výrobku k Husqvarna Fleet Services sa uistite, že tlačidlo núdzového zastavenia je zapnuté.
2. Stiahnite si iOS alebo Android aplikáciu Husqvarna Fleet Services.
3. Ďalšie informácie nájdete v časti https://fleetservices.husqvarna.com.

Vykonanie kontroly pracovnej oblasti pred prevádzkou

1. Skontrolujte pracovnú plochu a uistite sa, že je možná bezpečná prevádzka. Dávajte pozor na osoby, predmety a situácie, ktoré môžu zamedziť bezpečnej prevádzke výrobku. Dodržiavajte bezpečnostnú vzdialenosť minimálne 4 m.
2. Skontrolujte, či sa v pracovnej oblasti nenachádzajú elektrické káble, plynové alebo vodovodné potrubia.
3. Uistite sa, že odrezaný kus je možné odstrániť. Rozdeľte ho na menšie časti, aby ste ho ľahšie odstránili.
4. V pracovnom priestore udržiavajte čistotu a majte ho dobre osvetlený.
5. Skontrolujte, či v pracovnej oblasti nachádza prívod elektrického prúdu a vody. Skontrolujte, či je možné odstrániť odpadovú vodu.

Vykonanie kontroly funkcií pred prevádzkou

1. Skontrolujte bezpečnostné zariadenia na výrobku. Pozrite si časť *Bezpečnostné zariadenia na výrobku na strane 83*.
2. Skontrolujte, či nie je poškodený rezný kotúč alebo kryt rezného kotúča. Vymeňte rezný kotúč alebo kryt rezného kotúča, ak sú na nich známky prasklín alebo iné poškodenia.
3. Uistite sa, že je výrobok riadne zostavený a že sú montážne držiaky, vodiace lišty, skrutka rezného kotúča a poistné kolieska utiahnuté. Uistite sa, že sú na koncoch vodiacej lišty pripevnené koncové zarážky.
4. Uistite sa, že medzi vodiacimi kolieskami a vodiacimi lištami nie je žiadna vôľa. Pozrite si časť *Úprava nastavenia vodiacich koliesok na strane 114*.
5. Na výrobku musí byť počas jeho prevádzky vždy namontovaný kryt rezného kotúča. Ak sa kryt rezného kotúča dotýka stropu, je možné dočasne demontovať 1 z koncových dielov krytu rezného kotúča.
6. Pred spustením motora posuňte výrobok do začiatočnej polohy.

Obsluha stenovej píly

Poznámka: Ak výrobok beží na jednofázovú prevádzku, výstupný výkon sa zníži. Aby sa zachoval dobrý rezný výkon, hĺbka rezu sa potom musí znížiť.

Poznámka: Z časového hľadiska je efektívnejšie urobiť niekoľko plytších rezov ako menej hlbších rezov. Plytké rezy vyvíjajú na segmenty kotúča vyšší tlak, vďaka čomu sa udržiava ostrosť kotúča.

VÝSTRAHA: Pri práci s pílou musíte na pílu vždy namontovať ochranný kryt kotúča. Ak sa kryt kotúča zachytáva o strop, napríklad pri prerezaní dverí, môžete dočasne odmontovať jeden zo štítov krytu kotúča.

1. Zapnite výrobok. Pozrite si časť *Zapnutie výrobku na strane 101*.
2. Výrobok ovládajte pomocou diaľkového ovládania. Pozrite si časť *Obsluha diaľkového ovládania na strane 105*.
3. Zvoľte smer otáčania kotúča. Rozstrekovanie vody je možné nasmerovať ľubovoľne, bez ohľadu na to, ktorým smerom je píla otočená na vodiacej lište.
4. Na chladenie systému a kotúča používajte správne množstvo chladiacej vody. Chladiaca voda ochladzuje najskôr elektroniku v napájacom zdroji, potom hlavný motor a potom pílový kotúč. Tiež viaže prach vznikajúci pri pílení. Prietok vody je možné nastaviť na ventile pripojenom k hadici na vodu alebo na kohútiku.
5. Prácu začnite vyrezaním vodiaceho rezu (A) hlbokého 2 – 4 cm (0,8”-1,6”). Na zabezpečenie rovného rezu použite nízku rýchlosť posuvu.

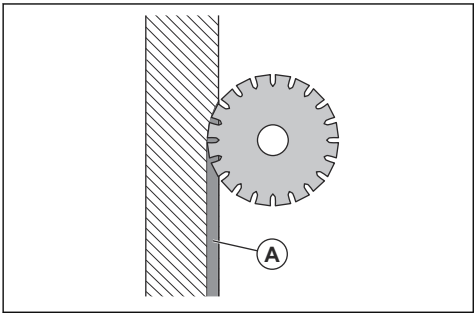

VAROVANIE: Pri rezaní vodiaceho rezu nepoužívajte plný výkon.

Poznámka: Na hĺbku rezu má vplyv materiál a dostupné poistky. Ak to nie je nevyhnutné, nerežte železo. Vodiaci rez vykonajte s ramenom v polohe t'ahania.

6. Následné rezy (B) by mali mať hĺbku približne 4 – 7 cm (1,6 – 2,8 palca). Hĺbka závisí od tvrdosti materiálu, množstva výstuže a uloženia výstuže. Umiestnite pílu do blízkosti montážneho držiaka a zasuňte kotúč do materiálu.

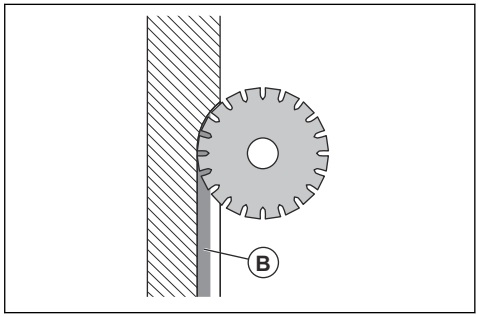

Poznámka: Môžete vymeniť rezný kotúč a použiť výrobok v rovnakom mieste rezu. Uistite sa, že hrúbka nového kotúča zodpovedá šírke drážky.

7. Ak je stena tenšia ako maximálna hĺbka rezného kotúča, použite maximálnu hĺbku rezu rezného kotúča. Rezná plocha sa zníži a tlak na segmenty rezného kotúča sa zvýši. Urobte to aj vtedy, keď nie je možné vykonať prerezanie, pretože neprerezaná vzdialenosť (klin) (B) zostávajúci po rezaní sa zmenší. (A) = dĺžka prerezania, (B) = povrch rezu.

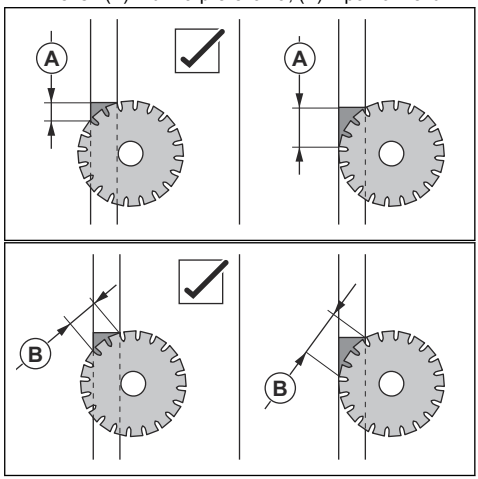

8. Keď pílite výstuž (C) pozdĺžne, musíte výstuž píliť podľa obrázka, aby ste vytvorili menšiu reznú plochu a zachovali ostrosť kotúča. Rovnako je možné začať rezať z opačného konca rezu, pretože nie je isté, či výstuž kopíruje rez po celej dĺžke.

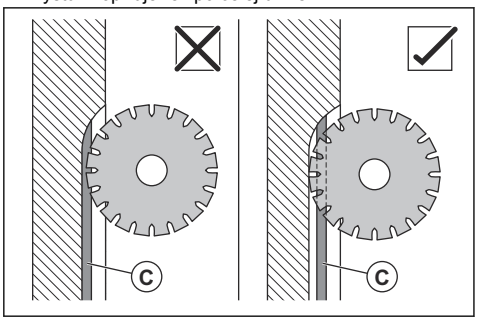

Poznámka: Nižšia rýchlosť otáčania kotúča znižuje riziko vybrúsenia kotúča v tvrdých materiáloch.

9. Pre optimálny výkon pílenia používajte maximálnu pozdĺžnu rýchlosť posuvu. Softvér v napájacom zdroji nepretržite a automaticky reguluje posuv pre optimálny výkon pílenia.
10. Pokiaľ prerezanie nie je povolené, mali by ste na dokončenie rezu použiť ručnú rezačku a zo zadnej strany panela vyrezať zvyšnú neprerezanú vzdialenosť (klin). Použite rozbrusovacie píly PRIME pripojené do spodnej zásuvky na PP 8. Na prepravnom vozíku je na ručnú rezačku vyhradené miesto.
11. Po každom reze vyberte rezný kotúč z vyrezanej drážky.
12. Po dokončení pílenia steny úplne vysuňte kotúč z vyrezanej drážky a vypnite otáčanie kotúča a prietok vody.

VAROVANIE: Nenechávajte kotúč otáčať sa bez tlaku na segmenty kotúča dlhší čas. Spôsobí to tuposť kotúča.

13. Zastavte napájací zdroj a prietok vody.

Rezanie blokov

VÝSTRAHA: Betónové bloky sú veľmi ťažké a pri nesprávnej manipulácii môžu spôsobiť vážne zranenie. Pred začatím úkonu sa uistite, že blok je bezpečne zaistený.

Rezné rameno je možné nakloniť do nižšie uvedených polôh.

1. Skontrolujte rozmery bloku a uistite sa, že máte správne vybavenie na bezpečné zdvihnutie a odstránenie bloku.
2. V prípade potreby rozdeľte veľký blok na menšie časti.
3. Otvory pre montážne držiaky umiestnite približne 150 mm/5,9 palca (A) od rezu.

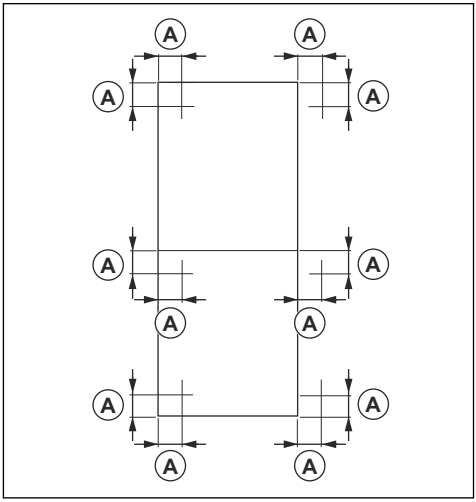

VÝSTRAHA: Nepripájajte montážne držiaky k časti bloku, ktorá sa má uvoľniť pri ďalšom pílení.

Poznámka: Keď umiestnite otvory podľa obrázka, je možné použiť rovnaké otvory pre horizontálne aj vertikálne rezy.

Poznámka: Pílu môžete namontovať na obe strany vodiacej lišty, aby bolo možné vykonať dva rezy s rovnakým nastavením montážneho držiaka.

Poznámka: Otvory na rozperné skrutky M10 je potrebné vyvŕtať podľa odporúčaní výrobcu skrutiek.

4. Odrežte blok v poradí podľa obrázka. Na obrázku je znázornený pracovný postup pri rozdelení bloku na 3 časti.

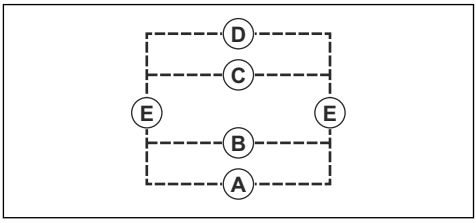

a) Najskôr preveďte vodorovné rezy. Začnite naspodku: (A), (B), (C), (D).

Poznámka: Zaistite každú časť klinmi alebo kotvami, aby ste sa uistili, že jednotlivé časti nespadnú alebo nespôsobia zaseknutie kotúča.

b) Vykonajte 2 vertikálne rezy (E).

VÝSTRAHA: Pred vykonaním posledného rezu sa uistite, že zostávajúca časť bloku, ku ktorej je vodiaca lišta pripevnená, je stabilná. Na upevnenie menších častí bloku použite kliny.

Príprava produktu na operácie v blízkosti podlahy

1. Povoľte len tie nadstavce, ktoré sú potrebné na vykonanie operácie.

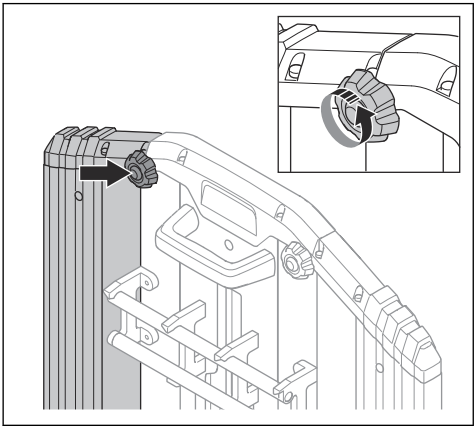

2. Odstráňte časť krytu rezného kotúča.

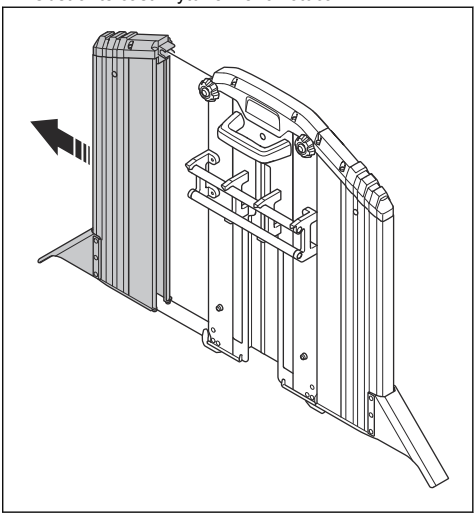

3. Vykonajte úkon v blízkosti podlahy. Pozrite si časť *Zapnutie výrobku na strane 101* a *Obsluha stenovej píly na strane 98*.

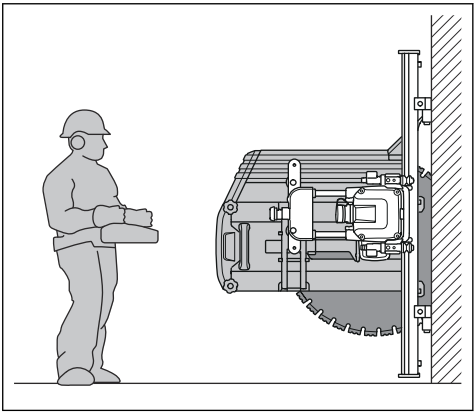

Kontrola LED kontroliek napájacieho zdroja

1. Uistite sa, že po pripojení napájacieho zdroja k napájaniu bliká indikátor LED (2). To znamená, že napájací zdroj je v pohotovostnom režime.

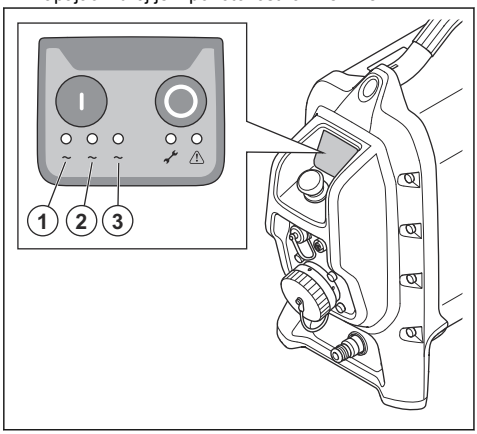

2. Stlačte tlačidlo zapnutia na napájacom zdroji. Na indikátoroch LED (1, 2, 3) neprerušovane svieti zelené svetlo.

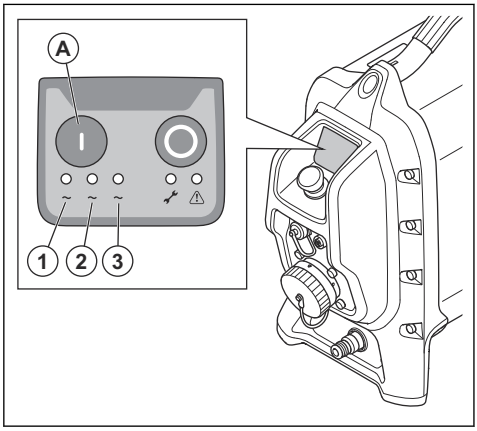

Zapnutie výrobku

1. Spustite napájací zdroj. Pozrite si časť *Spustenie napájacieho zdroja na strane 101*.

2. Spustite diaľkové ovládanie. Stlačte vypínač na diaľkovom ovládaní, na displeji sa zobrazia informácie. Ďalšie informácie nájdete v návode na obsluhu pripojenej stenovej píly.

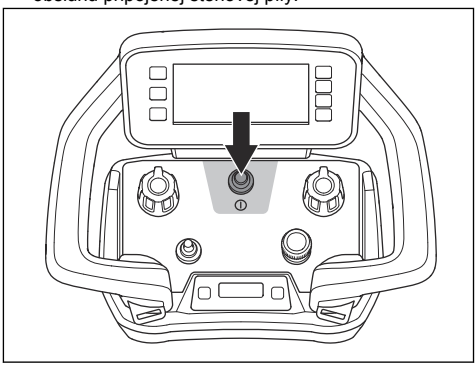

3. Vyberte, ktorý kotúč použiť. Potvrďte pravým tlačidlom.

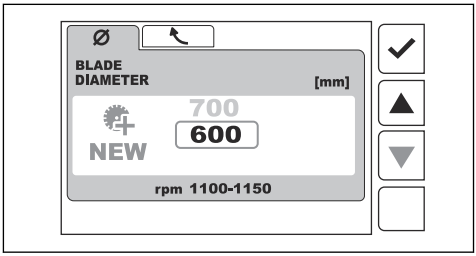

4. Rozhodnite, ktorým smerom sa má kotúč pohybovať. Zvoľte A alebo B. Potvrďte pravým tlačidlom.

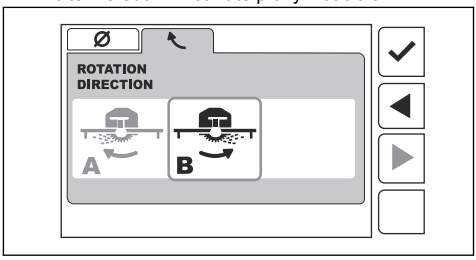

5. Spustite otáčanie kotúča na stenovej píle. Pozrite si časť *Spustenie otáčania kotúča na strane 102*.

Spustenie napájacieho zdroja

1. Pripojte prívod vody k napájaciemu zdroju. Pozrite si časť *Pripojenie prívodu vody k napájaciemu zdroju na strane 95*.
2. Pripojte napájací zdroj k napájaniu. Pozrite si časť *Pripojenie napájacieho zdroja k napájaniu na strane 95*.

3. Bliká indikátor LED (2), čo znamená, že napájací zdroj je v pohotovostnom režime.

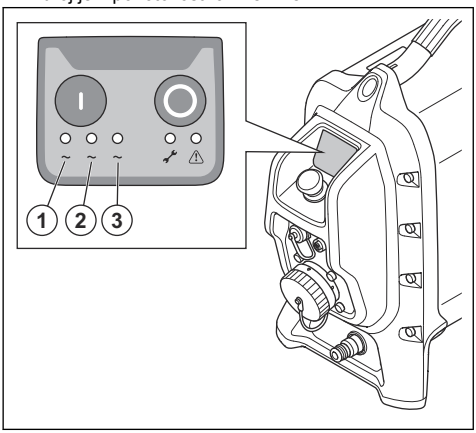

4. Stlačte tlačidlo zapnutia (A) na napájacom zdroji. Na indikátoroch LED (1, 2, 3) neprerušovane svieti zelené svetlo.

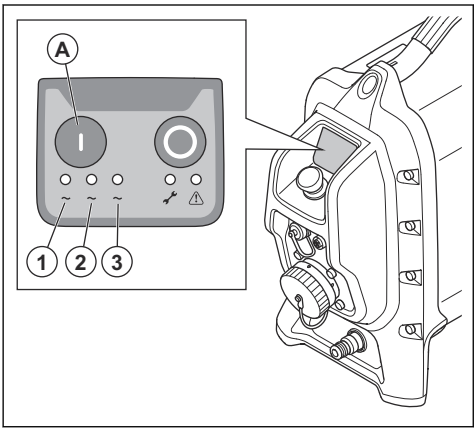

Spustenie diaľkového ovládania

1. Stlačením vypínača spustite diaľkové ovládanie. Na displeji sa zobrazí domovská obrazovka pre vypnutý motor. Pozrite si časť *Domovská obrazovka na strane 107*.

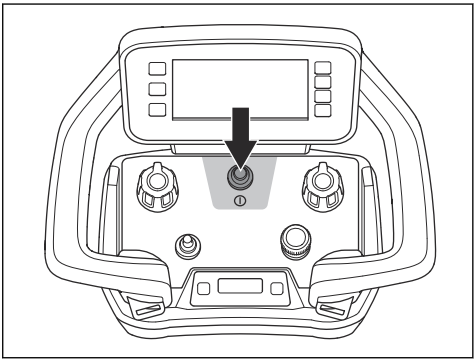

Spustenie otáčania kotúča

1. Ľavou rukou zatlačte spínač spustenia/zastavenia (A) doprava a podržte ho.

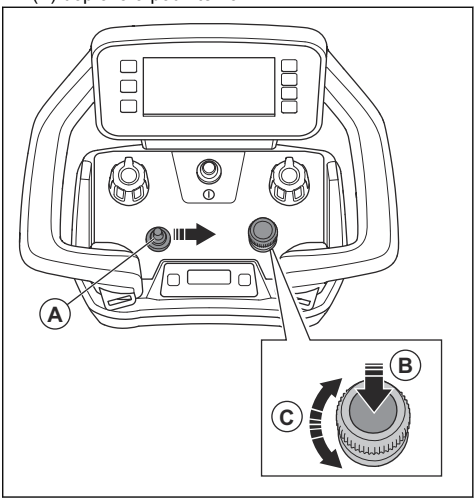

2. Pravou rukou zatlačte nadol gombík na nastavenie otáčok kotúča (B).
3. Keď sa kotúč píly spustí, pustite spínač spustenia/zastavenia a gombík.
4. Otáčaním gombíka na nastavenie otáčok kotúča (C) nastavte otáčky kotúča.

Zastavenie výrobku

VÝSTRAHA: Ak výrobok nie je pripojený k zdroju napájania, vždy zatvorte prívod vody.

1. Počas otáčania vysuňte kotúč zo steny. Posuňte rameno píly do jeho hornej polohy.
2. Ak chcete vypnúť otáčanie kotúča, stlačte spínač spustenia/zastavenia doľava. Otáčanie kotúča možno zastaviť aj otočením nastavovacieho gombíka proti smeru hodinových ručičiek.
3. Zatvorte prívod vody.
4. Presvedčte sa, či sú vyrezané bloky zaistené klinmi, aby počas demontáže nevypadli.
5. Presuňte pílu do vhodnej pracovnej polohy na demontáž.
6. Stlačením vypínača na diaľkovom ovládaní zastavte stenovú pílu.

Zastavenie napájacieho zdroja a elektrického nástroja

1. Na napájacom zdroji stlačte tlačidlo zastavenia (B).

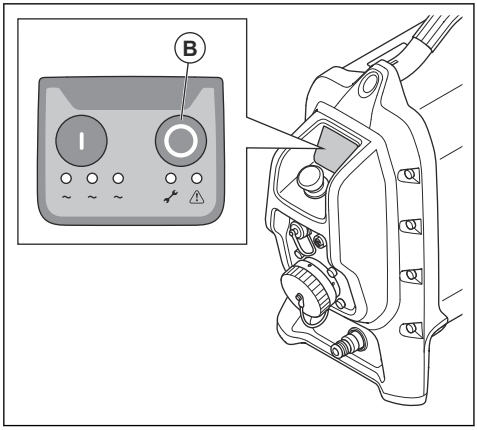

2. Zatvorte prívod vody do napájacieho zdroja.

Stavové indikátory

Keď je výrobok pripojený, indikátory 1 – 5 sa na niekoľko sekúnd rozsvietia.

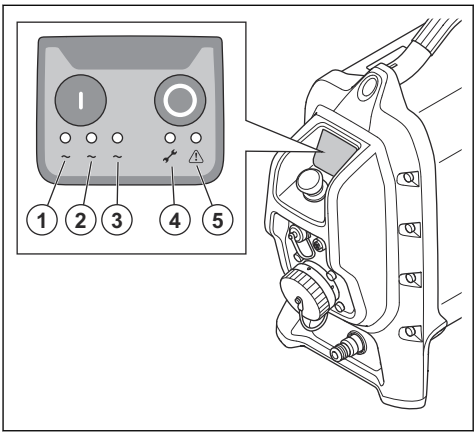

1. Fázový indikátor (zelený)
2. Fázový indikátor (zelený)
3. Fázový indikátor (zelený)
4. Indikátor servisu (žltý)
5. Výstražný indikátor (červený)

Bližšie informácie o stavových indikátoroch nájdete v kapitole *Vysvetlivky k stavovým indikátorom napájacieho zdroja na strane 115*.

Výstražný indikátor

VAROVANIE: Pokiaľ svieti výstražný indikátor, v používaní výrobku nepokračujte. Hrozí nebezpečenstvo poškodenia výrobku.

Ak sa rozsvieti výstražný indikátor (červený), výrobok zastavte. Pozrite si časť *Zastavenie výrobku na strane 102*.

Rádiokomunikačný systém

VAROVANIE: Ujasnite si, či okolnosti týkajúce sa prevádzky vyžadujú pripojenie so zbernicovým káblom CAN. Pozrite si časť *Ovládanie výrobku pomocou diaľkového ovládania pripojeného zbernicovým káblom CAN na strane 105*.

S pripojeným elektrickým náradím budete môcť pracovať až po spárovaní diaľkového ovládania s výrobkom. Párovanie je potrebné vykonať aj vtedy, keď je výrobok pripojený k diaľkovému ovládaniu pomocou zbernicového kábla CAN.

Diaľkovým ovládaním sa dá ovládať len pripojený výrobok.

Ak sa dodané diaľkové ovládanie vymení, párovanie medzi diaľkovým ovládaním a výrobkom sa musí zopakovať.

Ak je potrebné vymeniť diaľkové ovládanie medzi 2 napájacími zdrojmi, musíte spárovať zamenené diaľkové ovládanie a výrobok.

Spárovanie diaľkového ovládania a napájacieho zdroja

VAROVANIE: Ujasnite si, či okolnosti týkajúce sa prevádzky vyžadujú pripojenie so zbernicovým káblom CAN. Pozrite si časť *Ovládanie výrobku pomocou diaľkového ovládania pripojeného zbernicovým káblom CAN na strane 105*.

Poznámka: Párovanie je možné vykonať aj vtedy, keď je zbernicový kábel CAN pripojený k napájaciemu zdroju.

1. Uistite sa, či je batéria nainštalovaná v diaľkovom ovládaní nabitá.
2. Spustite napájací zdroj. Pozrite si časť *Spustenie napájacieho zdroja na strane 101*.
3. Spustite diaľkové ovládanie. Pozrite si časť *Obsluha diaľkového ovládania na strane 105*.
4. Na displeji informačného centra stlačte súčasne krátko tlačidlo (A) a (B).

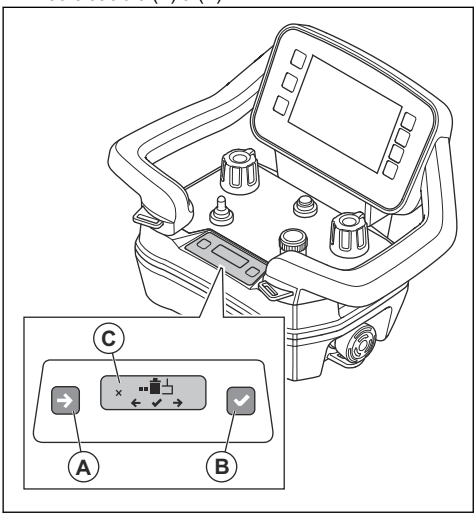

Poznámka: Ak sa tlačidlá (A) a (B) stlačia súčasne, zmení sa režim displeja informačného centra.

5. Krátko stlačte tlačidlo (A), aby ste zobrazili možnosť „2“.

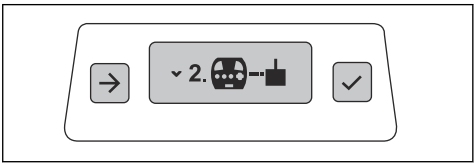

6. Krátko stlačte tlačidlo (B) a vyberte možnosť „2“. Na displeji informačného centra sa zobrazí symbol (C).

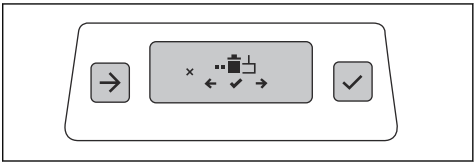

7. Súčasne stlačte tlačidlo (A) a (B) a pridržte ich 3 sekundy.

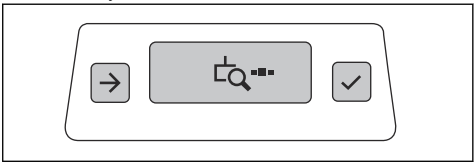

8. Zapnite napájací zdroj.
9. Stlačte a podržte tlačidlo zapnutia na napájacom zdroji aspoň 3 sekundy.
10. Keď sa na displeji informačného centra zobrazí výrobné číslo prijímača, stlačte (B).

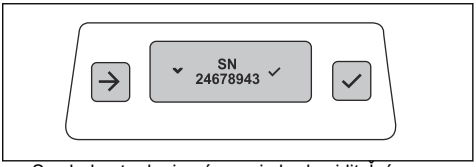

Symbol potvrdenia párovania bude viditeľný 2 sekundy.

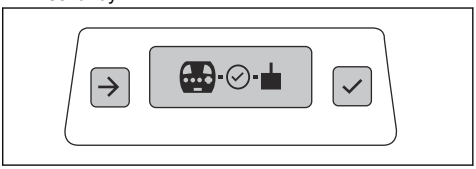

11. Keď sa na displeji informačného centra zobrazí symbol zapnutia/vypnutia, reštartujte diaľkové ovládanie pomocou vypínača.

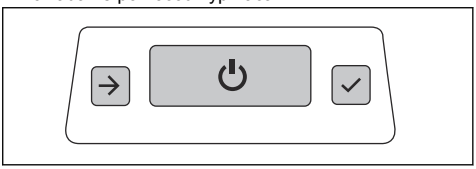

12. Reštartujte napájací zdroj. Pozrite si časť *Spustenie napájacieho zdroja na strane 101*.

Pripojenie diaľkového ovládania k napájaciemu zdroju pomocou zbernicového kábla CAN

1. Jeden koniec zbernicového kábla CAN vložte do konektora (A) na diaľkovom ovládaní.

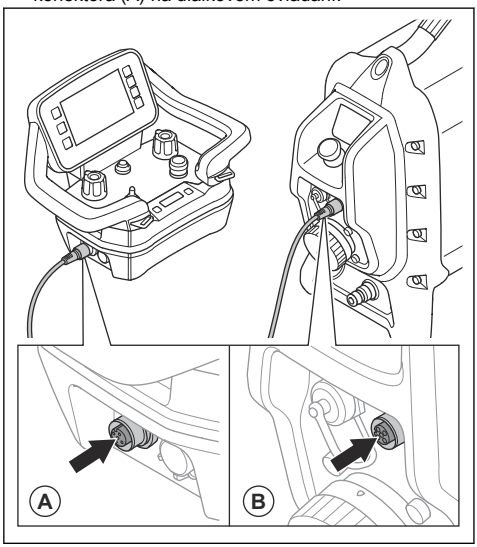

2. Druhý koniec zbernicového kábla CAN vložte do konektora (B) na napájacom zdroji.
3. Skrutky konektora pre zbernicový kábel CAN utiahnite rukou.

Ovládanie výrobku pomocou diaľkového ovládania pripojeného zbernicovým káblom CAN

Za určitých okolností je povinné pripojiť zbernicový kábel CAN na prevádzku výrobku. Ďalšie informácie vám poskytne servisné stredisko Husqvarna.

Keď je diaľkové ovládanie pripojené pomocou zbernicového kábla CAN, prenos rádiového signálu sa zastaví.

- Zbernicový kábel CAN pripojte medzi diaľkové ovládanie a výrobok. Pozrite si časť *Pripojenie diaľkového ovládania k napájaciemu zdroju pomocou zbernicového kábla CAN na strane 105*.

Kontrola aktívnosti párovania

1. Spustite diaľkové ovládanie. Pozrite si časť *Obsluha diaľkového ovládania na strane 105*.
2. Spustite napájací zdroj. Pozrite si časť *Spustenie napájacieho zdroja na strane 101*.
3. Párovanie je stále aktívne, ak je na informačnom displeji viditeľná sila pripojenia.

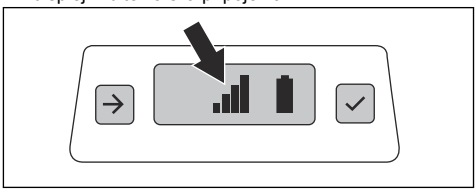

Diaľkové ovládanie

Výrobok sa ovláda diaľkovým ovládaním.

Diaľkové ovládanie možno prevádzkovať pomocou rádiokomunikačného prenosu. Ak dôjde k rušeniu prenosu, frekvencia sa automaticky zmení. Párovanie medzi výrobkom a diaľkovým ovládaním vykonáva výrobca. Nové párovanie je potrebné aj v prípade výmeny diaľkového ovládania alebo výmeny diaľkových ovládaní medzi výrobkami. Pozrite si časť *Spárovanie diaľkového ovládania a napájacieho zdroja na strane 104*.

Diaľkové ovládanie môže fungovať aj so zbernicovým káblom CAN pripojeným medzi diaľkovým ovládaním a výrobkom. Zbernicový kábel CAN, ktorý sa dodáva s výrobkom, má dĺžku 10 m. Maximálna dĺžka zbernicového kábla CAN je 30 m. Zbernicový kábel CAN je napríklad možné použiť, keď je stav nabitia batérie diaľkového ovládania nízky alebo keď nie je nainštalovaná batéria diaľkového ovládania. Pokyny na pripojenie diaľkového ovládania k výrobku pomocou kábla nájdete v časti *Pripojenie diaľkového ovládania k napájaciemu zdroju pomocou zbernicového kábla CAN na strane 105*.

Na diaľkovom ovládaní sa nachádzajú všetky ovládacie prvky, ktoré sú potrebné na ovládanie výrobku. Diaľkové ovládanie disponuje digitálnym displejom so systémom ponuky. Pozrite si časť *Systém ponuky na strane 108*.

Obsluha diaľkového ovládania

Výrobok sa ovláda diaľkovým ovládaním. Diaľkové ovládanie je pripojené k napájaciemu zdroju prostredníctvom rádiového prenosu alebo zbernicového kábla CAN.

- Stlačením vypínača spustíte a zastavíte diaľkové ovládanie.

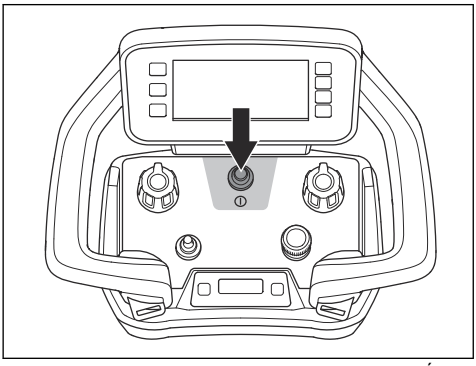

- Otáčaním gombíka posúvajte stenovú pílu pozdĺžne pozdĺž vodiacej lišty.

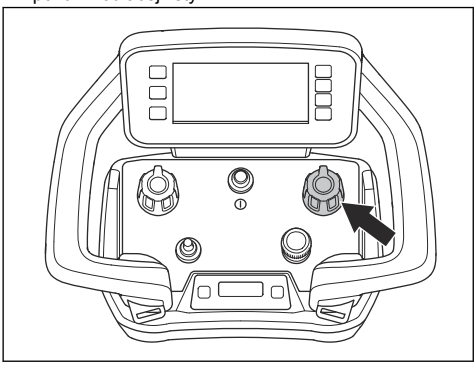

- Otáčaním gombíka sa posúva otočné rameno a nastavuje sa hĺbka rezu.

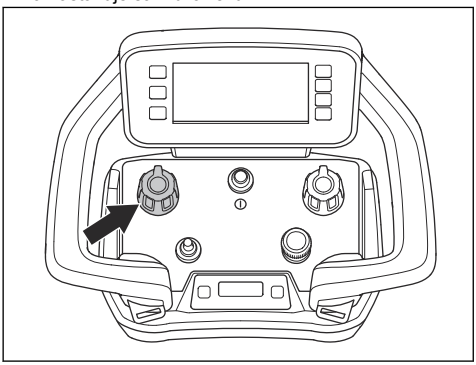

- Spustenie kotúča: Stlačte a podržte spínač spustenia/zastavenia (A) pre kotúč a potom stlačte gombík na nastavenie otáčok kotúča (B). Uvoľnite gombík a spínač spustenia/zastavenia. Otáčaním gombíka na nastavenie otáčok kotúča (C) upravte otáčky kotúča. Pozrite si časť *Spustenie otáčania kotúča na strane 102*.

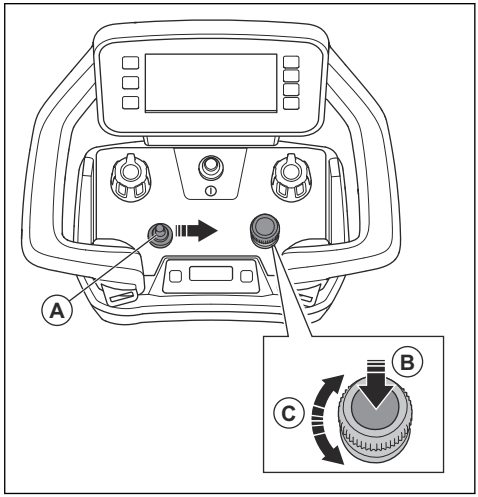

- Zastavenie kotúča: Otočte gombík na nastavenie otáčok kotúča (A) proti smeru hodinových ručičiek alebo stlačte spínač spustenia/zastavenia (B) doľava.

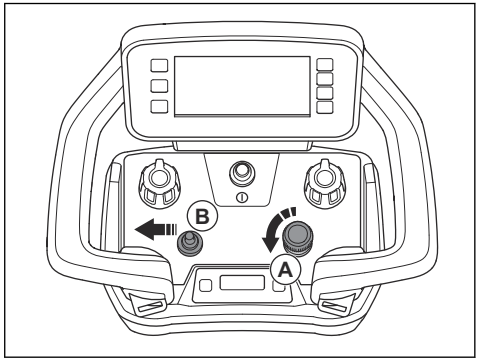

- Ak nastane núdzový stav, výrobok zastavte pomocou tlačidla zastavenia stroja.

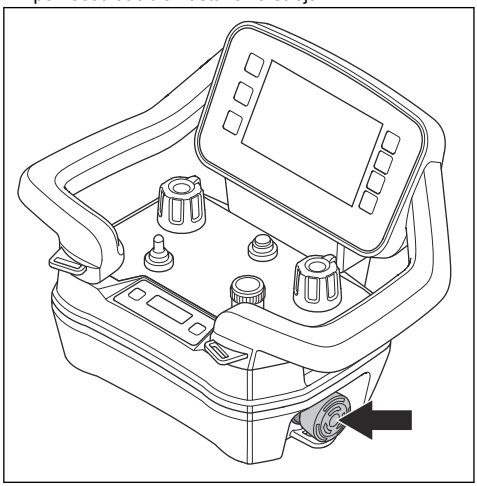

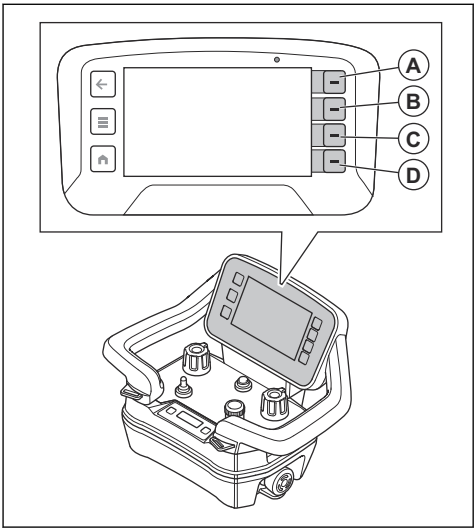

Ponuka funkcií

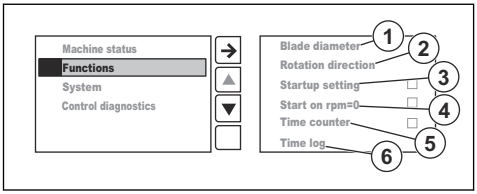

1. „Priemer kotúča“ slúži na nastavenie priemeru kotúča.
2. „Smer otáčania“ slúži na nastavenie kotúča v smere alebo proti smeru hodinových ručičiek.
3. „Nastavenie spustenia“ – keď je táto funkcia zapnutá, musíte pred spustením kotúča nastaviť priemer kotúča a smer otáčania kotúča.
4. „Spustenie pri ot./min = 0“ – keď je táto funkcia zapnutá, kotúč sa spustí od 0 ot./min. Ak táto funkcia nie je zapnutá, otáčky kotúča sa automaticky zvýšia až na odporúčanú rýchlosť zvoleného priemeru kotúča.
5. „Počítadlo času“ – keď je táto funkcia zapnutá, otáčky sú na hodnote 25 ot./min alebo viac a rezné rameno sa pohne dopredu, spustí sa časovač.
6. „Záznam času“ zobrazuje 4 posledné počítadlá času.

Domovská obrazovka

Displej má dve domovské obrazovky. Jedna sa zobrazuje, keď je motor vypnutý. Pozri „Motor vypnutý“ nižšie. Druhá sa zobrazuje, keď je motor zapnutý. Pozri „Motor zapnutý“ nižšie.

Symboly (A, B, C, D) na lište rýchlej akcie sa menia podľa toho, či je motor vypnutý alebo zapnutý.

Motor zapnutý

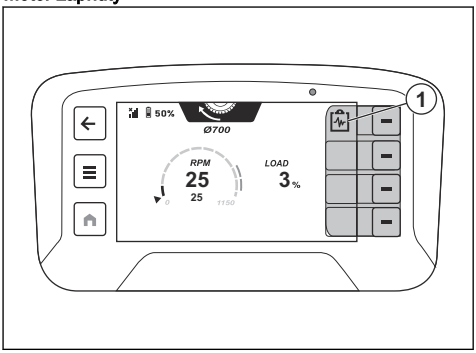

Pozícia	Popis
1	Rýchla akcia na výber stavu stroja.

Motor vypnutý

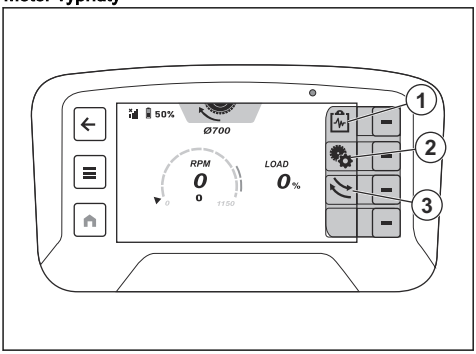

Pozícia	Popis
1	Rýchla akcia na výber stavu stroja.
2	Rýchla akcia na zmenu priemeru kotúča a smeru otáčania.
3	Rýchla akcia na nastavenie smeru otáčania kotúča.

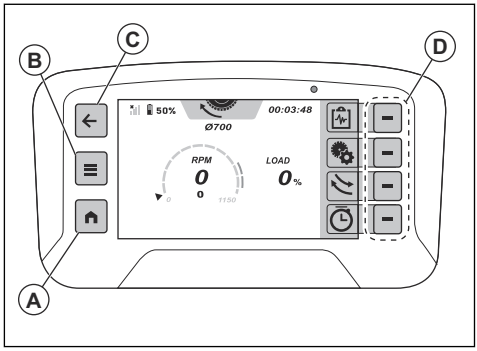

Systém ponuky

Tlačidlom Domov (A) sa dostanete na domovskú obrazovku. Ak chcete otvoriť systém ponuky, vyberte tlačidlo ponuky (B) na diaľkovom ovládaní. Tlačidlo návratu (C) umožňuje návrat v štruktúre ponúk.

Funkcie na lište rýchlej akcie sa zmenia po vykonaní výberu na displeji. Pomocou tlačidiel (D) vedľa lišty rýchlej akcie môžete vybrať nové funkcie.

Prehľad ponúk

Stav stroja	Zobraziť stav		
	Aktívne chyby	Záznam chýb	
	Prevádzkový čas		
Funkcie	Priemer kotúča		
	Smer otáčania		
	Nastavenie spustenia □		
	Spustenie pri ot./min = 0 □		
	Počítadlo času □		
	Záznam času		
Systém	Nastavenia diaľkového ovládania	Jas	Automatické
			Manuálne
		Jazyk	
		Jednotky	Metrické
			Imperiálne
		Resetovať	
	Revízie	Napájací zdroj	
		Diaľkové ovládanie	
		Nástroj	
	Licencie tretích strán		
Diagnostika ovládania			

Ponuka stavu stroja

- Položka „Zobraziť stav“ zobrazuje prehľad teplôt a napätí.
- Zoznam „Aktívne chyby“ obsahuje poruchy, ktoré výrobok nájde. Zoznam obsahuje všetky aktívne hlásenia. Najnovšie hlásenia sú v hornej časti

zoznamu. Pozrite si časť *Chybové hlásenia na strane 116*.

- Položka „Čas prevádzky“ zobrazuje celkovú dobu prevádzky napájacieho zdroja a stenovej píly.

Ponuka „Systém“

„Nastavenia diaľkového ovládania“

- „Jas“ nastavuje svietivosť displeja.
- „Jazyk“ nastavuje jazyk textu na displeji. Továrenské nastavenie jazyka je Angličtina.

Poznámka: Ak chcete vrátiť výrobné nastavenia jazyka, jasu a jednotiek, stlačte a 10 sekúnd pridržte tlačidlo Domov (A).

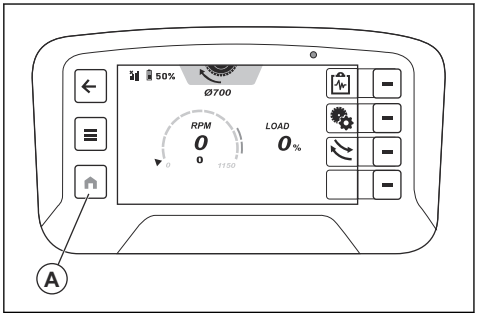

- „Jednotky“ nastavujú jednotky tlaku, teploty a dĺžky na displeji.
- Možnosť „Resetovať“ nastavuje výrobné nastavenia, anglický jazyk, maximálny jas a metrické jednotky.

„Revízie“

Zobrazuje revízie softvéru napájacieho zdroja, nástroja (WS 8) a diaľkového ovládania.

„Licencie tretích strán“

Zobrazuje licencie na softvér s otvoreným zdrojom pre operačný systém a licencie na aplikácie na diaľkovom ovládaní.

Diagnostika ovládania

V časti „Diagnostika ovládania“ môžete vykonať funkčné testy ovládacích prvkov na diaľkovom ovládaní. Na displeji sa zobrazí každý ovládací prvok. Indikátory ovládania na displeji sa po vykonaní funkčných testov zmenia z bielej na oranžovú. Používajte prvky na diaľkovom ovládaní na maximum. Ovládanie funguje správne, keď sa na indikátore riadenia zobrazuje 0 % v strede a -100 %, resp. 100 % na koncových polohách.

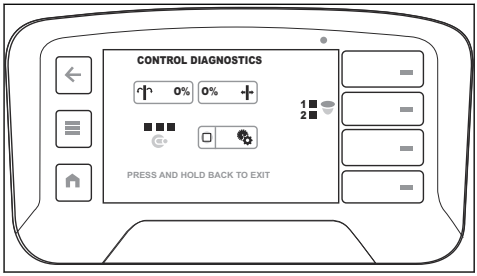

Displej informačného centra

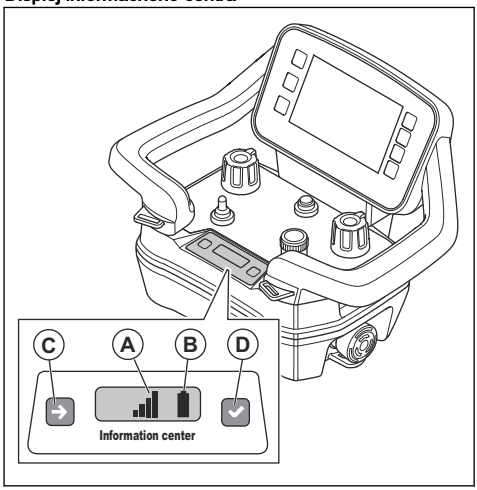

Na displeji informačného centra na diaľkovom ovládaní sa zobrazujú nasledujúce informácie o diaľkovom ovládaní:

- Či je diaľkové ovládanie zapnuté alebo vypnuté.
- Chybové kódy. Pozrite si časť *Chybové kódy HMI displeja diaľkového ovládania na strane 118*.
- Párovanie medzi diaľkovým ovládaním a výrobkom. Pozrite si časť *Spárovanie diaľkového ovládania a napájacieho zdroja na strane 104*.
- Sila rádiového signálu (A) medzi diaľkovým ovládaním a výrobkom. Rovnaké symboly sa zobrazujú aj na hornej lište displeja. Pozrite si časť *Symboly na hornej lište displeja na strane 77*

Rádiový signál	Symbol
K dispozícii sú 4 úrovne sily rádiového signálu.	
Rádiový signál je v pohotovostnom režime. Diaľkové ovládanie nefunguje správne.	

Rádiový signál	Symbol
Žiadny rádiový signál.	

- Stav batérie (B). Rovnaké symboly sa zobrazujú aj na hornej lište displeja. Pozrite si časť *Batéria diaľkového ovládania na strane 110*.

Stav nabitia	Symbol
K dispozícii je 5 úrovní nabitia batérie.	
Porucha batérie.	
Káblové pripojenie medzi diaľkovým ovládaním a výrobkom.	

K dispozícii sú 2 tlačidlá pre displej informačného centra. Tlačidlo na ľavej strane (C) vykonáva presun na nasledujúci symbol na displeji. Pravé tlačidlo (D) potvrdzuje výber.

Batéria diaľkového ovládania

VÝSTRAHA: Pred použitím batérie diaľkového ovládania a nabíjačky si musíte pozorne prečítať časť *Všeobecné bezpečnostné pokyny na strane 79* a *Bezpečnosť batérií na strane 81*.

Poznámka: Pred prvým použitím diaľkového ovládania je nutné batériu nabiť.

Poznámka: Ak batéria nie je v prevádzke 5 dní, prejde do prepravného režimu. Keď sú batérie v prepravnom režime, musíte ich pripojiť k nabíjačke, aby ste ukončili prepravný režim.

Poznámka: Ak je batéria v režime spánku, vložte ju na približne 15 sekúnd do nabíjačky, aby sa naštartovala.

Pre batériu sa na displeji a displeji informačného centra zobrazuje symbol stavu nabitia, pozrite si časť *Symboly na hornej lište displeja na strane 77* a *Displej informačného centra na strane 109*. Diaľkové ovládanie nie je možné používať, ak je stav nabitia batérie v diaľkovom ovládaní príliš nízky.

Prevádzkový čas úplne nabitej batérie diaľkového ovládania je približne 12 hodín. Studené počasie môže skrátiť prevádzkový čas.

Batériu diaľkového ovládania nabíjajte každých 6 mesiacov, aby si zachovala kvalitu.

Nabíjačka batérie

Indikátor stavu batérie používa 2 LED kontrolky na nabíjačke batérií: kontrolku LED energie batérie (červená) a kontrolku LED stavu batérie (zelená).

LED energie	LED stavu	Indikácia
Svieti červeno	VYP	Nabíjačka JE ZAPNUTÁ. V nabíjačke nie je žiadna batéria.
Svieti červeno	Svieti zeleno	Nabíjačka JE ZAPNUTÁ. Batéria je úplne nabitá.
Svieti červeno	Bliká zelené svetlo	Nabíjačka JE ZAPNUTÁ. Akumulátor sa nabíja.
Bliká červené svetlo	VYP	Chyba nabíjačky batérie alebo je teplota mimo rozsahu nabíjania.

Vybratie a vloženie batérie diaľkového ovládania z a do diaľkového ovládania.

1. Otočením diaľkového ovládania získate prístup k zadnej strane, kde sa nachádza batéria.
2. Vyberte alebo nainštalujte batériu diaľkového ovládania.

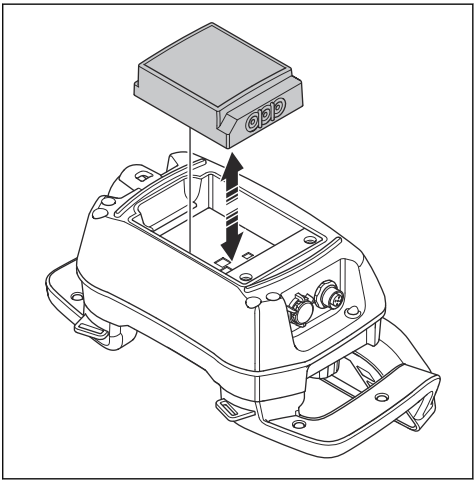

Nabitie batérie diaľkového ovládania pomocou nabíjačky batérií

Čas nabíjania prázdnej batérie diaľkového ovládania pomocou nabíjačky je približne 3 hodiny. Pri nabíjaní batérie diaľkového ovládania musí byť teplota v rozsahu 10 °C/50 °F až 45 °C/113 °F.

1. Vyberte prázdnu batériu diaľkového ovládania z diaľkového ovládania. Pozrite si časť *Vybratie a vloženie batérie diaľkového ovládania z a do diaľkového ovládania. na strane 110*.
2. Pripojte správnu zástrčku do nabíjačky batérií. Nabíjačka sa dodáva s rôznymi zástrčkami. Pozrite si časť *Prehľad diaľkového ovládania na strane 76*.
3. Pripojte nabíjačku batérií k sieťovej zásuvke. Indikátor napájania (A) batérie sa rozsvieti načerveno. Pozrite si časť *Nabíjačka batérie na strane 110*.

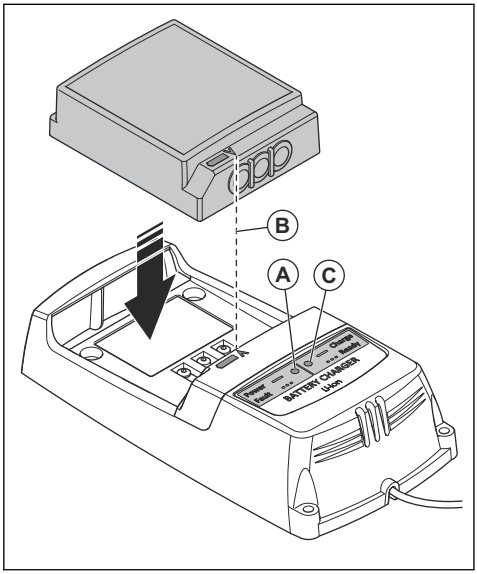

4. Pripojte batériu diaľkového ovládania k nabíjačke batérií. Uistite sa, že šípky (B) na batérii diaľkového ovládania a nabíjačke batérie sú zarovnané. Keď sa batéria diaľkového ovládania nabíja, indikátor (C) stavu batérie na nabíjačke bliká nazeleno.
5. Keď je batéria diaľkového ovládania plne nabitá, farba indikátora sa zmení na zelenú. Vyberte batériu diaľkového ovládania z nabíjačky batérií.
6. Odpojte nabíjačku batérií zo sieťovej zásuvky.

Údržba

Úvod

VÝSTRAHA: Pred používaním výrobku si musíte prečítať kapitolu o bezpečnosti a porozumieť informáciám, ktoré sa v nej uvádzajú.

- Ak sa chystáte používať stenovú pílu WS 8, prečítajte si:
  - Údržba zariadenia PP 8, WS 8 a diaľkového ovládania
- Ak sa chystáte použiť iný elektrický nástroj, ktorý je kompatibilný s napájacím zdrojom PP 8, prečítajte si časť Údržba v tomto návode, ktorá sa týka iba napájacieho zdroja PP 8. V prípade ďalších otázok si prečítajte návod na obsluhu iného elektrického nástroja.

Plán údržby

VÝSTRAHA: Odpojte výrobky od napájania a pred vykonaním údržby počkajte minimálne 5 minút.

VÝSTRAHA: Na čistenie výrobkov nepoužívajte vysokotlakový čistič. Vysoký tlak môže spôsobiť poškodenie tesnení a spôsobiť vniknutie vody a nečistôt do vnútra výrobkov.

Všeobecná údržba výrobku	Denne	Týždenne
WS 8		
Vyčistite stenovú pílu a príslušenstvo. Pozrite si časť *Čistenie napájacieho zdroja na strane 112*.	X	
Vyčistite konektory na hlave píly a vysokofrekvenčnom kábli.	X	
Skontrolujte, či všetky externé spojky, spoje a káble nie sú poškodené.	X	
Skontrolujte, či poistná rukoväť funguje správne. Skontrolujte, či sú kolesá správne nastavené. Pozrite si časť *Úprava nastavenia vodiacich koliesok na strane 114*.	X	
Skontrolujte, či sa na prírube nenachádzajú známky poškodenia alebo opotrebovania.	X	
Skontrolujte, či sa na krytoch kotúča nenachádzajú známky poškodenia alebo opotrebovania.	X	
Skontrolujte, či je vodiaci prvok krytu rezného kotúča správne nastavený. Pozrite si časť *Nastavenie vodiaceho prvku krytu rezného kotúča na strane 113*. Namažte poistný mechanizmus.	X	
Vykonajte kontrolu ozubení na vodiacich lištách, či nevykazujú známky poškodenia. Skontrolujte, či sú skrutky držiace ozubenia správne utiahnuté.		X
Skontrolujte, či sa všetky vodiace kolieska otáčajú hladko bez nadmernej vôle. V prípade nadmernej vôle sa obráťte na autorizované servisné stredisko Husqvarna.		X
Počúvajte, či motory posuvu a otočné rameno nevydávajú neobvyklé zvuky.		X
Pripojte všetky vodovodné prípojky, zapnite vodu a hľadajte únik vody.		X
PP 8		
Vyčistite napájací zdroj a príslušenstvo. Pozrite si časť *Čistenie napájacieho zdroja na strane 112*.	X	
Vykonajte celkovú kontrolu napájacieho zdroja, či na ňom nie sú prítomné praskliny alebo zlomené časti.	X	
Uistite sa, že tlačidlo zastavenia stroja funguje správne. Pozrite si časť *Kontrola tlačidla núdzového zastavenia napájacieho zdroja na strane 84*.	X	
Diaľkové ovládanie		
Vyčistite diaľkové ovládanie a príslušenstvo. Pozrite si časť *Denné čistenie diaľkového ovládania na strane 114*.	X	
Vykonajte celkovú kontrolu diaľkového ovládania, či na ňom nie sú prítomné praskliny alebo zlomené časti.	X	
Uistite sa, že tlačidlo zastavenia stroja funguje správne. Pozrite si časť *Kontrola tlačidla zastavenia stroja na diaľkovom ovládaní na strane 84*.	X	

Údržba zariadenia PP 8

VÝSTRAHA: Odpojte napájací zdroj od napájania a pred vykonaním údržby počkajte minimálne 5 minút

VAROVANIE: Na čistenie napájacieho zdroja nepoužívajte vysokotlakový čistič. Vysoký tlak môže spôsobiť poškodenie tesnení a spôsobiť vniknutie vody a nečistôt do vnútra napájacieho zdroja.

Čistenie napájacieho zdroja

VAROVANIE: Na čistenie výrobku nepoužívajte vysokotlakový čistič.

VAROVANIE: Nerozstrekujte vodu priamo na elektrické komponenty.

- Vyčistite vonkajšok napájacieho zdroja. Použite robustnú ručnú kefu alebo veľkú maliarsku kefu.
- Vyčistite konektory a kolíky. Použite na to handričku alebo kefu.

Kontrola napájacieho zdroja

- Presvedčte sa, či napájací zdroj nie je prasknutý alebo inak poškodený.
- Skontrolujte, či sú všetky spojky, prípojky, hadice a káble v dobrom stave a nie sú poškodené.

Čistenie vodného filtra na napájacom zdroji

Vyčistite filter v prípojke na prívod vody.

- Uvoľnite spojku pomocou kľúča s veľkosťou 16 mm.
- Odstráňte nečistoty z filtra stlačeným vzduchom.
- Utiahnite spojku.

Údržba zariadenia WS 8

VÝSTRAHA: Odpojte stenovú pílu od zdroja napájania a pred vykonaním údržby počkajte minimálne 5 minút

VAROVANIE: Na čistenie stenovej píly nepoužívajte vysokotlakový čistič. Vysoký tlak môže spôsobiť poškodenie tesnení a spôsobiť vniknutie vody a nečistôt do vnútra stenovej píly.

Čistenie a mazanie stenovej píly

VAROVANIE: Na čistenie výrobku nepoužívajte vysokotlakový čistič.

VAROVANIE: Nerozstrekujte vodu priamo na elektrické komponenty.

1. Demontujte stenovú pílu. Pozrite si časť *Demontáž výrobku na strane 96*.
2. Vyčistite všetky spojky, prípojky, hadice a káble. Použite hadicu na vodu, kefu a handričku.
3. Vyčistite a namažte kontaktné kolíky.
4. Namažte objímky spojok rozvodu vody.
5. Dôkladne vyčistite kryt rezného kotúča zvnútra aj zvonka, aby v kryte nezaschla špina.
6. Očistite a namažte pohyblivé diely a pružiny stroja, ako napríklad poistku rukoväti a pružinový mechanizmus vodiaceho prvku krytu kotúča. Naneste čistiaci a mazací sprej.
7. Vysušte všetky pohyblivé časti. Namažte všetky diely olejovým sprejom, aby sa zabránilo korózii.

Kontrola stenovej píly

1. Presvedčte sa, či kotúč ani kryt kotúča nie sú prasknuté alebo inak poškodené.
2. V prípade nadmerného opotrebovania kryt kotúča alebo kotúč vymeňte.
3. Skontrolujte, či vodiace koliesko krytu kotúča nekladie pri otáčaní príliš veľký odpor a vodiaci prvok je správne zarovnaný s krytom kotúča a pílou. Pri nastavovaní jednotlivých častí si pozrite informácie o montáži a nastaveniach.

Nastavenie vodiaceho prvku krytu rezného kotúča

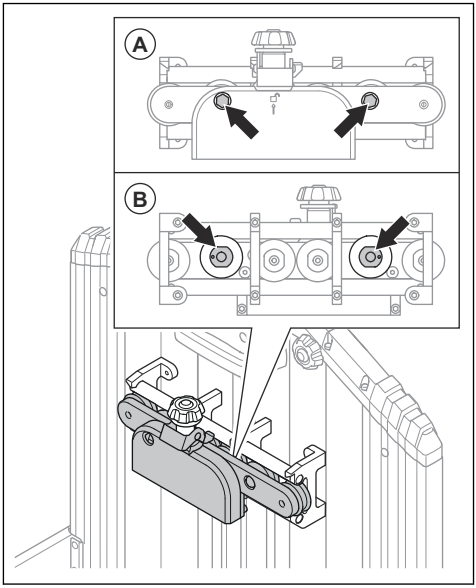

1. Povoľte matice na 2 nastaviteľných vodiacich kolieskach (A).
2. Nasaďte vodiaci prvok krytu rezného kotúča do krytu rezného kotúča.
3. Otáčajte vačkové hriadele pomocou 22 mm kľúča, kým sa vodiace kolieska nedotknú vodiacej lišty (B).
4. Vačkový hriadeľ podržte v pozícii pomocou 22 mm kľúča a maticu utiahnite pomocou 16 mm kľúča.
5. Uistite sa, že sa kolieska ľahko otáčajú a vodiaci prvok krytu rezného kotúča sedí pevne.

Úprava nastavenia vodiacich koliesok

Štvorica vodiacich koliesok musí byť uložená v lište bez príliš veľkej vôle, aby píla pracovala stabilne a umožňovala rovné rezy. Vodiace kolieska sa nastavujú na strane zobrazenej na obrázku. Na druhej strane majú pevnú polohu, ktorá sa nastavuje len počas údržby v autorizovanom servisnom stredisku firmy Husqvarna.

V prípade príliš veľkej vôle možno vodiace kolieska nastaviť nasledujúcim spôsobom:

1. Pomocou kľúča veľkosti 13 mm uvoľnite maticu (A).
2. Šesťhranným kľúčom veľkosti 4 mm dotiahnite dorazovú skrutku (B), kým vodiace kolieska nebudú spočívať na lištách bez akejkoľvek vôle.
3. Dorazovú skrutku (B) zaistite šesťhranným kľúčom v tejto polohe, kým nedotiahnete maticu (A), ktorou dorazovú skrutku zaistíte.

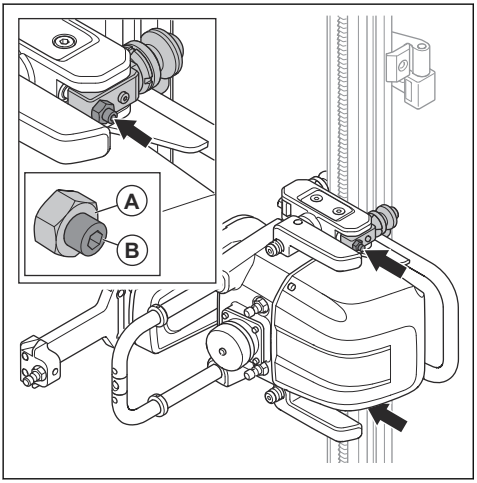

Údržba diaľkového ovládania

VÝSTRAHA: Odpojte diaľkové ovládanie od zdroja napájania a pred vykonaním údržby počkajte minimálne 5 minút

VAROVANIE: Na čistenie diaľkového ovládania nepoužívajte vysokotlakový čistič. Vysoký tlak môže spôsobiť poškodenie tesnení a spôsobiť vniknutie vody a nečistôt do vnútra diaľkového ovládania.

Denné čistenie diaľkového ovládania

VAROVANIE: Nerozstrekujte vodu priamo na elektrické komponenty.

- Vonkajšie časti diaľkového ovládania očistite navlhčenou handričkou. Vnútorné časti diaľkového ovládania očistite stlačeným vzduchom.

Kontrola diaľkového ovládania

1. Vykonajte vizuálnu kontrolu diaľkového ovládania so zameraním na praskliny alebo iné formy poškodenia.
2. Skontrolujte, či sú všetky tesnenia, spojky, spoje a lanká v dobrom stave a či nie sú poškodené.
3. Skontrolujte, či spínače, prepínače a ovládacie prvky nevykazujú znaky poškodenia.
4. Ak objavíte akékoľvek známky poškodenia alebo diaľkové ovládanie nepracuje správne, obráťte sa na schváleného servisného predajcu.

Týždenné čistenie diaľkového ovládania

- Vyčistite ovládací panel a uistite sa, že nápisy sú jasne čitateľné.
- Vyčistite svorky batérií a kontakty v priestore na batériu a nabíjačky. Použite mäkkú a suchú tkaninu.

Nabíjanie batérie diaľkového ovládania

Pre nabíjanie batérie diaľkového ovládania si pozrite časť *Vybratie a vloženie batérie diaľkového ovládania z a do diaľkového ovládania. na strane 110*.

Servis výrobku

- Nechajte servis vykonať schváleného predajcu spoločnosti Husqvarna. Používajte len originálne náhradné diely, aby ste zaistili bezpečnosť výrobku.
- Časový harmonogram servisného hlásenia:
  a) Keď do servisu ostáva > 50 hodín, zobrazí sa správa „Zostávajúci čas do servisu je menej ako 100 hodín“.
  b) Keď do servisu ostáva 10 – 50 hodín, zobrazí sa správa „Zostávajúci čas do servisu je menej ako 50 hodín“.
  c) Keď do servisu ostáva <10 hodín, zobrazí sa správa „Zostávajúci čas do servisu je menej ako 10 hodín“.
  d) Keď do servisu ostáva 0 hodín, zobrazí sa správa „Čas na vykonanie servisu“.
- Ak výrobok nedosiahne po 1 roku 100 hodín prevádzky, nechajte výrobok skontrolovať schváleným predajcom spoločnosti Husqvarna.

Postup po vykonaní údržby

1. Po dokončení údržby vykonajte testovaciu prevádzku.

VÝSTRAHA: Riziko poranenia a poškodenia. Nesprávne nainštalované diaľkové ovládanie, káble alebo hadice môžu mať nežiaduci účinok na pohyby výrobku.

2. V prípade poruchy výrobok okamžite zastavte.
   Pozrite si časť *Zastavenie výrobku na strane 102*.

Riešenie problémov

Vysvetlivky k stavovým indikátorom napájacieho zdroja

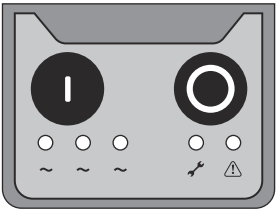

Na napájacom zdroji sa nachádza niekoľko indikátorov stavu. Pozrite si časť *Stavové indikátory na strane 103*. Stavové indikátory vám pomôžu pri riešení problémov.

Svetlo je zapnuté.

Svetlo je vypnuté.

Svetlo rýchlo bliká.

Svetlo pomaly bliká.

Svetlo prechádza z ľavej strany na pravú a potom opäť na ľavú stranu.

Svetlo prechádza z ľavej strany na pravú.

Chybové hlásenia na HMI displeji

V spodnej lište (A) HMI displeja sa zobrazujú aktívne hlásenia alebo poruchy. Ak chcete zobraziť hlásenie, stlačte tlačidlo vedľa rýchlej akcie so symbolom trojuholníka (B).

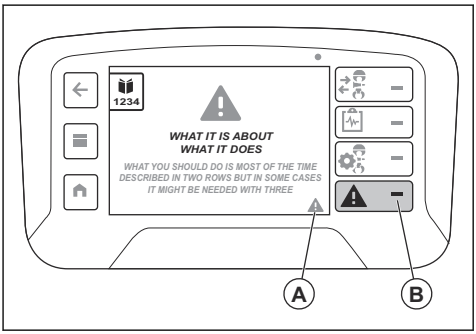

Pomocou tlačidla prijatia (C) odstránite upozornenie z celej obrazovky. Ak sa zobrazuje viac ako 1 aktívne hlásenie, pomocou tlačidiel so šípkami (D a E) sa môžete presúvať medzi hláseniami na displeji. Zoznam porúch nájdete aj v časti „Aktívne chyby“ v časti „Stav stroja“ v rámci tlačidla ponuky (F). Pozrite si časť *Ponuka stavu stroja na strane 108*.

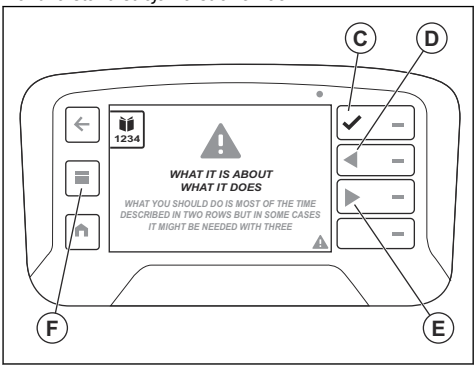

Rôzne typy chybových hlásení

Existujú 4 rôzne typy chybových hlásení:

- **Informačné hlásenia** slúžia ako pomocné a poskytujú tipy na prevádzku výrobku. Táto správa je biela bublina s textom.
- **Varovné hlásenia** uvádzajú, že niečo nie je správne. Varovné hlásenie sa zobrazí ako žltý trojuholník.
- **Výstražné hlásenia** zobrazujú poruchy alebo bezpečnostné chyby, ktoré môžu spôsobiť mechanické poškodenie. Výrobok sa čoskoro zastaví. Výstraha sa najprv zobrazí na celej obrazovke s červeným výstražným trojuholníkom a textom. Po prijatí (C) výstražného hlásenia sa výstraha zmení na červený symbol trojuholníka na spodnej lište (A).

- **Chybové hlásenia** sa zobrazujú, keď je zariadenie zastavené z dôvodu poruchy alebo bezpečnostnej chyby. Chybové hlásenie sa zobrazí červenou farbou s bielym trojuholníkom a bielym textom. Keď prijmete (C) chybové hlásenie, symbol trojuholníka sa zobrazí v spodnej lište (A).

Chybové hlásenia

Ak sa vyskytne chyba, na displeji diaľkového ovládania sa zobrazí chybový kód a chybové hlásenie.

Chybové hlásenie obsahuje 4 časti. Hlásenie má jeden výstražný trojuholník (A), informácie o upozornení (B), čo upozornenie spôsobuje (C) a tiež informácie o tom, čo by ste mali urobiť (D).

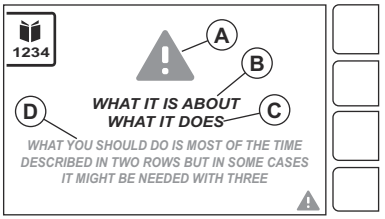

Vykonajte postup zobrazený na displeji alebo sa obráťte na servisné stredisko Husqvarna. Chybové hlásenie sa zavrie stlačením tlačidla OK.

Ak sa chybová správa, ktorú ste zatvorili, nezobrazí na displeji znovu, môžete pokračovať v používaní výrobku.

Ak sa chybové hlásenie zobrazí znovu, pozrite si časť *Riešenie problémov – stenová píla a napájací zdroj na strane 116* alebo sa obráťte na servisné stredisko Husqvarna. V prípade potreby aktualizujte softvér výrobku.

Ak v tomto návode nie sú vysvetlené chybové hlásenia, obráťte sa na servisné stredisko Husqvarna.

Riešenie problémov – stenová píla a napájací zdroj

Kód chyby/ informácie	Hlásenie	Príčina	Akcia
-	-	Hĺbka rezu je príliš veľká.	Znížte hĺbku rezu.
		Otáčky rezného kotúča sú príliš vysoké.	Znížte otáčky kotúča.
		Prietok vody ku kotúču je príliš silný.	Zmenšite prietok vody ku kotúču.
		Kotúč je príliš tvrdý.	Vymeňte kotúč za mäkší.
0001	Komunikácia nástroja nie je konzistentná	Vo vnútri nástroja a v konektoroch je kal.	Vyčistite nástroj alebo ho vymeňte.
			Obráťte sa na autorizované servisné stredisko Husqvarna.
0002	Brzda vykazuje poruchu	Spojenie je zlé alebo je poškodený komponent.	Pokúste sa reštartovať napájací zdroj alebo otestujte s iným zariadením K6500/K7000.
			Obráťte sa na autorizované servisné stredisko Husqvarna.
0003	Ventilátor je pokazený	Spojenie je zlé alebo je pokazený ventilátor.	Počúvajte, či je ventilátor zapnutý, keď sa spúšťa napájací zdroj.
			Ak sa ventilátor nespustí, obráťte sa na schválené servisné stredisko Husqvarna.

Kód chyby/ informácie	Hlásenie	Príčina	Akcia
0004	Napájací zdroj vykazuje internú chybu		Pokúste sa reštartovať napájací zdroj.
0005			Ak je napájací zdroj stále poškodený, kontaktujte schválené servisné stredisko Husqvarna.
0006			
0007			
0008	Prerušenie komunikácie	Spojenie medzi nástrojom a napájacím zdrojom nie je v poriadku.	Vyčistite konektory nástroja a napájacieho zdroja.
			Obráťte sa na autorizované servisné stredisko Husqvarna.
0009	Nástroj nie je kompatibilný	Nástroj nie je kompatibilný s napájacím zdrojom.	Nástroj nebol napájacím zdrojom rozpoznaný.
			Ak chcete aktualizovať napájací zdroj najnovším firmvérom, obráťte sa na autorizované servisné stredisko Husqvarna.
0010	Preťaženie motora kotúča	Spojenie je zlé alebo je poškodený komponent.	Skúste to s iným nástrojom.
			Obráťte sa na autorizované servisné stredisko Husqvarna.
0011	Chyba prúdu motora kotúča		Ak je napájací zdroj v pohotovostnom režime, skúste ho reštartovať.
			Ak je napájací zdroj stále v pohotovostnom režime, obráťte sa na autorizované servisné stredisko Husqvarna.
0012	Prívodné napájanie je mimo povoleného rozsahu	Sieťové napájanie je mimo povoleného rozsahu.	Skontrolujte prívod sieťového napájania.
			Obráťte sa na autorizované servisné stredisko Husqvarna.
0013	Teplota napájacieho zdroja je príliš vysoká	Voda nie je pripojená.	Skontrolujte pripojenie vody.
		Chladiaca voda na prívode je príliš teplá.	Skontrolujte prívod vody a teplotu.
		Prietok je nízky.	Obráťte sa na autorizované servisné stredisko Husqvarna.
0014	Spustenie pri nastavených ot./min		
0015	Žiadny platný nástroj stenovej píly, štart je zablokovaný	Pripojený nástroj nie je kompatibilný	Pokúste sa pripojiť iný nástroj.
			Obráťte sa na autorizované servisné stredisko Husqvarna.

Kód chyby/ informácie	Hlásenie	Príčina	Akcia
0016	Potenciometer sa nedá spustiť.	Potenciometer nie je nastavený v neutrálnej polohe.	Posuňte potenciometer do neutrálnej polohy.
			Obráťte sa na autorizované servisné stredisko Husqvarna.
0017	Pripojené k nástroju Prime WS220		
0018	Pripojené k nástroju Prime WS8		
0019	Teplota napájacieho zdroja je príliš vysoká	Voda nie je pripojená.	Skontrolujte pripojenie vody.
		Chladiaca voda na prívode je príliš teplá.	Skontrolujte prívod vody a teplotu.
		Prietok je nízky.	Obráťte sa na autorizované servisné stredisko Husqvarna.
0020	Teplota nástroja je príliš vysoká	Voda nie je pripojená.	Skontrolujte pripojenie vody.
		Chladiaca voda na prívode je príliš teplá.	Skontrolujte prívod vody a teplotu.
		Prietok je nízky.	Obráťte sa na autorizované servisné stredisko Husqvarna.
0021	Motor posuvu je preťažený	Píla narazila na koncovú zarážku vodiacej lišty.	Vyčistite vodiacu lištu.
		Vyčistite vodiacu lištu od kalu.	Uistite sa, či je stenová píla namontovaná na vodiacej lište správne.
		Kotúč je zaseknutý.	Obráťte sa na autorizované servisné stredisko Husqvarna.
0022	Servis nástroja do 50 hodín.		Čas na servis do 50 hodín.
0023	Servis nástroja do 10 hodín.		Čas na servis do 10 hodín. Obráťte sa na autorizované servisné stredisko Husqvarna a zarezervujte si servisnú prehliadku.
0024	Servis nástroja teraz.		Čas na servis. Obráťte sa na autorizované servisné stredisko Husqvarna a zarezervujte si servisnú prehliadku.

Chybové kódy HMI displeja diaľkového ovládania

Poznámka: Ak sa na HMI displeji zobrazujú chybové kódy >1000, chyba sa týka diaľkového ovládania.

Kód poruchy	Chybové hlásenie	Príčina	Akcia
1001 1101 – 1116 1201 – 1216 1301 – 1316	Chyba diaľkového ovládania	Diaľkové ovládanie má poruchu	Obráťte sa na autorizované servisné stredisko Husqvarna.
1401 – 1402	Spínač spustenia/zastavenia je chybný	Vyskytla sa chyba v signáli spínača spustenia/zastavenia	Obráťte sa na autorizované servisné stredisko Husqvarna.
1403 – 1408 1501 – 1504 1701 – 1702 1801	Chyba diaľkového ovládania	Diaľkové ovládanie má poruchu	Obráťte sa na autorizované servisné stredisko Husqvarna.
1802	Chybný potenciometer posuvu ramena	Signál potenciometra posuvu ramena je chybný.	Obráťte sa na autorizované servisné stredisko Husqvarna.
1803	Chybný potenciometer pozdĺžneho posuvu	Signál potenciometra pozdĺžneho posuvu je chybný	Obráťte sa na autorizované servisné stredisko Husqvarna.
1804 – 1816	Chyba diaľkového ovládania	Diaľkové ovládanie má poruchu	Obráťte sa na autorizované servisné stredisko Husqvarna.
1813	Chybný potenciometer posuvu ramena	Signál potenciometra posuvu ramena je chybný	Obráťte sa na autorizované servisné stredisko Husqvarna.
1814	Chybný potenciometer pozdĺžneho posuvu	Signál potenciometra pozdĺžneho posuvu je chybný	Obráťte sa na autorizované servisné stredisko Husqvarna.
1901 – 1916 2002/2203 – 2030/2230	Chyba diaľkového ovládania	Diaľkové ovládanie má poruchu	Obráťte sa na autorizované servisné stredisko Husqvarna.
2025/2225	Diaľkové ovládanie – príliš vysoká teplota	Diaľkové ovládanie sa ovláda v podmienkach mimo špecifikácií.	Počkajte, kým diaľ. ovládač vychladne. Ak problém pretrváva, obráťte sa na schválené servisné stredisko Husqvarna.
2026/2226	Diaľkové ovládanie – príliš nízka teplota	Diaľkové ovládanie sa ovláda v podmienkach mimo špecifikácií.	Počkajte, kým sa diaľ. ovládač zohreje. Ak problém pretrváva, obráťte sa na schválené servisné stredisko Husqvarna.
2119/2319	Rádiový prijímač – príliš vysoká teplota	Rádiový prijímač (vo vnútri napájacieho zdroja) sa používa v podmienkach mimo špecifikácií.	Počkajte, kým rád. prijímač vychladne. Ak problém pretrváva, obráťte sa na schválené servisné stredisko Husqvarna.
2120/2320	Rádiový prijímač – príliš nízka teplota	Rádiový prijímač (vo vnútri napájacieho zdroja) sa používa v podmienkach mimo špecifikácií.	Počkajte, kým sa rád. prijímač zohreje. Ak problém pretrváva, obráťte sa na schválené servisné stredisko Husqvarna.

Kód poruchy	Chybové hlásenie	Príčina	Akcia
2098/2298 – 2099/2299	Chyba diaľkového ovládania	Diaľkové ovládanie má chybu.	Obráťte sa na autorizované servisné stredisko Husqvarna.
3201	Batéria je neplatná	V diaľkovom ovládaní je neplatná batéria.	Obráťte sa na autorizované servisné stredisko Husqvarna.
3202 – 3204	Chyba diaľkového ovládania	Diaľkové ovládanie má chybu.	Obráťte sa na autorizované servisné stredisko Husqvarna.
3211	Neplatný typ batérie	V diaľkovom ovládaní je neplatný typ batérie.	Obráťte sa na autorizované servisné stredisko Husqvarna.
3212 9001 – 9002 9401 – 9499 9801 – 9899	Chyba diaľkového ovládania	Diaľkové ovládanie má chybu.	Obráťte sa na autorizované servisné stredisko Husqvarna.
2102/2302 – 2118/2318 2121/2321 – 2123/2323 2198/2398 – 2199/2399 3103 8101 – 8107 9109 – 9199 9301 – 9399 9501 – 9505	Chyba rádiového prijímača	Vyskytla chyba rádiokomunikačného prijímača (vo vnútri napájacieho zdroja).	Obráťte sa na autorizované servisné stredisko Husqvarna.

Displej napájacieho zdroja

Ovládací panel	Kód chyby/ informácie	Stav	Krok
		Nie je prítomné žiadne napájanie.	Resetujte PRCD. Skontrolujte prívod napájania.

Ovládací panel	Kód chyby/ informácie	Stav	Krok
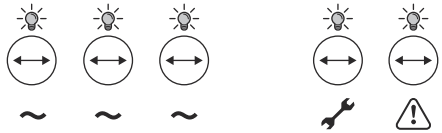		Funkčný test LED pri pripojení napájania. (< 3 s)	Skontrolujte tlačidlo núdzového zastavenia. Pozrite si časti *Kontrola tlačidla núdzového zastavenia napájacieho zdroja na strane 84* a *Kontrola tlačidla zastavenia stroja na diaľkovom ovládaní na strane 84*.
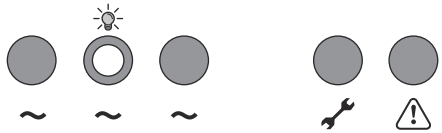		Výrobok je v pohotovostnom režime.	N/A
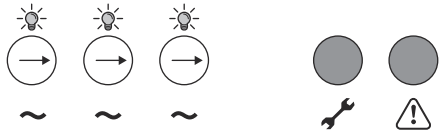		Sekvencia výberu fázy pri spustení. (< 3 s)	Ak to trvá viac než 3 s, skontrolujte poistky a napätie.
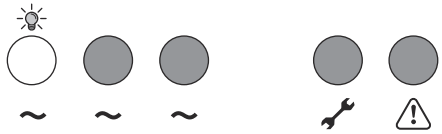		Výrobok je zapnutý a pripojený k 1 fáze.	N/A
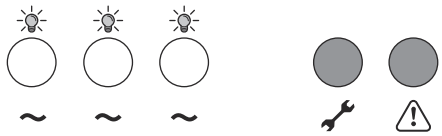		Výrobok je zapnutý a pripojený k 3 fázam.	N/A
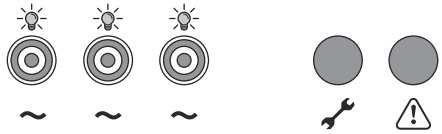	0012	Porucha napájania.	Skontrolujte poistky a generátor.

Ovládací panel	Kód chyby/ informácie	Stav	Krok
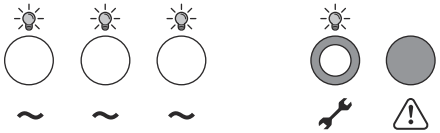	0009	Nástroj nie je kompatibilný.	Obráťte sa na autorizované servisné stredisko Husqvarna.
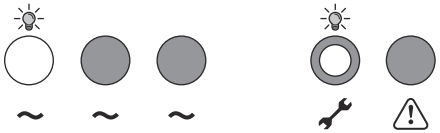	0009	Nástroj nie je kompatibilný.	Obráťte sa na autorizované servisné stredisko Husqvarna.
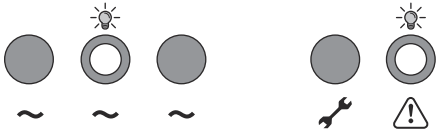		Je stlačené tlačidlo zastavenia stroja. Výrobok je v režime spánku.	Výrobok resetujte. Uistite sa, že je tlačidlo zastavenia stroja uvoľnené.
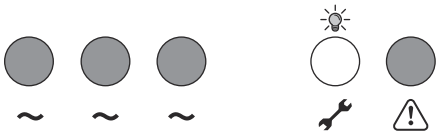	0004 0005 0006 0007	Interná chyba napájacieho zdroja.	1. Opätovne spustite napájací zdroj. 2. Ak chybové hlásenie nezmizne, kontaktujte schválené servisné stredisko Husqvarna.
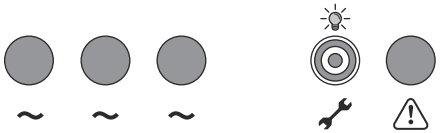	0002 0003 0010	Výstraha napájacieho zdroja	Ak chcete vykonať úkony pre každý chybový kód, pozrite si časť *Riešenie problémov – stenová píla a napájací zdroj na strane 116*.
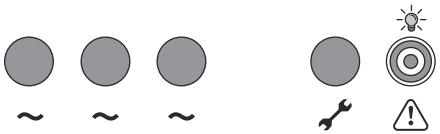	0013	Napájací zdroj je príliš horúci.	Skontrolujte prípojky vody na napájacom zdroji. Skontrolujte prívod vody a teplotu. Obráťte sa na autorizované servisné stredisko Husqvarna.

Ovládací panel	Kód chyby/ informácie	Stav	Krok
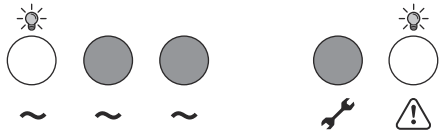	0019	Napájací zdroj je príliš horúci (1 fáza).	Skontrolujte prípojky vody na napájacom zdroji. Skontrolujte prívod vody a teplotu. Obráťte sa na autorizované servisné stredisko Husqvarna.
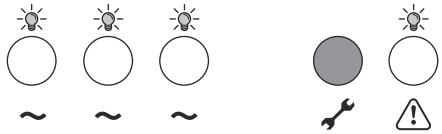	0019	Napájací zdroj je príliš horúci (3 fázy).	Skontrolujte prípojky vody na napájacom zdroji. Skontrolujte prívod vody a teplotu. Obráťte sa na autorizované servisné stredisko Husqvarna.
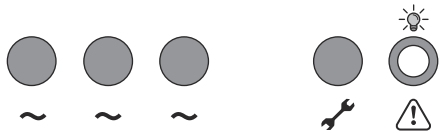		Nástroj sa zastavil z bezpečnostných dôvodov	Odpojte a zapojte nástroj. Spustite nástroj. Ak chybové hlásenie nezmizne, kontaktujte schválené servisné stredisko Husqvarna.

Preprava a uskladnenie

Preprava

- Ak váš výrobok disponuje prepravným vozíkom, použite ho na presun výrobku. Rukoväti prepravného vozíka sa dajú použiť ako koľajnice pri jeho dvíhaní na nákladné vozidlo.
- Pred presunom zariadenia vypnite napájací zdroj a vytiahnite elektrický kábel.
- Pred prepravou z výrobku odstráňte rezný kotúč a jeho kryt.

Skladovanie produktu

- Výrobok skladujte v uzamknutom priestore mimo dosahu detí a neoprávnených osôb.
- Výrobok skladujte na suchom mieste.
- Uistite sa, že teplota nie je nižšia ako -25 °C (-77 °F) a vyššia ako 50 °C (122 °F).
- V prípade rizika zamrznutia vody je nutné z výrobku vypustiť všetku zvyškovú chladiacu kvapalinu. Naklonením výrobku vypustite chladiacu vodu konektorom na vývod vody.

Likvidácia

Symboly na výrobku alebo na obale výrobku označujú, že tento výrobok sa nesmie likvidovať ako domáci odpad. Musí sa odovzdať do príslušnej recyklačnej stanice pre recykláciu elektrických a elektronických zariadení.

Pred odovzdaním do príslušnej recyklačnej stanice sa uistite, že ste výrobok odpojili od napájacej siete a z diaľkového ovládania vyberte batérie.

V prípade krajín ES sa musia batérie recyklovať podľa smernice 2014/30/EU. Nezabudnite informovať recyklačnú stanicu, že výrobok obsahuje vo vnútri lítium-iónovú batériu. Batérie odovzdajte do príslušnej recyklačnej stanice.

Zaistením správnej likvidácie tohto výrobku pomôžete zabrániť potenciálnemu negatívnemu dopadu na životné prostredie a zdravie ľudí, ktorý by inak mohol byť dôsledkom nesprávnej likvidácie tohto výrobku. Podrobnejšie informácie o recyklácii tohto výrobku získate na mestskom úrade, od služby zaisťujúcej spracovanie domáceho odpadu alebo v predajni, kde ste výrobok zakúpili.

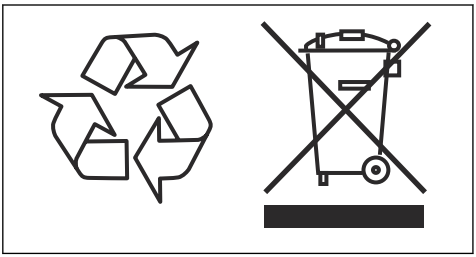

Technické údaje PP 8

Max. výkon, kW	6,5
Menovitý prúd 3-fázový, A	15
Menovitý prúd 1-fázový, A	15
3-fázové vstupné napätie, V	200 – 480, 50/60 Hz
1-fázové vstupné napätie, V	120 – 240, 50/60 Hz
Napájanie	
3-fázový	L1+L2+L3+PE
1-fázový	L+N+PE
Chladiaca voda (z pripojeného nástroja)	
Max. tlak, bar/psi	7/102
Teplota vody, odporúčaná, °C/°F	<25/77
Hmotnosť	
Napájací zdroj, kg/libry	18/39

Technické údaje WS 8

Hmotnosť	
Píla, kg/lb	19/41
Kryt rezného kotúča 600 mm, kg/lb	9,5/21
Kryt rezného kotúča 900 mm, kg/lb	14/31
Celková hmotnosť vodiacej lišty, kg/libry	11/24
Rozmer kotúča	
Rozmer kotúča – max., mm/palce	900/36
Rozmer kotúča – min., mm/palce	500/20
Úvodný kotúč – max., mm/palce	600/24
Priemer kotúča pre tesné rezanie pri stene 6×M8, Ø mm/pal.	85/3,34
Priemer upínacieho tŕňa, mm alebo palce	60 alebo 1
HÍba rezu kotúča 600 – max., mm/palce	245/9,6
HÍba rezu kotúča 900 – max., mm/palce	395/15,5
Motor pohonu pílového kotúča	Permanent Magnet Motor

Výkon vretena – max., kW	6
Prenos výkonu	Ozubený pohon
Výstupné otáčky, ot./min	0 – 1150
Systém posuvu/ovládanie	Elektrický/automatické
Krútiaci moment pohonu na pílovom kotúči – max., Nm	68
Emisie hluku [4]	
Nameraná úroveň hlučnosti, dB(A)	119
Zaručená úroveň hlučnosti L_{WA} dB(A)	105
Úrovne hlučnosti [5]	
Vypočítaná úroveň akustického tlaku, dB(A)	105

Technické údaje diaľkového ovládania a nabíjačky

Technické parametre batérie	Nominálny prúd 7,2 V, 5100 mAh
Akumulátor	S výrobkom sa dodáva 1 lítiovo-iónová batéria.
Prevádzkový čas, h	12
Čas nabíjania, h	3
Nabíjacie cykly	>1000
Prenos signálu	Rádiový alebo káblový prenos signálu.
Rádiofrekvenčné pásma, GHz	2,4
Maximálny prenášaný rádiofrekvenčný výkon, dBm	20[6]
Kábel, ovládanie	Voliteľné
Dosah, m / st.	Až 300 / 984
Rozmery V x Š x H, diaľkové ovládanie, mm / palce	190 × 280 × 195/7,5 × 11,1 × 7,7
Hmotnosť, diaľkové ovládanie (vrátane batérie), kg / lb	1,6/3,5
Trieda ochrany, diaľkové ovládanie	IP65
Prevádzková teplota, °C/°F	-20 – 60/-4 – 140
Skladovacia teplota s batériou, °C/°F	Menej ako 1 mesiac: -20 – 50/4 – 122 Menej ako 3 mesiace: -20 – 40/4 – 104 Menej ako 1 rok: -20 – 20/4 – 68
Skladovacia teplota bez batérie, °C/°F	-40 – 85 / -40 – 185

[4] Emisie hluku merané a vypočítané podľa normy EN-62841-3-7, prílohy I. Očakávaná neistota merania je 10 dB(A). Emisie hluku závisia od diamantového kotúča a pracovných podmienok. Počas prevádzky výrobku používajte schválené chrániče sluchu. Deklarovanú celkovú hodnotu emisií hluku možno použiť aj pri predbežnom vyhodnotení účinkov.

[5] Hladina hluku meraná a vypočítaná podľa normy EN-62841-3-7, prílohy I.

[6] 13 dBm pre trhy, ktoré neakceptujú 20 dBm.

Teplota nabíjania, °C/°F	10 – 45/50 – 113
Rozmery V x Š x H, nabíjačka batérií, mm / palce	47 × 97 × 185/1,8 × 3,8 × 7,3
Hmotnosť, nabíjačka batérií, kg / lb	0,214/0,47
Trieda ochrany, nabíjačka batérií	IP21
Zdroj napájania, nabíjačka batérií	12/24 VDC. 110 – 240 VAC

Vstavaná konektivita

Rádiové spektrum technológie BLE	
Frekvenčné pásma pre nástroj, GHz	2,402 – 2,480
Maximálny prenášaný rádiofrekvenčný výkon, dBm/mW	4/2,5

Typické prípady použitia generátorov

1 fáza/3 fázy	Power Pack 8, Wall Saw 8, Remote control, výkon	Výkon generátora, V	Minimálny odporúčaný výkon generátora, kVA
3-fázový	Plný výkon	3 x 380 – 3 x 480	10
	Znížený výkon	3 x 200 – 3 x 240	10
1-fázový	Znížený výkon	220 – 240	5

Odporúčané otáčky kotúča

VÝSTRAHA: Vyššie ako odporúčané otáčky môžu viesť k zraneniu osôb a poškodeniu výrobku.

„H“ je tvrdý alebo silno vystužený betón. „M/S“ je stredne tvrdý alebo mäkký betón. „S“ je mäkký betón.

Rýchlosť, ot./min	600 mm/24 palcov	700 mm/28 palcov	800 mm/32 palcov	900 mm/35 palcov
600				
700				H
800			H	M/S
900		H	M/S	S
1000	H	M/S	S	
1100	M/S	S		
1150	S			

Rozmery výrobku PP 8

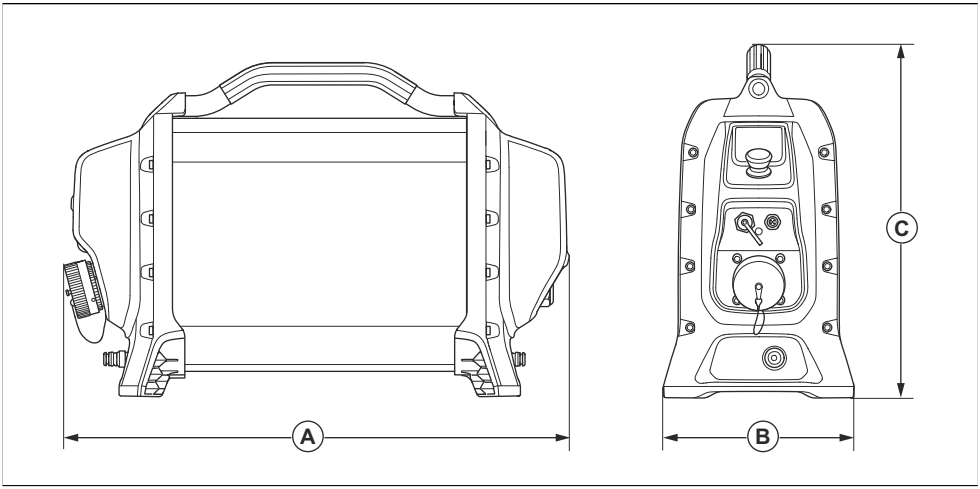

Rozmery, mm/palce					
Š	570/22	V	183/7	D	410/16

Rozmery výrobku WS 8

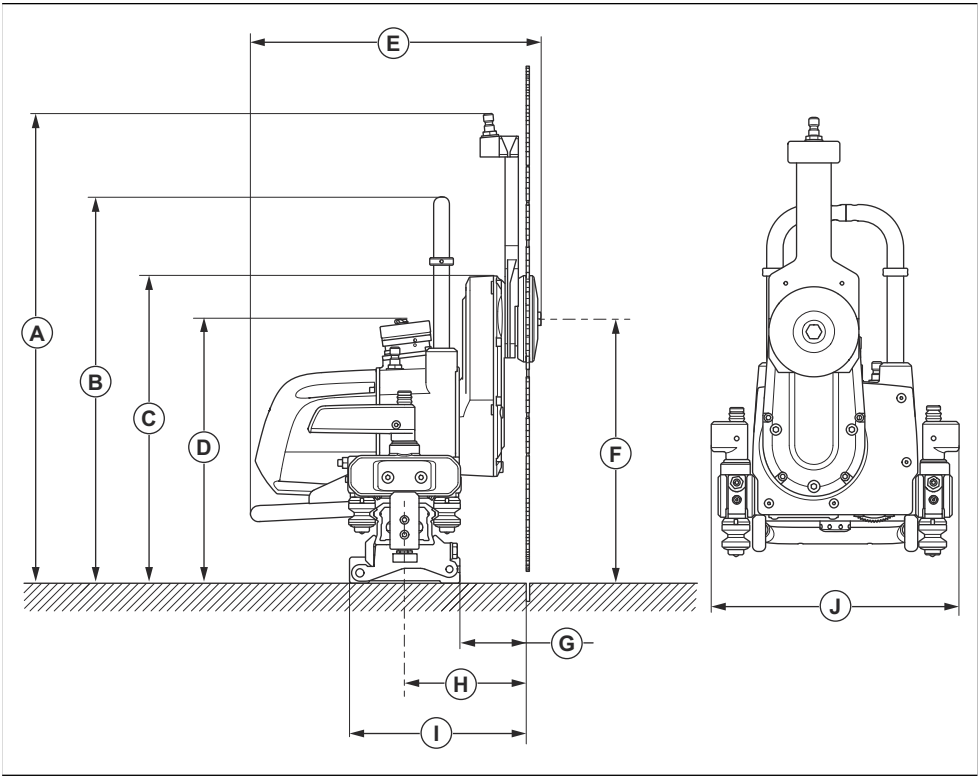

Rozmery, mm/palce							
A	567/22,3	**B**	466/18,3	**C**	365/14,4	**D**	318/12,5
E	348/13,7	**F**	319/12,6	**G**	80/3,14	**H**	145/5,7
I	213/8,4	**J**	286/11,3				

Rozmery výrobku, montážne držiaky

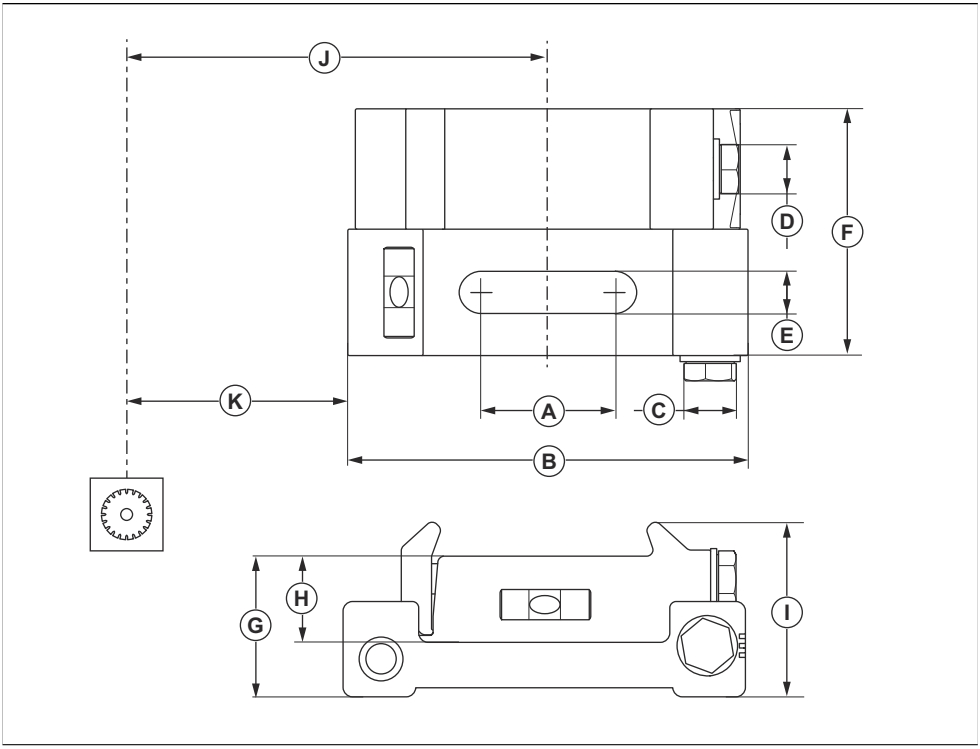

Rozmery, mm/palce							
A	45/1,77	B	133/5,24	C	17/0,7	D	17/0,7
E	14/0,55	F	82/3,23	G	46,5/1,83	H	28,5/1,1
I	58/2,3	J	145/5,7	K	80/3,15		

Rozmery výrobku, diaľkové ovládanie

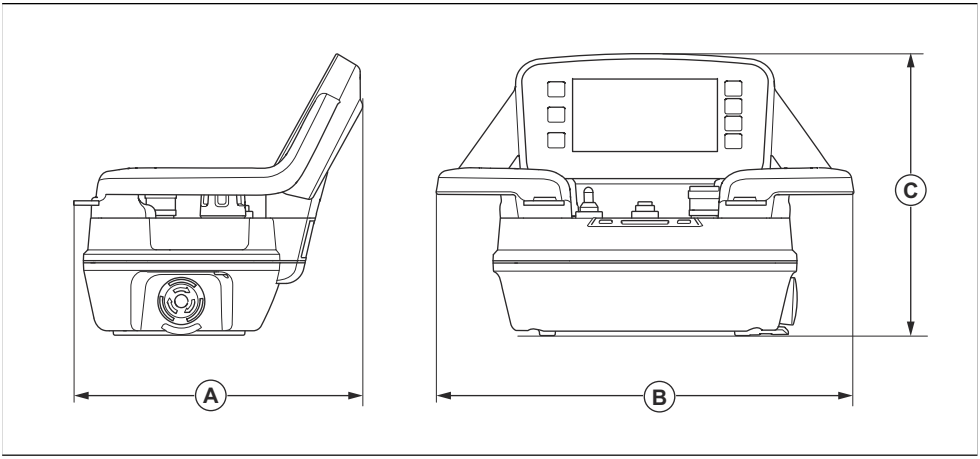

Rozmery, mm/palce					
A	190/7,5	B	280/11	C	195/7,7

Príslušenstvo

Príslušenstvo

Príslušenstvo	Podrobnosti
Adaptér, 1 fáza	K dispozícii sú rôzne adaptéry pre zásuvku na pripojenie náradia. Pre viac informácií sa obráťte na svojho predajcu Husqvarna.
Kábel adaptéra pre K 6500 / DM 650 až PP 70 / pre WS 220 až PP 8	
Držiak šablóny	
Montážny držiak, univerzálny	
Kryt rezného kotúča	Ø 900 mm
Kryty kotúčov pre tesné rezanie pri stene	Ø 600 mm
	Ø 900 mm

Úvod

VÝSTRAHA: Opravy výrobku smú vykonávať iba zástupcovia schváleného servisného strediska. Tým sa má zabrániť výskytu nehôd obsluhujúceho personálu.

Autorizované servisné stredisko

Ak chcete nájsť najbližšie autorizované servisné stredisko/zástupcu spoločnosti Husqvarna Construction Products, prejdite na webovú stránku: https://www.husqvarnaconstruction.com/int/find-dealer/.

Kontaktné informácie na centrálu a zákaznícky servis Husqvarna Construction Products:

Husqvarna Construction Products

433 81 Partille, Sweden

customerservicehcp@husqvarnagroup.com

Vyhlásenie o zhode EÚ

My, spoločnosť **Husqvarna AB**, SE 561 82 Huskvarna, ŠVÉDSKO, tel. +46 36 146500, s plnou zodpovednosťou vyhlasujeme, že produkt:

Popis	**Napájací zdroj**
Značka	HUSQVARNA
Typ/model	PP 8
Identifikácia	Výrobné čísla od roku 2024 a novšie

plne spĺňa nasledujúce smernice a nariadenia EÚ:

Smernice/Nariadenia	**Popis**
2014/53/EÚ	„o rádiových zariadeniach“
2011/65/EÚ	„o obmedzení používania určitých nebezpečných látok“

a že sa pri ňom uplatňujú nasledujúce normy a technické špecifikácie;

EN ISO 12100:2010

EN 55014-1:2017+A11:2020

EN 55014-2:1997+A1:2001+A2:2008+AC:1997

EN 61000-3-2:2014

EN 61000-3-3:2013

EN 62841-1:2015/AC:2015/A11:2022

ETSI EN 301 489-17 V3.3.1

ETSI EN 301 489-1 V2.2.1

ETSI EN 301 489-17 V3.2.0

Partille, 2024-06-20

Fredrik Sandinge,

Riaditeľ pre výskum a vývoj, zariadenia na rezanie a vŕtanie betónu

Husqvarna AB, divízia stavebníctva (Construction Division)

Zodpovedný za technickú dokumentáciu

CE

Vyhlásenie o zhode pre Spojené kráľovstvo

My, spoločnosť **Husqvarna AB**, SE 561 82 Huskvarna, ŠVÉDSKO, tel. +46 36 146500, s plnou zodpovednosťou vyhlasujeme, že produkt:

Popis	**Napájací zdroj**
Značka	HUSQVARNA
Typ/model	PP 8
Identifikácia	Výrobné čísla od roku 2024 a novšie

a že sa pri ňom uplatňujú nasledujúce normy a technické špecifikácie;

Predpisy o rádiových zariadeniach 2017
Nariadenia z roku 2012 o obmedzení používania určitých nebezpečných látok v elektrických a elektronických zariadeniach

a že sa pri ňom uplatňujú nasledujúce harmonizované normy a/alebo technické špecifikácie:

EN ISO 12100:2010

EN 55014-1:2017+A11:2020

EN 55014-2:1997+A1:2001+A2:2008+AC:1997

EN 61000-3-2:2014

EN 61000-3-3:2013

EN 62841-1:2015/AC:2015/A11:2022

ETSI EN 301 489-17 V3.3.1

ETSI EN 301 489-1 V2.2.1

ETSI EN 301 489-17 V3.2.0

Partille, 2024-06-20

Fredrik Sandinge,

Riaditeľ pre výskum a vývoj, zariadenia na rezanie a vŕtanie betónu

Husqvarna AB, divízia stavebníctva (Construction Division)

Zodpovedný za technickú dokumentáciu

UK Importer:
Husqvarna UK Ltd
Preston Road, Co. Durham
DL5 6UP

UK
CA

Vyhlásenie o zhode EÚ

My, spoločnosť **Husqvarna AB**, SE 561 82 Huskvarna, ŠVÉDSKO, tel. +46 36 146500, s plnou zodpovednosťou vyhlasujeme, že produkt:

Popis	**Stenová píla**
Značka	HUSQVARNA
Typ/model	WS 8
Identifikácia	Výrobné čísla od roku 2024 a novšie

plne spĺňa nasledujúce smernice a nariadenia EÚ:

Smernice/Nariadenia	**Popis**
2006/42/ES	„o strojových zariadeniach“
2014/30/EÚ	„o elektromagnetickej kompatibilite“
2011/65/EÚ	„o obmedzení používania určitých nebezpečných látok“

a že sa pri ňom uplatňujú nasledujúce normy a technické špecifikácie;

EN ISO 12100:2010

EN IEC 62841-3-7: 2021

EN 55014-1:2017+A11:2020

EN 55014-2:1997+A1:2001+A2:2008+AC:1997

Partille, 2024-06-20

Fredrik Sandinge,

RiaditeĽ pre výskum a vývoj, zariadenia na rezanie a vŕtanie betónu

Husqvarna AB, divízia stavebníctva (Construction Division)

Zodpovedný za technickú dokumentáciu

Vyhlásenie o zhode pre Spojené kráľovstvo

My, spoločnosť **Husqvarna AB**, SE 561 82 Huskvarna, ŠVÉDSKO, tel. +46 36 146500, s plnou zodpovednosťou vyhlasujeme, že produkt:

Popis	**Stenová píla**
Značka	HUSQVARNA
Typ/model	WS 8
Identifikácia	Výrobné čísla od roku 2024 a novšie

plne spĺňajú nasledujúce nariadenia Spojeného kráľovstva:

Nariadenia pre poskytovanie strojov (bezpečnosť) z roku 2008
Nariadenia pre elektromagnetickú kompatibilitu z roku 2016
Nariadenia z roku 2012 o obmedzení používania určitých nebezpečných látok v elektrických a elektronických zariadeniach

a že sa pri ňom uplatňujú nasledujúce normy a technické špecifikácie;

EN ISO 12100:2010

EN IEC 62841-3-7: 2021

EN 55014-1:2017+A11:2020

EN 55014-2:1997+A1:2001+A2:2008+AC:1997

Partille, 2024-06-20

Fredrik Sandinge,

Riaditeľ pre výskum a vývoj, zariadenia na rezanie a vŕtanie betónu

Husqvarna AB, divízia stavebníctva (Construction Division)

Zodpovedný za technickú dokumentáciu

UK Importer:
Husqvarna UK Ltd
Preston Road, Co. Durham
DL5 6UP

Third party licences

For questions

Written offer for source code covered by GPL and LGPL. In cases where specific license terms entitle you to the source code, Husqvarna will provide applicable source code upon written request to the extent of the license terms. Please direct inquiries to HUSQVARNA, Box 7454, SE-103 92 Stockholm.

ICU 52.1

Copyright © 1995-2013 and others. All rights reserved. Permission is hereby granted, free of charge, to any person obtaining a copy of this software and associated documentation files (the "Software"), to deal in the Software without restriction, including without limitation the rights to use, copy, modify, merge, publish, distribute, and/or sell copies of the Software, and to permit persons to whom the Software is furnished to do so, provided that the above copyright notice(s) and this permission notice appear in all copies of the Software and that both the above copyright notice(s) and this permission notice appear in supporting documentation. Copyright © 1991-2013 All rights reserved. Distributed under the Terms of Use in . Permission is hereby granted, free of charge, to any person obtaining a copy of the Unicode data files and any associated documentation (the "Data Files") or Unicode software and any associated documentation (the "Software") to deal in the Data Files or Software without restriction, including without limitation the rights to use, copy, modify, merge, publish, distribute, and/or sell copies of the Data Files or Software, and to permit persons to whom the Data Files or Software are furnished to do so, provided that (a) the above copyright notice(s) and this permission notice appear with all copies of the Data Files or Software, (b) both the above copyright notice(s) and this permission notice appear in associated documentation, and (c) there is clear notice in each modified Data File or in the Software as well as in the documentation associated with the Data File(s) or Software that the data or software has been modified.

Fontconfig 2.11

Copyright © 2000, 2001, 2002, 2003, 2004, 2006, 2007 Keith Packard. Copyright © 2005 Patrick Lam. Copyright © 2007 Dwayne Bailey and . Copyright © 2009 Roozbeh Pournader. Copyright © 2008, 2009, 2010, 2011, 2012, 2013, 2014, 2015, 2016, 2017, 2018, 2019, 2020 . Copyright © 2008 Danilo Šegan. Copyright © 2012 . Permission to use, copy, modify, distribute, and sell this software and its documentation for any purpose is hereby granted without fee, provided that the above copyright notice appear in all copies and that both that copyright notice and this permission notice appear in supporting documentation, and that the name of the author(s) not be used in advertising or publicity pertaining to distribution of the software without specific, written prior permission. The authors make no representations about the suitability of this software for any purpose. It is provided "as is" without express or implied warranty.

For power pack following license is applicable

Apache License. Version 2.0, January 2004. http://www.apache.org/licenses/.

1. Definitions. "License" shall mean the terms and conditions for use, reproduction, and distribution as defined by Sections 1 through 9 of this document. "Licensor" shall mean the copyright owner or entity authorized by the copyright owner that is granting the License. "Legal Entity" shall mean the union of the acting entity and all other entities that control, are controlled by, or are under common control with that entity. For the purposes of this definition, "control" means (i) the power, direct or indirect, to cause the direction or management of such entity, whether by contract or otherwise, or (ii) ownership of fifty percent (50%) or more of the outstanding shares, or (iii) beneficial ownership of such entity. "You" (or "Your") shall mean an individual or Legal Entity exercising permissions granted by this License. "Source" form shall mean the preferred form for making modifications, including but not limited to software source code, documentation source, and configuration files. "Object" form shall mean any form resulting from mechanical transformation or translation of a Source form, including but not limited to compiled object code, generated documentation, and conversions to other media types. "Work" shall mean the work of authorship, whether in Source or Object form, made available under the License, as indicated by a copyright notice that is included in or attached to the work (an example is provided in the Appendix below). "Derivative Works" shall mean any work, whether in Source or Object form, that is based on (or derived from) the Work and for which the editorial revisions, annotations, elaborations, or other modifications represent, as a whole, an original work of authorship. For the purposes of this License, Derivative Works shall not include works that remain separable from, or merely link (or bind by name) to the interfaces of, the Work and Derivative Works thereof. "Contribution" shall mean any work of authorship, including the original version of the Work and any modifications or additions to that Work or Derivative Works thereof, that is intentionally submitted to Licensor for inclusion in the Work by the copyright owner or by an individual or Legal Entity authorized to submit on behalf of the copyright owner. For the purposes of this definition, "submitted" means any form of electronic, verbal, or written communication sent to the Licensor or its representatives, including but not limited to communication on electronic mailing lists, source code control systems, and issue tracking systems that are managed by, or on behalf of, the Licensor for the purpose of discussing and improving the Work, but

excluding communication that is conspicuously marked or otherwise designated in writing by the copyright owner as "Not a Contribution." "Contributor" shall mean Licensor and any individual or Legal Entity on behalf of whom a Contribution has been received by Licensor and subsequently incorporated within the Work. 2. Grant of Copyright License. Subject to the terms and conditions of this License, each Contributor hereby grants to You a perpetual, worldwide, non-exclusive, no-charge, royalty-free, irrevocable copyright license to reproduce, prepare Derivative Works of, publicly display, publicly perform, sublicense, and distribute the Work and such Derivative Works in Source or Object form. 3. Grant of Patent License. Subject to the terms and conditions of this License, each Contributor hereby grants to You a per petual, worldwide, non-exclusive, no-charge, royalty-free, irrevocable(except as stated in this section) patent license to make, have made, use, offer to sell, sell, import, and otherwise transfer the Work, where such license applies only to those patent claims licensable by such Contributor that are necessarily infringed by their Contribution(s) alone or by combination of their Contribu-tion(s)with the Work to which such Contribution(s) was submitted. If You institute patent litigation against any entity (including across-claim or counterclaim in a lawsuit) alleging that the Work or a Contribution incorporated within the Work constitutes director contributory patent infringement, then any patent licenses granted to You under this License for that Work shall terminate as of the date such litigation is filed. 4. Redistribution. You may reproduce and distribute copies of the Work or Derivative Works thereof in any medium, with or without modifications, and in Source or Object form, provided that You meet the following conditions:(a) You must give any other recipi-ents of the Work or Derivative Works a copy of this License; and(b) You must cause any modi-fied files to carry prominent notices stating that You changed the files; and(c) You must retain, in the Source form of any Derivative Works that You distribute, all copyright, patent, trademark, and attribution notices from the Source form of the Work, excluding those notices that do not per-tain to any part of the Derivative Works; and(d) If the Work includes a "NOTICE" text file as part of its distribution, then any Derivative Works that You distribute must include a readable copy of the attribution notices contained within such NOTICE file, excluding those notices that do not per-tain to any part of the Derivative Works, in at least one of the following places: within a NOTICE text file distributed as part of the Derivative Works; within the Source form or documentation, if provided along with the Derivative Works; or, within a display generated by the Derivative Works, if and wherever such third-party notices normally appear. The contents of the NOTICE file are for informational purposes only and do not modify the License. You may add Your own attribution notices within Derivative Works that You distribute, alongside or as an addendum to the NOTICE text from the Work, provided that such additional attribution notices cannot be construed as modi-fying the License. You may add Your own copyright statement to Your modifications and may provide additional or different license terms and conditions for use, reproduction, or distribution of Your modifications, or for any such Derivative Works as a whole, provided Your use, reproduc-tion, and distribution of the Work otherwise complies with the conditions stated in this License. 5. Submission of Contributions. Unless You explicitly state otherwise, any Contribution intentionally submitted for inclusion in the Work by You to the Licensor shall be under the terms and condi-tions of this License, without any additional terms or conditions. Notwithstanding the above, noth-ing herein shall supersede or modify the terms of any separate license agreement you may have executed with Licensor regarding such Contributions. 6. Trademarks. This License does not grant permission to use the tradenames, trademarks, service marks, or product names of the Licensor, except as required for reasonable and customary use in describing the origin of the Work and reproducing the content of the NOTICE file. 7. Disclaimer of Warranty. Unless re-quired by applicable law or agreed to in writing, Licensor provides the Work (and each Contribu-tor provides its Contributions) on an "AS IS" BASIS,WITHOUT WARRANTIES OR CONDITIONS OF ANY KIND, either express or implied, including, without limitation, any warran-ties or conditions of TITLE, NON-INFRINGEMENT, MERCHANTABILITY, or FITNESS FOR APARTICULAR PURPOSE. You are solely responsible for determining the appropriateness of using or redistributing the Work and assume any risks associated with Your exercise of permis-sions under this License. 8. Limitation of Liability. In no event and under no legal theory, whether in tort (including negligence), contract, or otherwise, unless required by applicable law (such as deliberate and grossly negligent acts) or agreed to in writing, shall any Contributor be liable to You for damages, including any direct, indirect, special, incidental, or consequential damages of any character arising as a result of this License or out of the use or inability to use the Work (including but not limited to damages for loss of goodwill, work stoppage, computer failure or malfunction, or any and all other commercial damages or losses), even if such Contributor has been advised of the possibility of such damages. 9. Accepting Warranty or Additional Liability. While redistrib-uting the Work or Derivative Works thereof, You may choose to offer, and charge a fee for, ac-ceptance of support, warranty, indemnity, or other liability obligations and/or rights consistent with this License. However, in accepting such obligations, You may act only on Your own behalf and on Your sole responsibility, not on behalf of any other Contributor, and only if You agree to in-demnify, defend, and hold each Contributor harmless for any liability incurred by, or claims as-serted against, such Contributor by reason of your accepting any such warranty or additional lia-bility. END OF TERMS AND CONDITIONS APPENDIX: How to apply the Apache License to your work. To apply the Apache License to your work, attach the following boilerplate notice, with the fields enclosed by brackets "{}"replaced with your own identifying information. (Don't include the brackets!) The text should be enclosed in

the appropriate comment syntax for the file format. We also recommend that a file or class name and description of purpose be included on the same "printed page" as the copyright notice for easier identification within third-party archives. Copyright {yyyy} {name of copyright owner} Licensed under the Apache License, Version 2.0 (the "License"); you may not use this file except in compliance with the License. You may obtain a copy of the License athttp://www.apache.org/licenses/LICENSE-2.0 Unless required by appli-cable law or agreed to in writing, software distributed under the License is distributed on an "AS IS" BASIS, WITHOUT WARRANTIES OR CONDITIONS OF ANY KIND, either express or im-plied. See the License for the specific language governing permissions and limitations under the License.

Registrované ochranné známky

Slovné označenie *Bluetooth®* a súvisiace logá sú registrované ochranné známky spoločnosti *Bluetooth SIG, inc.* a každé použitie takýchto značiek spoločnosťou Husqvarna vychádza z licencie.

VSEBINA

Uvod..... 141
Varnost..... 149
Montaža..... 156
Delovanje..... 166
Vzdrževanje..... 180
Odpravljanje težav..... 184
Prevoz in skladiščenje..... 192
Tehnični podatki..... 194
Dodatki..... 200
Servis..... 201
Izjava o skladnosti..... 202
Odprtokodni..... 206
Registrirane blagovne znamke..... 209

Uvod

Opis izdelka

Izdelek je napajalna enota PP 8, stenska žaga in daljinski upravljalnik. Poganja jih elektromotor.

Stenska žaga je nameščena na vodilo in se uporablja s segmentiranimi diamantnimi rezili. Stenska žaga je shranjena na transportnem vozičku.

Napajalna enota in stenska žaga sta hlajeni z vodo. Napajalno enoto in stensko žago vedno uporabljajte z dovodom vode.

Napajalna enota ima vgrajeno povezljivost. Glejte *PP 8*.

Vdelana povezljivost

Husqvarna Fleet Services™ je rešitev upravljanja v oblaku, ki upravljavcu skupine strojev omogoča pregled nad vsemi izdelki, ki so povezani prek vgrajenih ali poprodajnih senzorjev. Senzorji beležijo podatke, kot so avtonomija, servisni intervali in še več. Za več informacij o Husqvarna Fleet Services™ prenesite aplikacijo Husqvarna Fleet Services za iOS ali Android na povezavi https://apps.apple.com/se/app/husqvarna-fleet-services/id1334672726 ali https://play.google.com/store/apps/details?id=com.husqvarna.hfsmobile&hl=en.

Izdelki z vdelano povezljivostjo so povezani prek vdelanega senzorja Husqvarna Fleet Services™, ki imajo Bluetooth Low Energy (BLE). Za dodatne informacije o uporabi izdelka glejte *Uporaba vdelane povezljivosti na strani 166*. Za informacije o BLE technology radio spectrum glejte *Vdelana povezljivost na strani 196*.

Namen uporabe

Ta napajalna enota se uporablja za upravljanje ustreznih električnih orodij Husqvarna z visokofrekvenčnim motorjem.

Stenska žaga je namenjena za rezanje trdih materialov, kot so armiran beton, kamen in opeka.

Izdelek je namenjen profesionalnim uporabnikom v gospodarskih dejavnostih. Izdelka ne uporabljajte za druga opravila.

Opomba:

Napajalno enoto lahko uporabljate tudi z drugimi električnimi orodji, kot sta vrtalnik in brusilni rezalnik. Če nameravate električno napajalno enoto uporabljati pri delu z drugimi električnimi orodji, ki niso stenska žaga, preberite

- poglavja o napajalni enoti v tem priročniku,
- navodila za uporabo drugih električnih orodij.

Opomba: Uporaba tega izdelka je lahko omejena z nacionalnimi predpisi.

Pregled napajalne enote

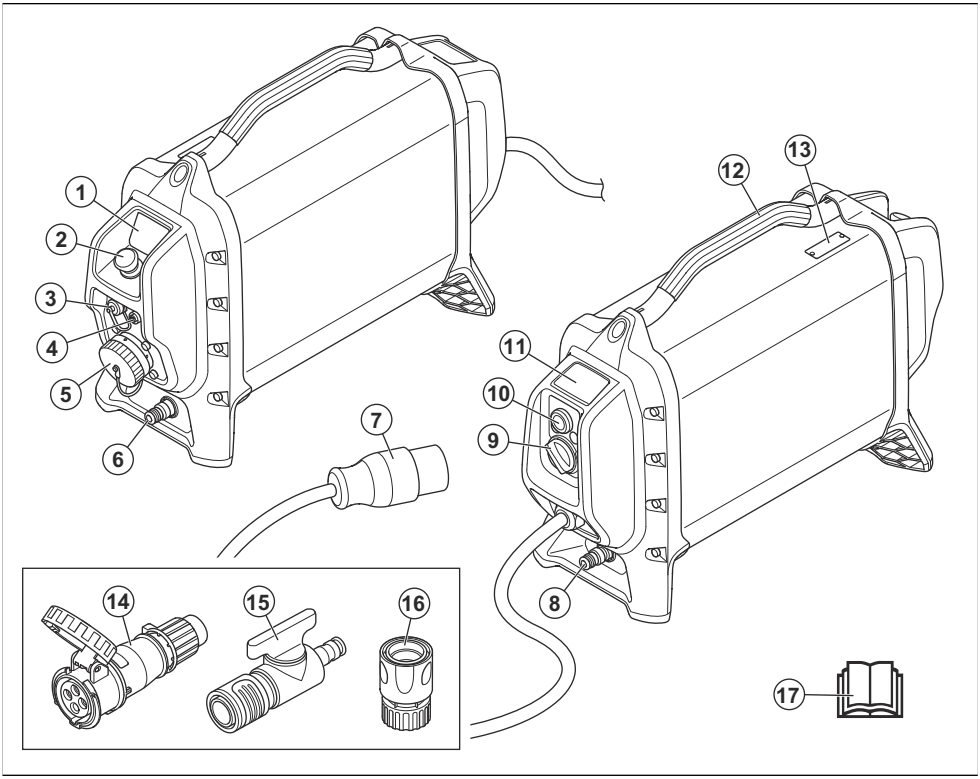

1. Kontrolna plošča in indikator stanja
2. Gumb za zaustavitev stroja
3. Priključek USB (za servis, ki ga opravi oseba iz pooblaščenega servisa Husqvarna)
4. Vtičnica CAN
5. Priključek za orodje
6. Priključek za odvod vode
7. Napajalni vtič
8. Priključek za dovod vode
9. Gumb za ponastavitev stikala RCD
10. Gumb za testiranje stikala RCD
11. Simboli na izdelku
12. Ročica
13. Tipska ploščica
14. Konektor (samo za severnoameriški trg)
15. Hitra spojka (samo za severnoameriški trg)
16. Regulator vodnega ventila (samo za severnoameriški trg)
17. Navodila za uporabo

Pregled stenske žage

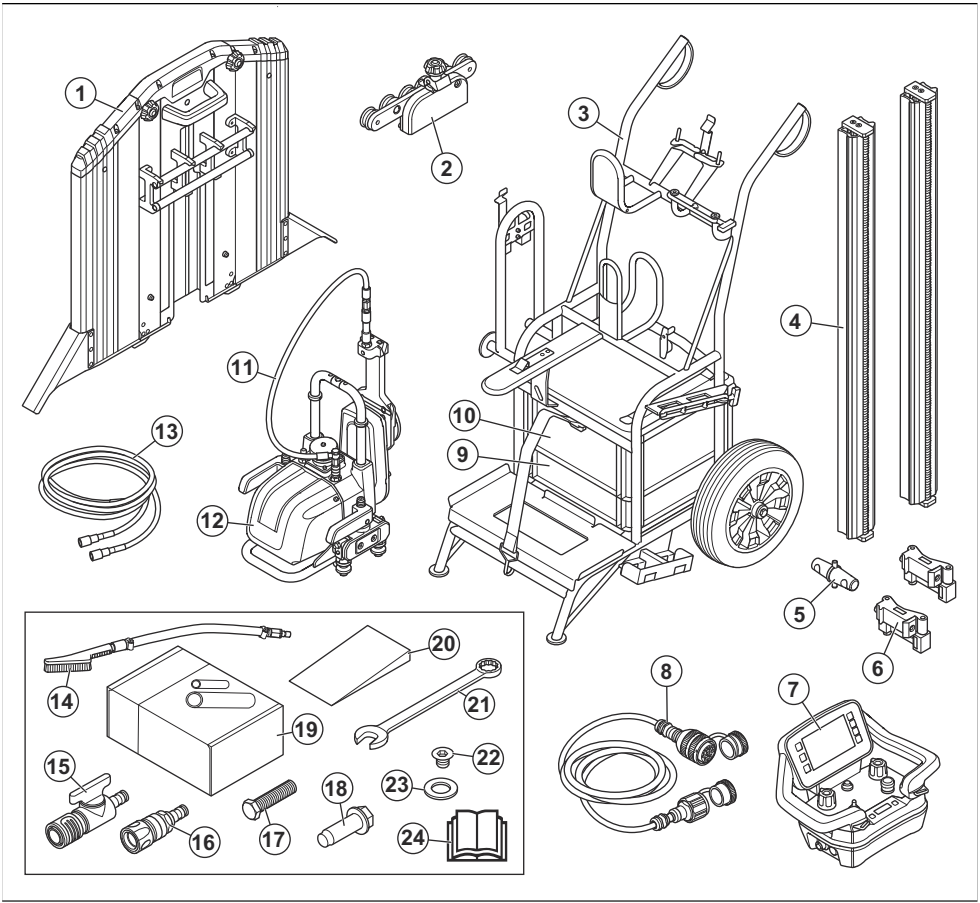

1. Ščitnik rezila, Ø 600 mm
2. Vodilo ščitnika rezalne plošče
3. Transportni voziček
4. Vodilo
5. Spojni priključek
6. Montažni nosilec, standardni
7. Daljinski upravljalnik
8. Napajalni kabel
9. Kovček za shranjevanje in dodatna oprema
10. Kovček za shranjevanje in daljinski upravljalnik
11. Cev za vodo
12. Žaga
13. Cev za vodo
14. Vodna krtača
15. Ventil
16. Nastavek
17. Vijak
18. Vijak s šestrobo glavo, 5 kosov
19. Vstavljiv sidrni vijak M10 × 40
20. Klin
21. Ključ
22. Vijak za ravno rezanje (ugrezni) M8 × 12 10,9
23. Podložka
24. Navodila za uporabo

Pregled žage

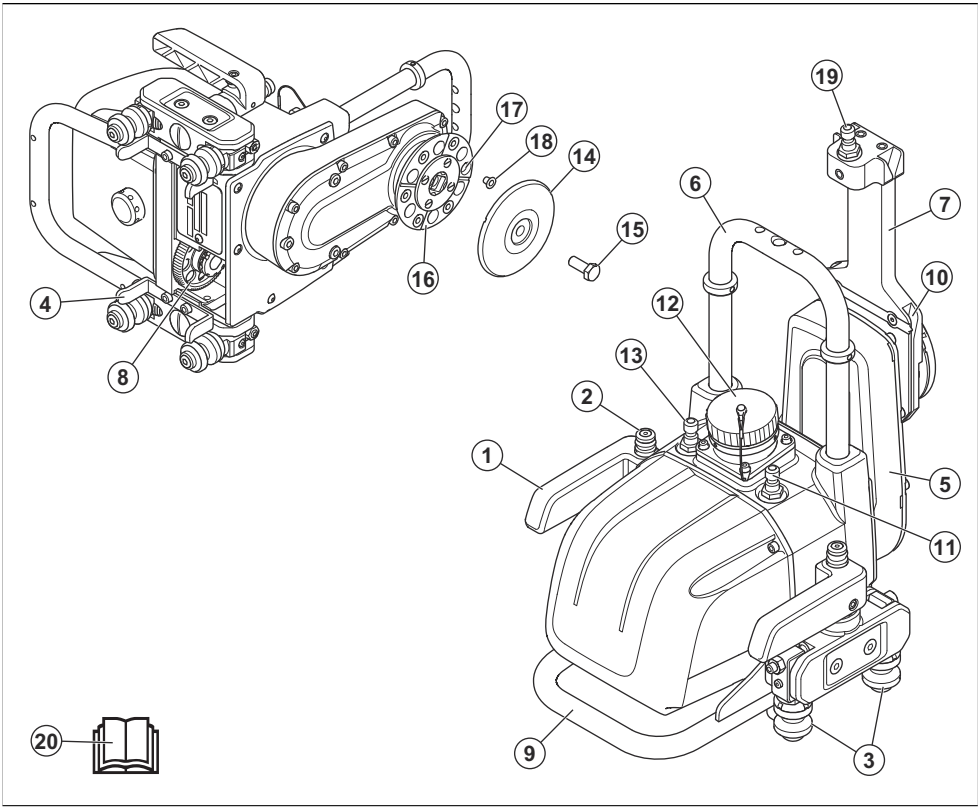

1. Zaporni ročaj
2. Zaklepni gumb (gumbi na zaklepni ročici morajo biti za sprostitev zapirala pritisnjeni; šele tako je omogočeno odpiranje zaklepnih ročic)
3. Vodilna kolesa (zategnjena ob vodilo z zaklepnimi ročicami)
4. Vodilo za kolesa, ko postavljate žago na vodila.
5. Rezalna roka (globino rezanja je mogoče nastavljati z obračanjem roke z daljinskim upravljalnikom)
6. Nastavek za ščitnik rezila
7. Vodilna prirobnica za ščitnik rezila (lahko jo zavrtite v položaj za transport)
8. Zobnik gonila za pomikanje (pomika žago po vodilu)
9. Ročica
10. Vodilni utor za ščitnik rezila
11. Zunanji priključek za vodo (povezan s priključkom za vodo za rezilo)
12. Električna in krmilna povezava
13. Vhodni priključek hladilne površine
14. Zunanja prirobnica rezila
15. Vijak rezila
16. Notranja prirobnica rezila (pri ravnem rezanju je rezilo varno pritrjeno na notranjo prirobnico rezila)
17. Navoji vijakov za ravno rezanje, 6 kosov
18. Čepi za navoje, 6 kosov.
19. Priključek za vodo za rezilo
20. Navodila za uporabo

Ščitnik rezila

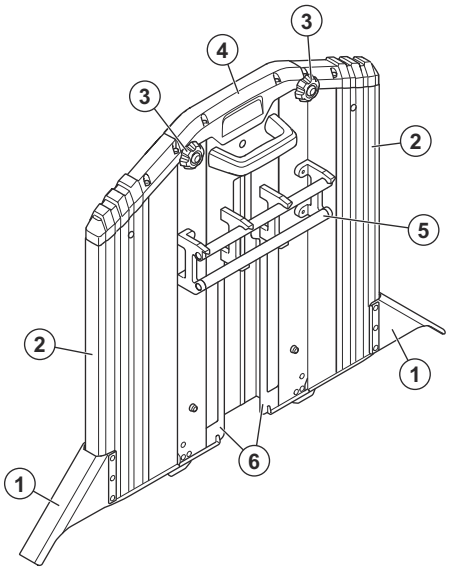

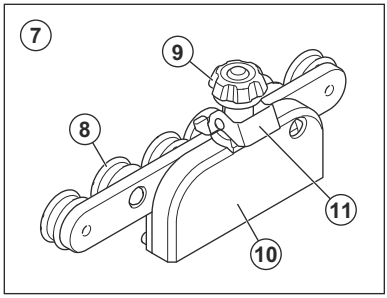

1. Ščitnik pred pršenjem
2. Zunanja dela
3. Zaklepni vrtljivi gumbi za zunanje dele
4. Srednji del
5. Vodilne cevi
6. Drsniki
7. Vodilo ščitnika rezalne plošče
8. Vodilni valji
9. Zaklepni gumb ščitnika rezila
10. Nastavek ščitnika rezila (nameščen na nastavek žage)
11. Zaklepi vodila ščitnika rezila (blokirajo vodilo ščitnika rezila na ščitniku rezila)

Pregled daljinskega upravljalnika

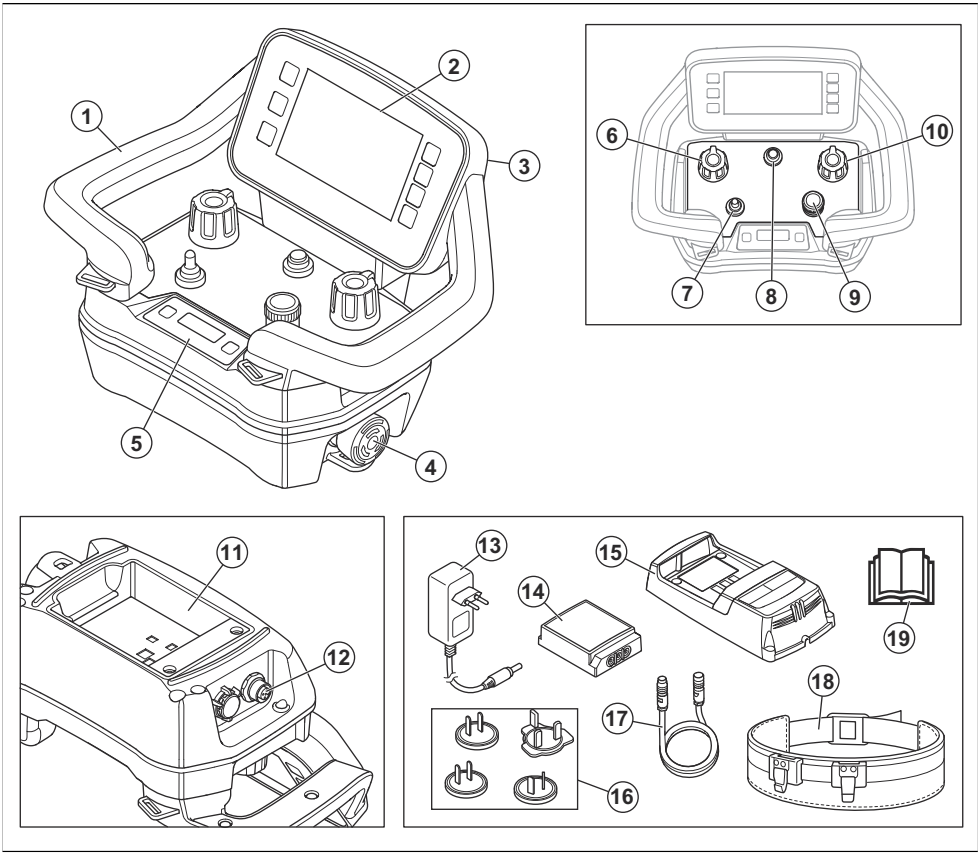

1. Ročica
2. prikazovalnik uporabniškega vmesnika
3. Konektor za kabel USB
4. Gumb za zaustavitev stroja
5. Zaslon informacijskega središča. Glejte *Zaslon informacijskega središča na strani 178*.
6. Vrtljivi gumb za globinsko premikanje rezalne roke
7. Stikalo za vklop/izklop rezila
8. Gumb za VKLOP/IZKLOP
9. Vrtljivi gumb za nastavitev hitrosti rezila
10. Vrtljivi gumb za vzdolžno premikanje stenske žage
11. Nosilec akumulatorja
12. Konektor za kabel vodila CAN
13. Adapter AC/DC za polnilnik akumulatorja
14. Baterija daljinskega upravljalnika
15. Baterijski polnilnik za baterijo daljinskega upravljalnika
16. Vtiči vtičnic za različne trge
17. Kabel vodila CAN
18. Pas za daljinski upravljalnik
19. Navodila za uporabo

Pregled zaslona uporabniškega vmesnika

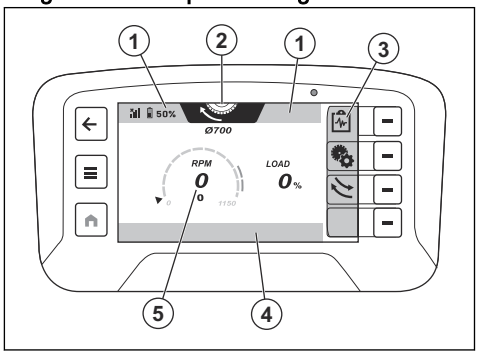

1. Zgornja vrstica
2. Zavihek Način delovanja
3. Vrstica za hitro ukrepanje
4. Spodnja vrstica
5. Pogled izdelka

Simboli v zgornji vrstici na zaslonu

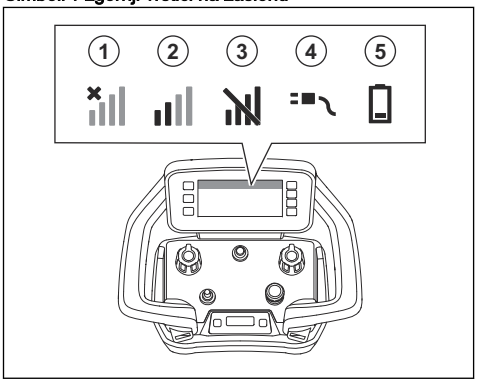

Položaj	Delovanje
1	Ni radijskega signala. Izdelek je brez povezave.
2	Moč radijskega signala.
3	Radijski signal je blokiran.
4	Kabel vodila CAN je priključen med izdelkom in daljinskim upravljalnikom.
5	Stanje napolnjenosti Ko je simbol akumulatorja rumen, je stanje napolnjenosti 11–20 %. Ko je simbol akumulatorja rdeč, je stanje napolnjenosti manjše od 10 %.

Simboli v zavihku načina delovanja na zaslonu

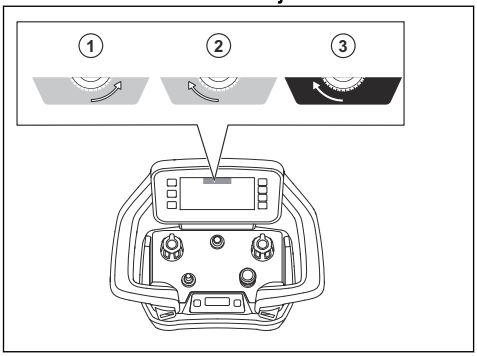

Ko se rezilo začne vrteti, je zavihek načina delovanja prikazan oranžno (3).

Položaj	Delovanje
1	Izbran je način delovanja v nasprotni smeri vrtenja urinega kazalca.
2	Izbran je način delovanja v smeri vrtenja urinega kazalca.
3	Začel se je način delovanja v smeri vrtenja urinega kazalca.

Simboli na napajalni enoti

OPOZORILO: Neprevidna ali napačna uporaba lahko povzroči poškodbe in celo smrt uporabnika ali drugih.

Pred uporabo tega izdelka morate pozorno prebrati navodila za uporabo ter jih razumeti.

Vedno si nadenite zaščito za sluh, oči in dihala.

Pregled in/ali vzdrževanje je treba izvajati z ustavljenim motorjem in odklopljenim električnim vtičem.

Deli pod napetostjo.

Izdelek je skladen z veljavnimi direktivami ES.

Izdelek je v skladu z veljavnimi direktivami Avstralije in Nove Zelandije o elektromagnetni združljivosti.

Kitajski simbol za okolju prijazno obdobje uporabe RoHS (EUFP).

Izdelek ali embalaža izdelka ne spadata med gospodinjske odpadke. Treba ga je reciklirati v zbirnem centru za reciklažo električne in elektronske opreme.

Opomba: Ostali znaki in nalepke na izdelku se nanašajo na specifične zahteve glede certifikatov za določene trge.

Simboli na stenski žagi

OPOZORILO: Ta izdelek je lahko nevaren in lahko povzroči hude poškodbe oziroma smrt uporabnika ali drugih. Bodite previdni in uporabljajte izdelek pravilno.

Pred uporabo tega izdelka morate pozorno prebrati navodila za uporabo ter jih razumeti.

Nosite odobreno zaščitno čelado, zaščito za sluh in oči ter zaščito dihal.

Z rokami in nogami ne segajte v območje rezil.

Pregled in/ali vzdrževanje je treba izvajati z ustavljenim motorjem in odklopljenim vtičem.

Izdelek ali embalaža izdelka ne spadata med gospodinjske odpadke. Treba ga je reciklirati v odobrenem zbirnem centru za električno in elektronsko opremo.

Izdelek je skladen z veljavnimi direktivami ES.

Opomba: Ostali znaki in nalepke na izdelku se nanašajo na specifične zahteve glede certifikatov za določene trge.

Specifikacija HID

Husqvarna Identifikacijska številka ima 5 delov in skupno 25 znakov: [PNC] [Factory & Line (FFL)] [Date] [Sequenc#] [Control character].

Datum ima 7 znakov.

- Oblika zapisa: YYYYWWD
- YYYY = leto
- WW = številka tedna
- D = dan

Tipska ploščica napajalne enote PP 8

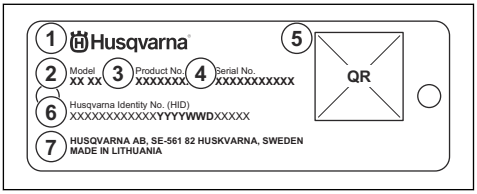

1. Proizvajalec
2. Model
3. Številka izdelka
4. Serijska številka
5. QR-koda
6. Identifikacijska številka Husqvarna
7. Naslov proizvajalca

Tispka ploščica stenske žage WS 8

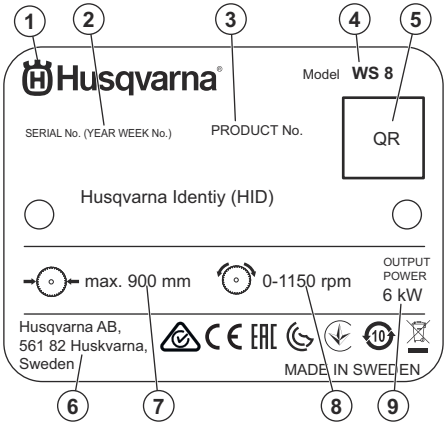

- 1: Proizvajalec
- 2: serijska št. z datumom izdelave (YYYY, WW, XXXXX): Leto, teden, zaporedna št.
- 3: št. izdelka
- 4: Model
- 5: QR-koda
- 6: Naslov proizvajalca
- 7: največja velikost rezila, mm
- 8: največje število vrtljajev motorja, vrt/min
- 9: Izhodna moč, kW

Tipska ploščica Daljinski upravljalnik Husqvarna

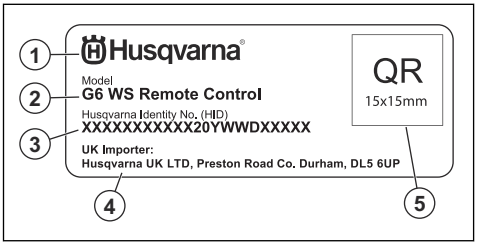

1. Proizvajalec
2. Model
3. Husqvarnaserijska številka z datumom izdelave (YYYY, WW, XXXXX): Leto, teden, zaporedna št.
4. Naslov uvoznika ZK
5. QR-koda

Škoda izdelka

Za škodo na izdelku ne odgovarjamo, če:

- Izdelek ni pravilno popravljen.
- Izdelek je popravljen z deli, ki jih ni izdelal ali odobril proizvajalec.
- Na izdelku je nameščena dodatna oprema, ki je ni izdelal ali odobril proizvajalec.
- Izdelek ni bil popravljen v pooblaščenem servisnem centru ali pri pooblaščenem organu.

Varnost

Varnostne definicije

Opozorila, svarila in opombe opozarjajo na posebej pomembne dele priročnika.

OPOZORILO: Se uporabi, če obstaja nevarnost telesne poškodbe ali smrti uporabnika ali opazovalcev ob neupoštevanju navodil v tem priročniku.

POZOR: Se uporabi, če obstaja nevarnost poškodbe izdelka, drugih materialov ali okolice ob neupoštevanju navodil v tem priročniku.

Opomba: Se uporabi za podajanje podrobnejših informacij, potrebnih v dani situaciji.

Splošna varnostna navodila

OPOZORILO: Pred uporabo izdelka preberite navodila v povezavi z opozorili v nadaljevanju.

- Izdelek je nevarno orodje, če niste previdni ali če ga ne uporabljate pravilno. Ta izdelek lahko povzroči hude poškodbe oziroma smrt uporabnika ali drugih. Pred uporabo izdelka morate natančno prebrati in razumeti navodila za uporabo.
- Shranite vsa opozorila in navodila.
- Upoštevajte vse veljavne zakone in predpise.
- Upravljavec in njegov delodajalec morata poznati in preprečiti tveganja med uporabo izdelka.
- Osebi, ki ni prebrala in ne razume vsebine navodil za uporabo, ne dovolite uporabe izdelka.
- Izdelka ne uporabljajte, če pred uporabo niste bili deležni usposabljanja. Poskrbite, da bodo usposabljanje prejeli vsi upravljavci.
- Izdelka ne smejo uporabljati otroci.
- Upravljanje izdelka dovolite samo odobrenim osebam.
- Ne pozabite, da je upravljavec odgovoren za nesreče, ki jih povzroči drugim ljudem ali njihovi lastnini.
- Izdelka ne uporabljajte, ko ste utrujeni, bolni, ali pod vplivom alkohola, drog ali zdravil.
- Izdelka ne dovolite uporabljati, ko je oseba utrujena, bolna, ali pod vplivom alkohola, drog ali zdravil.
- Vedno bodite previdni in ravnajte razumno.
- Izdelek med delovanjem ustvarja elektromagnetno polje. To polje lahko v nekaterih pogojih moti delovanje aktivnih ali pasivnih medicinskih vsadkov. Uporabnikom medicinskih vsadkov svetujemo, da se pred uporabo tega izdelka posvetujejo z zdravnikom ali proizvajalcem medicinskega vsadka, s čimer zmanjšajo nevarnost za hude poškodbe ali smrt.
- Izdelek redno čistite. Pozorno preberite znake in nalepke.
- Izdelka ne uporabljajte, če je poškodovan.
- Izdelka ne spreminjajte.
- Izdelka ne uporabljajte, če obstaja možnost, da so ga spreminjale druge osebe.
- Ko je izdelek parkiran ali se prevaža, izklopite daljinski upravljalnik. Pritisnite gumb za VKLOP/IZKLOP na daljinskem upravljalniku, da ga izklopite.

Splošni varnostni napotki za napravo

OPOZORILO: Preberite vsa varnostna opozorila, navodila, slike in specifikacije, dobavljene s tem strojem. Neupoštevanje vseh spodaj navedenih navodil lahko povzroči električni udar, požar in/ali težko telesno poškodbo.

- **Shranite vsa opozorila in navodila za bodočo uporabo.** Izraz "stroj" v opozorilih se nanaša na

(ožičen) stroj na omrežni pogon ali (brezžičen) stroj na akumulatorski pogon.

Varnost delovnega področja

- **Poskrbite za čistočo in dobro osvetlitev delovnega področja.** V prenatrpanih ali mračnih prostorih lahko hitro pride do nesreče.
- **Strojev ne uporabljajte v eksplozivnih okoljih, na primer v prisotnosti vnetljivih tekočin, plinov ali prahu.**Stroji ustvarjajo iskre, ki lahko vnamejo prah ali hlape.
- **Med uporabo stroja se otroci ali opazovalci ne smejo zadrževati v bližini.** Odvračanje pozornosti lahko povzroči izgubo nadzora.

Električna varnost

- **Vtiči električnega orodja se morajo ujemati z vtičnico. Vtiča na noben način ne spreminjajte.** Nepredelani vtiči in ustrezne vtičnice poskrbijo za zmanjšano nevarnost električnega udara.
- **Izogibajte se telesnega stika z ozemljenimi površinami, kot so cevi, radiatorji, štedilniki in hladilniki.** Če je vaše telo ozemljeno, se nevarnost električnega udara poveča.
- **Električnega orodja ne izpostavljajte dežju ali vlagi.** Če v električno orodje prodre voda, se poveča nevarnost električnega udara.
- **Ne ravnajte grobo s kablom. Nikoli ne uporabljajte kabla za prenašanje, vlečenje ali izklapljanje električnega orodja iz vtičnice. Kabel ne sme priti v stik z vročino toplote, oljem, ostrimi robovi ali premikajočimi deli.** Poškodovani ali zavozlani kabli povečujejo nevarnost električnega udara.
- **Če uporabljate električno orodje zunaj, uporabljajte kabelski podaljšek, ki je primeren za zunanjo uporabo.** Za zmanjšanje nevarnosti električnega udara uporabljajte kabel, primeren za zunanjo uporabo.
- **Če se ne morete izogniti upravljanju stroja v vlažnem okolju, uporabite zaščitno napravo na diferenčni tok (RCD).** Uporaba naprave RCD zmanjšuje nevarnost električnega udara.
- Stikalo RCD zmanjša nevarnost električnega udara. Priporočeno je stikalo na diferenčni tok z nazivnim diferenčnim tokom, nižjim od 30 mA.
- Stikalo RCD je treba namestiti na razdalji 0,5 m ali manj od vtiča napajalnega kabla ali pa jo namestiti v vtič napajalnega kabla.

Navodila za ozemljen izdelek

OPOZORILO: Nepravilna priključitev lahko povzroči električni udar. Če niste prepričani, ali je omrežna vtičnica pravilno ozemljena, se posvetujte s pooblaščenim električarjem.

Ne spreminjajte tovarniških specifikacij napajalnega vtiča. Če je napajalni vtič ali napajalni kabel poškodovan ali ga je treba zamenjati, se obrnite na svojega servisnega zastopnika družbe Husqvarna. Upoštevajte lokalne predpise in zakonodajo.

Če navodil za ozemljen izdelek ne razumete popolnoma, se pogovorite z usposobljenim električarjem.

Z ozemljitvenimi vtiči in ozemljitveno vtičnico, ki je primerna za napajalni vtič izdelka, uporabljajte samo ozemljene podaljške za zunanjo uporabo.

Izdelek ima ozemljena napajalni kabel in napajalni vtič. Izdelek vedno priključite na ozemljeno omrežno vtičnico. To zmanjša nevarnost električnega udara.

Za izdelek ne uporabljajte električnih adapterjev.

Podaljški

- Uporabljajte samo odobrene podaljške z zadostno dolžino.
- Nazivna vrednost na podaljšku mora biti enaka ali višja od vrednosti na tipski ploščici na izdelku.
- Uporabite ozemljene podaljške.
- Če izdelek uporabljate na prostem, uporabite podaljšek, ki je primeren za uporabo na prostem. To zmanjša nevarnost električnega udara.
- Priključek podaljška naj bo suh in odmaknjen od tal.
- Podaljška ne izpostavljajte vročini, olju, ostrim predmetom in gibljivim delom. Poškodovan podaljšek poveča nevarnost električnega udara.
- Prepričajte se, da je podaljšek v dobrem stanju in ni poškodovan.
- Podaljška ne uporabljajte, ko je navit. Zaradi tega se lahko podaljšek preveč segreje.
- Pri uporabi izdelka mora biti podaljšek nameščen za vami in za izdelkom. To preprečuje poškodbe podaljška.

Varna uporaba akumulatorja

OPOZORILO: Pred uporabo izdelka preberite navodila v povezavi z opozorili v nadaljevanju.

- Akumulatorja ne uporabljajte, ko ste utrujeni, bolni, ali pod vplivom alkohola, drog ali zdravil.
- Akumulatorja ne dovolite uporabljati, ko je oseba utrujena, bolna, ali pod vplivom alkohola, drog ali zdravil.
- Otroci ne smejo uporabljati akumulatorja.
- Uporabljajte izključno akumulatorje , ki jih priporočamo za ta izdelek. Akumulatorske baterije so šifrirane s programsko opremo.
- V tem izdelku uporabljajte samo originalne akumulatorje . Če baterijo zamenjate z neustrezno vrsto akumulatorja, obstaja nevarnost eksplozije. Če potrebujete več informacij, se obrnite na prodajalca.
- Akumulatorje uporabljajte za napajanje ustreznih izdelkov Husqvarna. Za preprečevanje poškodb

akumulatorjev ne uporabljajte za napajanje drugih naprav.

- Nevarnost električnega udara. Kontakti akumulatorja ne smejo priti v stik s ključi, vijaki ali drugimi kovinskimi deli. To lahko povzroči kratek stik akumulatorja.
- Če akumulator pušča, pazite, da tekočina ne pride v stik s telesom ali očmi. Če se dotaknete tekočine, območje očistite z obilo vode in poiščite zdravniško pomoč.
- Ne uporabljajte akumulatorjev, ki jih ni mogoče polniti.
- Akumulatorjev ne spreminjajte.
- V zračne reže akumulatorjev ne vstavljajte predmetov.
- Akumulatorjev ne izpostavljajte neposredni sončni svetlobi, vročini ali odprtemu ognju. Akumulatorji lahko povzročijo eksplozijo, ki lahko povzroči opekline in/ali kemične opekline.
- Akumulatorjev ne izpostavljate dežju in vlagi.
- Akumulatorjev ne izpostavljajte mikrovalovom in visokemu tlaku.
- Akumulatorjev ne poskušajte razstaviti ali odpreti.
- Akumulatorje uporabljajte pri temperaturah okolice med –20 °C/–4 °F in 60 °C/140 °F.
- Akumulatorje polnite pri temperaturah okolice med 10 °C/50 °F in 45 °C/113 °F.
- Akumulatorjev ali polnilnika akumulatorja nikoli ne čistite z vodo. Glejte *Tedensko čiščenje daljinskega upravljalnika na strani 183*.
- Ne uporabljajte poškodovanih akumulatorjev.
- Akumulatorji med skladiščenjem ne smejo priti v stik s kovinskimi predmeti, na primer žeblji, vijaki ali nakitom.
- Če izdelka ne uporabljate več kot 1 teden, odstranite akumulatorje iz daljinskega upravljalnika.

Osebna zaščita

- **Bodite pozorni, pazite, kaj počnete, in pri delu z orodjem ravnajte razumno. Ne uporabljajte orodja, ko ste utrujeni ali pod vplivom drog, alkohola ali zdravil**. Trenutek nepozornosti med uporabo stroja lahko povzroči hudo telesno poškodbo.
- **Uporabljajte osebno zaščitno opremo. Vedno uporabljajte zaščito za oči.** Zaščitna oprema, na primer prašna maska, čevlji z nedrsečimi podplati, čelada ali zaščita za sluh, uporabljena v pravih okoliščinah, zmanjšuje nevarnost osebnih poškodb.
- **Izogibajte se neželenemu zagonu. Pred priklopom izdelka na vir napajanja ali namestitvijo baterije, dvigom ali prenašanjem se prepričajte, da je stikalo v položaju za izklop.** Prenašanje strojev s prstom na stikalu ali priklop stroja z vklopljenim stikalom lahko povzroči nesrečo.
- **Pred vklopom orodja, odstranite nastavitvena ključe ali izvijače.** Če ostane ključ na vrtljivem delu stroja, lahko ta povzroči telesne poškodbe.
- **Rok ne stegujte predaleč. Vedno zanesljivo stopajte in pazite na ravnotežje.** To vam omogoča boljši nadzor nad strojem ob nepričakovanih dogodkih.
- **Primerno se oblecite. Ne nosite ohlapnih oblačil in nakita. Z lasmi in oblačili ne segajte v območje gibljivih delov.** Ohlapne obleke, nakit ali dolgi lasje se lahko zapletejo v premične dele.
- **Če so naprave opremljene s priključkom za odvajanje in zbiranje prahu, mora biti ta zaseden in pravilno uporabljen.** Zbiranje prahu lahko zmanjša nevarnost zaradi vdihavanja tega.
- **Kljub morebitni pogosti uporabi stroja bodite previdni in upoštevajte varnostna opozorila za stroja.** Brezbrižna uporaba lahko v trenutku povzroči hudo telesno poškodbo.

Uporaba in ravnanje z orodjem

- **Pri delu z napravo ne uporabljajte sile. Pri delu uporabljajte ustrezen stroj.** Pravilen stroj bo delo opravil bolje in varneje, če deluje pri hitrosti, za katero je bil zasnovan.
- **Ne uporabljajte orodja s pokvarjenim stikalom za vklop in izklop.** Stroj, ki ga ni mogoče upravljati s stikalom, je nevaren in ga je treba popraviti.
- **Pred izvajanjem nastavitev, menjavo priključkov ali shranjevanjem orodja izvlecite vtič iz električne vtičnice in/ali odstranite baterijo iz orodja, če je to mogoče.** Tovrstni preventivni ukrepi pomagajo zmanjšati nevarnost nenamernega vklopa stroja.
- **Orodje, ki ga ne uporabljajte, hranite zunaj dosega otrok. Ne dovolite, da bi orodje uporabljaje osebe, ki niso seznanjene z njegovo uporabo ali niso prebrale teh navodil.** Stroj je v rokah nepoučenih uporabnikov nevaren.
- **Vzdržujte orodje in dodatno opremo. Preverite poravnavo ali zatikanje gibljivih delov. Prepričajte se, da noben del ni poškodovan, in preverite vsa druga stanja, ki bi lahko vplivala na delovanje orodja. Če je stroj poškodovan, ga pred uporabo odnesite v popravilo.** Veliko nesreč povzročijo slabo vzdrževani stroji.
- **Rezila naj bodo vedno ostra in čista.** Pravilno vzdrževani stroji z ostrimi rezalnimi robovi se manj zatikajo in jih je lažje kontrolirati.
- **Orodje, dodatno opremo, nastavke itd. uporabljajte v skladu s temi navodili. Pri tem upoštevajte delovne pogoje in delo, ki ga želite opraviti.** Uporaba stroja za opravila, za katera ta stroj ni namenjen, je lahko nevarna.
- **Ročaji in prijemalne površine naj bodo suhi, čisti in brez ostankov olja in masti.** Če so ročaji in prijemalne površine spolzki, ne omogočajo varne uporabe in upravljanja stroja v nepričakovanih razmerah.

Servis

- **Popravila stroja sme izvajati usposobljen serviser, pri tem pa mora uporabljati originalne nadomestne dele.**

S tem zagotovite ohranitev kakovosti in varnosti stroji.

- **Ne servisirajte poškodovanih baterijskih enot.** Baterijske pakete lahko servisirajo samo proizvajalec in pooblaščeni servisni ponudniki.

Varnostna navodila za stenske žage

- **Pri delih, pri katerih lahko pribor za rezanje pride v stik s skrito kabelsko napeljavo ali lastnim kablom, orodje držite za izolirana držala.** Če pribor za rezanje pride v stik z žico pod napetostjo, lahko pride do naelektritve izpostavljenih kovinskih delov orodja, kar lahko povzroči električni udar.
- **Pri diamantnem rezanju nosite zaščito za sluh.** Izpostavljenost hrupu lahko povzroči izgubo sluha.
- **Če se diamantno kolo zatakne, prenehajte uporabljati orodje in ga izklopite.** Ugotovite vzrok za zatikanje diamantnega kolesa in težavo ustrezno odpravite.
- **Pri rezanju obdelovanca poskrbite za zaščito oseb in delovnega območja na drugi strani.** Diamantno kolo lahko prodre skozi obdelovanec.
- **Prepričajte se, da način pritrditve vodilnega sistema tirnice na obdelovanec lahko zdrži težo stroja in ga zadrži med uporabo.** Če je obdelovanec šibek ali porozen, se lahko sidro (sidra) izvleče, kar lahko povzroči, da se vodilni sistem tirnice sprosti z obdelovanca.

Splošna varnostna navodila

OPOZORILO: Pred uporabo izdelka preberite navodila v povezavi z opozorili v nadaljevanju.

- Te informacije nikoli ne morejo nadomestiti strokovnega znanja in izkušenj. Če zaidete v situacijo, v kateri se ne počutite varno, zaustavite stroj in prosite za nasvet strokovnjaka. Obrnite se na pooblaščenega prodajalca, servisnega zastopnika ali izkušenega uporabnika. Ne poskušajte izvajati nalog, ki se vam zdijo pretežke!
- Izdelek je namenjen samo za rezanje betona, opeke in podobnih kamenih materialov. Vsaka druga uporaba je neustrezna.
- Izdelek je treba redno čistiti. Oznake in nalepke morajo biti čitljive v celoti.
- Neodobrene spremembe in/ali neoriginalni deli lahko povzročijo resne poškodbe ali smrt uporabnika ali drugih. Izdelka ne predelujte in ga ne uporabljajte, če opazite, da ga je predelal nekdo drug. Nikoli ne uporabljajte okvarjenega izdelka, baterije ali polnilnika baterije. Sledite navodilom za pregled, vzdrževanje in servis v skladu z napotki v teh navodilih. Nekatere vrste vzdrževalnih del in popravil lahko opravi samo za to usposobljeno strokovno osebje. Glejte navodila v poglavju Vzdrževanje. Uporabljajte samo originalne nadomestne dele.
- Vse vrste popravil lahko izvajajo samo v pooblaščeni servisni delavnici. Namen tega je, da se operaterji ne bi izpostavljali velikim tveganjem.
- Pregled in/ali vzdrževanje je treba izvajati z izklopljenim motorjem in odklopljenim vtičem.

Varnostna navodila za uporabo

OPOZORILO: Pred uporabo izdelka preberite navodila v povezavi z opozorili v nadaljevanju.

- Pred začetkom uporabe izdelka natančno preberite navodila za uporabo in se prepričajte, da ste jih razumeli.
- Izdelek je lahko ob napačni uporabi zelo nevarno orodje, ki povzroči smrtne poškodbe ali smrt uporabnika ali tretjih oseb.
- Uporaba elektronske opreme je vedno povezana s tveganjem električnega udara. Izdelka ne uporabljajte v slabih vremenskih pogojih. Preprečite stik s strelovodi in kovinskimi predmeti. Vedno upoštevajte navodila za uporabo, da preprečite škodo.
- Izdelek lahko uporabljajo le osebe, ki so za to usposobljene. Lastnik je odgovoren za to, da so upravljalci izučeni.
- Ne pozabite, da je uporabnik odgovoren za nesreče ali nevarnosti, ki jih povzroči drugim ljudem ali njihovi lastnini.
- Izdelek lahko povežete le z ozemljenimi vtičnicami.
- Preverite, ali je napetost omrežja enaka vrednosti napetosti, navedeni na tipski ploščici izdelka.
- Napajalni kabel in kabelski podaljšek ne smeta biti poškodovana in morata biti brezhibna.
- Izdelka ne uporabljajte, če sta izdelek ali napajalni kabel poškodovana. Popravilo izdelka ali zamenjavo napajalnega kabla naj izvede pooblaščena servisna delavnica.
- Za preprečevanje pregrevanja ne uporabljajte kabelskega podaljška, če je zložen.
- Rezanje pri previsokem številu vrtljajev lahko povzroči poškodbe rezila in telesne poškodbe.
- Pred dviganjem ali premikanjem izdelka izklopite motor in odklopite napajalni kabel.
- Izdelka ne smejo uporabljati, vzdrževati ali popravljati otroci ali druge osebe, ki za to niso usposobljene.
- Izdelka ne dovolite uporabljati nikomur, dokler se ne prepričate, da je prebral navodila za uporabo in jih razumel.
- Izdelka ne uporabljajte, če ste utrujeni, če ste pod vplivom alkohola ali če jemljete zdravila, ki lahko vplivajo na vid, presojo ali koordinacijo.
- Izdelka ne uporabljajte, če v primeru nesreče ne morete pravočasno prejeti pomoči.
- Prepričajte se, da izdelek stoji na stabilni površini.

- Napajalni kabel izključite le, če je motor izklopljen in povsem zaustavljen.
- Ko je motor vklopljen, se ne oddaljujte od izdelka.
- Če izdelka dlje časa ne nameravate uporabljati, ga odklopite z vira napajanja.
- Preden izdelek premaknete, izvlecite vtič.
- Gasilna zaščitna oprema naj bo vedno na priročnem mestu.
- Ročaj uporabljajte samo za transport izdelka.

Varnostne naprave na izdelku

OPOZORILO: Pred uporabo izdelka preberite navodila v povezavi z opozorili v nadaljevanju.

- Ne uporabljajte izdelka z varnostnimi napravami, ki so poškodovane ali ne delujejo pravilno.
- Redno preverjajte varnostne naprave. Če so varnostne naprave poškodovane ali ne delujejo pravilno , se obrnite na servisnega zastopnika Husqvarna.
- Ne spreminjajte varnostnih naprav.

Osebna zaščitna oprema

OPOZORILO: Pred uporabo izdelka preberite navodila v povezavi z opozorili v nadaljevanju.

- Pri uporabi izdelka vedno uporabljajte odobreno osebno zaščitno opremo. Osebna zaščitna oprema ne more popolnoma preprečiti poškodb, vendar v primeru nesreče omili posledice. Prodajalec naj vam pomaga izbrati ustrezno osebno zaščitno opremo.
- Redno pregledujte stanje osebne zaščitne opreme.
- Uporabljajte odobreno zaščitno čelado.
- Pri uporabi izdelka uporabljajte odobreno zaščito za sluh. Dolgotrajen hrup lahko povzroči izgubo sluha.
- Izdelek povzroča prah in izpušne pline, ki so zdravju škodljivi. Uporabljajte odobreno zaščito dihal.
- Odobreno zaščito oči uporabljajte s stransko zaščito.
- Nosite odobrene trpežne zaščitne rokavice.
- Uporabljajte trpežne škornje z ojačano konico in nedrsečim podplatom.
- Uporabljajte odobrena delovna oblačila ali enakovredna oblačila z dolgimi rokavi in dolgimi hlačami, ki vas ne ovirajo pri gibanju.
- Ne uporabljajte ohlapnih oblačil, nakita ali drugih predmetov, ki se lahko ujamejo med premikajoče se dele. Lase si varno spnite nad rameni.
- Zagotovite, da je v bližini komplet prve pomoči.
- Pri uporabi izdelka lahko pride do nastanka isker. V bližini mora biti gasilni aparat.

Gumb za izklop napajalne enote v sili

Z gumbom za izklop v sili na napajalni enoti lahko zmanjšate hitrost priključenega električnega orodja. Z gumbom za izklop v sili na napajalni enoti lahko tudi prekinete napajanje električnega orodja.

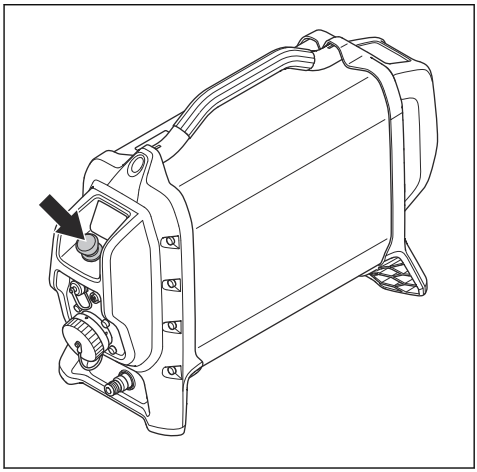

Preverjanje gumba za izklop napajalne enote v sili

1. Gumb za izklop v sili (A) na napajalni enoti zavrtite v smeri urinega kazalca in se prepričajte, da je izklopljen.
2. Zaženite priključeno električno orodje.
3. Pritisnite gumb za izklop v sili (B) na napajalni enoti.
4. Prepričajte se, da je električno orodje zaustavljeno. Prepričajte se tudi, da na napajalni enoti ne svetijo zeleni indikatorji LED in da rdeči indikator LED utripa.

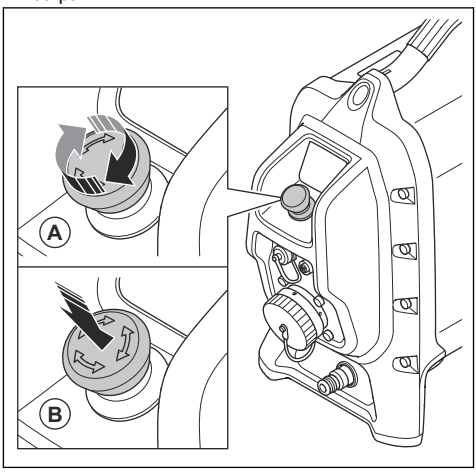

Gumb daljinskega upravljalnika za zaustavitev stroja

Gumb za izklop stroja se uporablja za hitro zaustavitev električnega orodja.

Z gumbom za izklop stroja je mogoče zmanjšati hitrost priključenega električnega orodja. Z gumbom za izklop stroja je mogoče tudi izklopiti napajanje električnega orodja.

Gumba za izklop stroja ni mogoče uporabljati, ko je električno orodje v ročnem načinu delovanja.

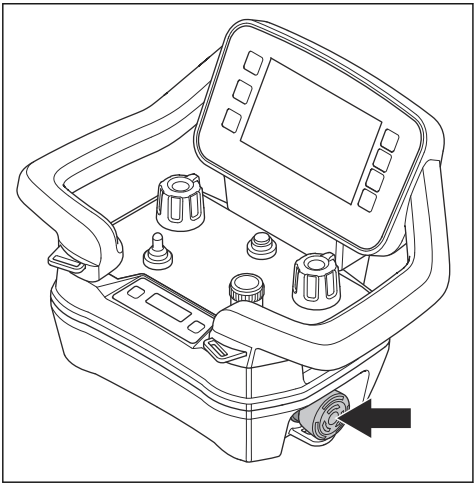

POZOR: Gumba za izklop stroja na daljinskem upravljalniku ne uporabljajte kot gumba za izklop električnega orodja.

Preverjanje gumba za zaustavitev stroja na daljinskem upravljalniku

1. Gumb za izklop v sili na napajalni enoti zavrtite v smeri urinega kazalca in se prepričajte, da je izklopljen.
2. Zavrtite gumb za zaustavitev stroja na daljinskem upravljalniku v smeri vrtenja urinega kazalca in se prepričajte, da je gumb izklopljen.
3. Pritisnite gumb za vklop/izklop na daljinskem upravljalniku.
4. Preklopno stikalo na daljinskem upravljalniku potisnite in zadržite v desno, hkrati pa potisnite potenciometer, da se bo rezilo žage vrtelo.
5. Pritisnite gumb za izklop stroja na daljinskem upravljalniku.
6. Prepričajte se, da se je rezilo žage zaustavilo.

Stikalo RCD

Zaščitno stikalo na diferenčni tok (RCD) zagotavlja uporabniku zaščito v primeru električne okvare.

Ko je napajalna enota priključena na 3-fazni tok, je stikalo RCD, vgrajeno v napajalno enoto, vklopljeno.

Ko je napajalna enota priključena na 1-fazni tok, je stikalo RCD, vgrajeno v napajalno enoto, izklopljeno. Namesto tega morate uporabiti ločeni 1-fazni adapter. Glejte *Dodatki na strani 200*.

Preverjanje stikala RCD, 3-fazni tok

1. Zaženite izdelek. Glejte *Zagon izdelka na strani 170*.
2. Poglejte v kontrolne odprtine in pritisnite gumb za testiranje stikala RCD (A).

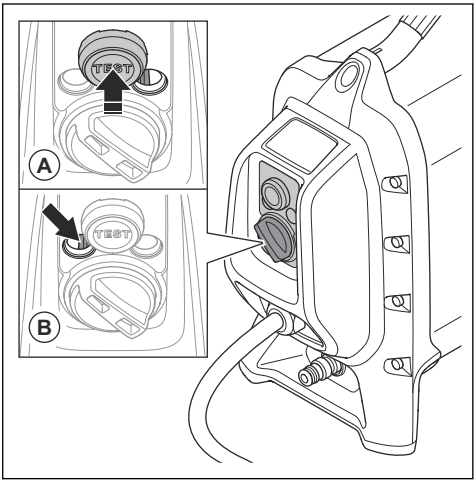

3. Prepričajte se, da se je stikalo RCD premaknilo v levo (B) in s tem prekinilo napajanje izdelka.
4. Prepričajte se, da se je rezilo žage zaustavilo. Prepričajte se tudi, da so na napajalni enoti izklopljeni vsi indikatorji LED.

5. Gumb za ponastavitev stikala RCD zavrtite v smeri urinega kazalca (A), da ponastavite stikalo RCD. Poglejte v kontrolne odprtine in se prepričajte, da je stikalo RCD obrnjeno v desno (B), ko se gumb za ponastavitev stikala RCD premakne nazaj v levo.

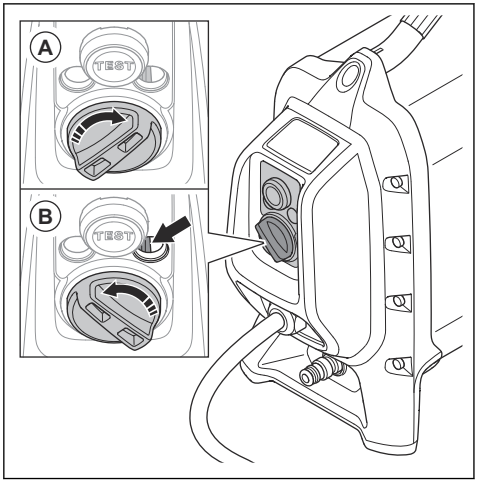

Kontrola stikala RCD, 1-fazni tok

Ko je napajalna enota priključena na 1-fazni tok, je stikalo RCD, vgrajeno v napajalno enoto, izklopljeno. Namesto tega morate uporabiti ločeni 1-fazni adapter.

1. Izdelek priključite v vtičnico. Uporabite pravilni adapter. Glejte *Dodatki na strani 200*.
2. Pritisnite gumb za ponastavitev (zelen). Prepričajte se, da sveti rdeči indikator LED (A).

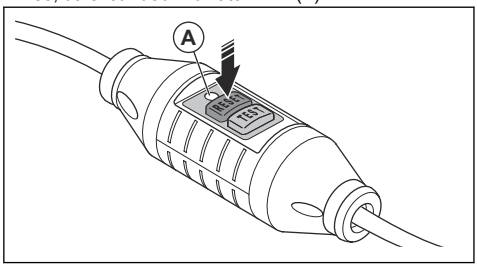

3. Zaženite izdelek.
4. Pritisnite gumb za testiranje (moder).

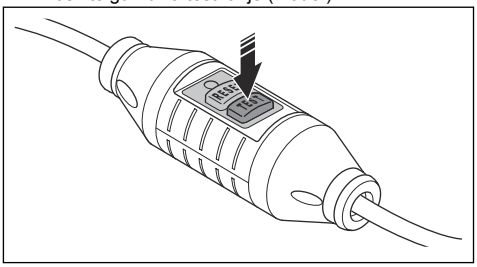

5. Stikalo RCD se mora premakniti, izdelek se mora nemudoma zaustaviti in vsi indikatorji LED se morajo izklopiti. V nasprotnem primeru se obrnite na prodajalca Husqvarna.
6. Pritisnite gumb za ponastavitev (zelen).

Ščitnik rezila

Ščitnik rezila usmerja prah stran od upravljavca in preprečuje poškodbe v primeru, da se rezilo zlomi.

OPOZORILO: Izdelka ne uporabljajte brez ščitnika rezila.

Zunanje dele je mogoče odstraniti pri delu v bližini tal.

Zaklep ščitnika rezila

Zaklep ščitnika rezila ohranja vodilo ščitnika rezila v pravilnem položaju na ščitniku rezila. Pri namestitvi ščitnika rezila morate priviti vijak vodila ščitnika rezila.

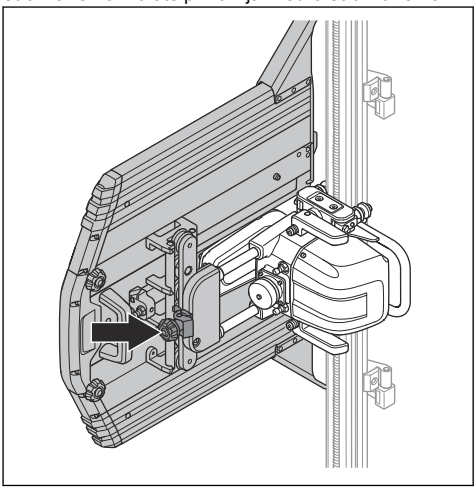

Preverjanje zaklepa ščitnika rezila

- Prepričajte se, da zaklepni mehanizem ščitnika rezila na vodilu ščitnika rezila pravilno deluje. Glejte razdelek *Zaklep ščitnika rezila na strani 155*.

Končni omejevalniki

Končni omejevalniki (A) preprečujejo, da bi se izdelek snel z vodil. Na koncih vodil morajo biti nameščeni končni omejevalniki, tako da žaga ne more zapeljati iz vodil. Glejte *Namestitev povezovalce vodil na strani 158*.

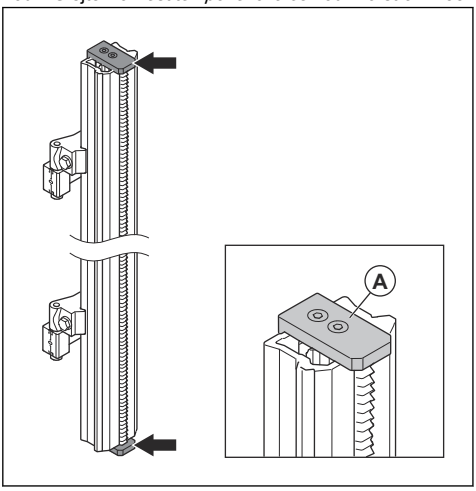

OPOZORILO: Če končni omejevalniki niso pravilno nameščeni na konce vodil, se lahko izdelek sname in povzroči hude telesne poškodbe.

Preverjanje končnih omejevalnikov

- Prepričajte se, da so končni omejevalniki pritrjeni na konce vodil. Glejte *Pregled stenske žage na strani 143*.

Varnostna navodila za vzdrževanje

OPOZORILO: Pred vzdrževanjem izdelka preberite naslednja opozorilna navodila.

- Neodobrene spremembe in/ali pribor lahko privedejo do resne poškodbe oziroma smrti upravljavca ali drugih.
- Da bo izdelek pravilno deloval, ga dnevno vzdržujte. Glejte *Urnik vzdrževanja na strani 180*.
- Pregled in/ali vzdrževanje opravite pri zaustavljenem motorju in izklopljenem napajalnem vtiču.
- Izdelka ne čistite z visokotlačnim čistilnikom. Vode ne usmerjajte proti električnim delom ali ležajem.
- Vzdrževalna dela dovolite izvajati samo osebju pooblaščene servisne delavnice. Uporabljajte samo nadomestne dele Husqvarna ali njim enakovredne.

Montaža

Uvod

OPOZORILO: Preden začnete sestavljati izdelek, morate prebrati in razumeti poglavje o varnosti.

Namestitveni nosilci

Obstajata 2 tipa namestitvenih nosilcev, standardni namestitveni nosilec in univerzalni namestitveni nosilec. Glejte *Pregled stenske žage na strani 143*.

S standardnimi namestitvenimi nosilci so vodila pritrjena na pravilen položaj na steni. V tem uporabniškem priročniku so navedene informacije o uporabi standardnega namestitvenega nosilca.

Univerzalni namestitveni nosilec pritrdi vodila na material za rezanje ali na sosednje območje. Za informacije o uporabi univerzalnega namestitvenega nosilca si oglejte navodila za uporabo univerzalnega namestitvenega nosilca.

Namestitev namestitvenega nosilca

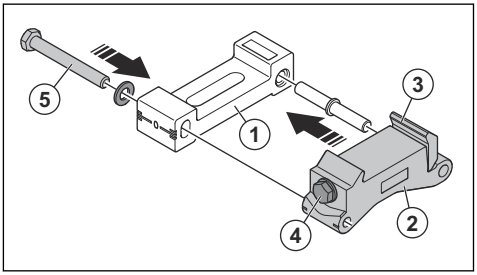

1. Del namestitvenega nosilca, ki je najbližji steni. Vsebuje utore za raztezne vijake in vodno tehtnico, ki jo lahko uporabite, če nosilce namestite vodoravno.
2. Del namestitvenega nosilca, s katerim je pritrjeno vodilo. Nosilec ima vodno tehtnico, če ga namestite navpično.
3. Vzmetna vpenjalna podložka. Vpenjalna podložka pritrdi vodilo na namestitveni nosilec. Tako lahko vodilo zaklenete v namestitveni nosilec.
4. Zaklepni vijak. Z njim pritrdite vpenjalno podložko.

5. Zaklepni vijak. Oba dela namestitvenega nosilca morata biti v nevtralnem položaju. Če je betonska površina ravna, se rezilo postavi pod kotom 90 stopinj glede na površino za rezanje. Če betonska površina ni ravna, lahko položaj namestitvenega nosilca spremenite z zaklepnim vijakom, da prilagodite kot rezanja.

Zrcalna namestitev namestitvenega nosilca

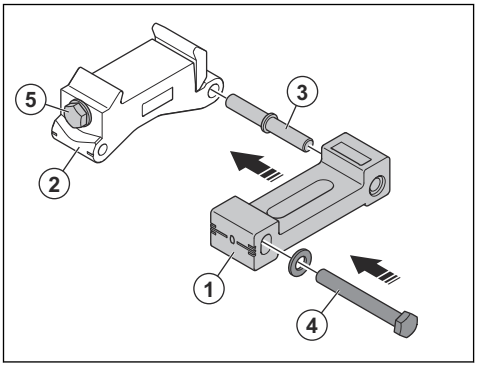

Če želite olajšati dostop do zaklepnih vijakov za nastavitev kota (4) in/ali zaklepnega vijaka za vpenjalno podložko (5), lahko namestitvene nosilce zrcalno obrnete.

1. Odstranite vijak (4), ki združuje obe polovici namestitvenega nosilca (1) in (2). Ločite polovici.
2. Zatič (3) premaknite z ene strani namestitvenega nosilca (2) na drugo stran.
3. Znova stisnite skupaj obe polovici in potrdite vijak (4) z druge strani. V normalnem položaju se mora črta oznake na polovici namestitvenega nosilca (2) poravnati s črto 0 na polovici namestitvenega nosilca (1).

Namestitev namestitvenih nosilcev na steno

Pri nameščanju namestitvenih nosilcev uporabite objemko in podložko na obeh straneh vodila. Uporabiti morate najmanj dva namestitvena nosilca. Če je spojenih več vodil, potrebujete en namestitveni nosilec za vsak del vodila.

1. Označite črto za rezanje (A). Označite črto za rezanje in luknje razteznega vijaka približno 145 mm (5,7 palca) (B) od črte rezanja.

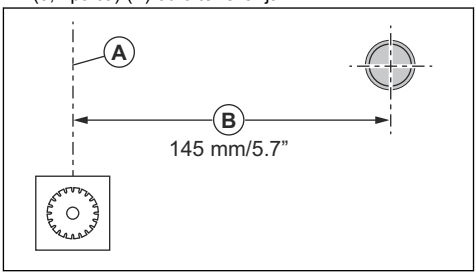

2. Namestite namestitvene nosilce z razmakom približno za polovico vodila. Razdalja med namestitvenim nosilcem in koncem vodila mora biti približno četrtino dolžine vodila (A).

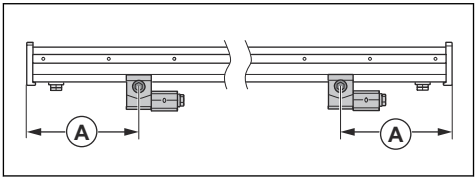

3. V skladu z navodili proizvajalca izvrtajte luknje za raztezne vijake. Uporabite pritrdilne elemente, prilagojene za material, ki ga želite rezati. Z 12-mm vrtalnikom izvrtajte luknjo za raztezno sidro M10 x 40, ki je del opreme za žaganje. Upoštevajte navodila proizvajalca.
4. Oba namestitvena nosilca ohlapno obesite na raztezna vijaka M10 x 35 in podložko Ø 10,5 x 22.

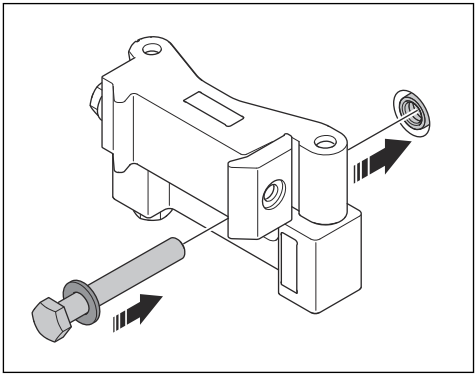

5. Prepričajte se, da se glava vijaka ne dvigne nad ravnino vodil (A).

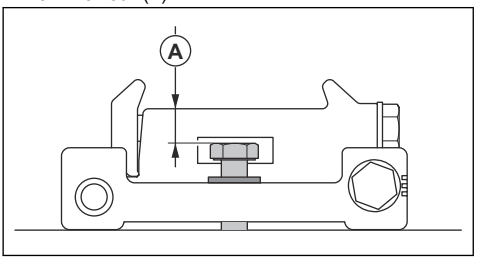

6. Razdalja (B) med posameznim namestitvenim nosilcem in črto rezanja (A) mora biti 80 mm (3,15 palca). Če je črta rezanja navpična ali vodoravna in je nosilna površina ravna, lahko vodno tehtnico uporabite za prvotno poravnavo namestitvenih nosilcev, po kateri lahko raztezne vijake zategnete z zateznim momentom 40 Nm. V drugih primerih morate vodilo namestiti na namestitvene nosilce, preden pritrdite raztezne vijake.

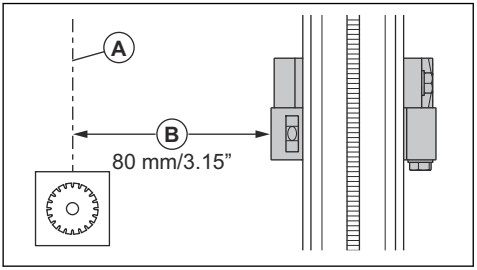

Namestitev povezovalce vodil

Če so potrebni daljši rezi, uporabite povezovalce vodil. Dodajte 1 namestitveni nosilec za vsak 1 m dodanih vodil.

POZOR: Prepričajte se, da so povezovalci vodil združljivi z izdelkom.

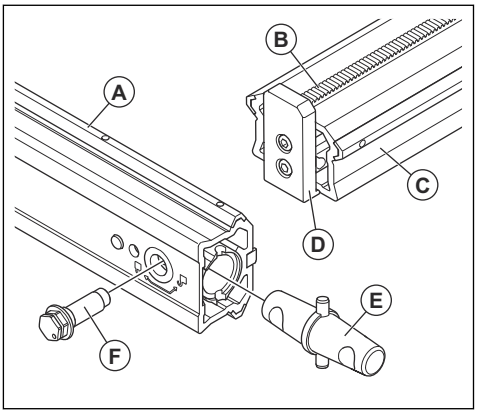

A. Vodilna letev za vodilna kolesa vozička z žago

B. Nosilec opreme

C. Vpenjalna površina za namestitvene nosilce

D. Končni omejevalnik, vodilo

E. Spojni priključek, vodilo

F. Ekscentrični vijak

1. Odstranite končne omejevalnike.
   a) Na spodnji strani koncev vodil, ki jih boste priključili, so priloženi ekscentrični vijaki. Če jih želite odkleniti, jih obrnite v nasprotni smeri vrtenja urinega kazalca (A).
   b) Odvijte ekscentrične vijake (B).
   c) Odstranite končne omejevalnike (C).

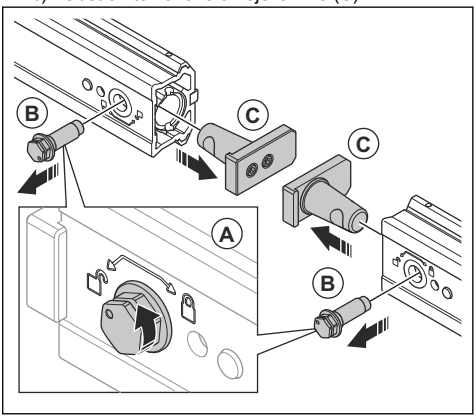

2. Namestite spojni priključek.
   a) Spojni priključek namestite med oba konca vodil in potisnite konca vodil do stika (A). Konci morajo biti poravnani na sredini priključka.

b) Ekscentrične vijake (B) namestite v odprtine na spodnjo stran vodila. Oznaka na vijaku mora biti usrediščena nad znakom z odklenjeno obešanko. Vijak potisnite do konca, tako da bo glava poravnana z vodilom.

c) Vijake (C) obrnite v smeri vrtenja urinega kazalca proti simbolu z zaklenjeno ključavnico, da jih zaklenete. Zategnite z momentom 40 Nm.

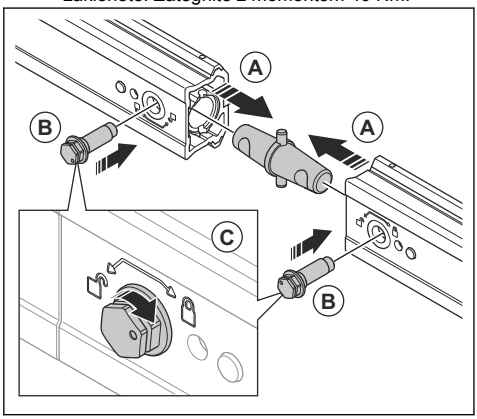

3. Namestite končne omejevalnike.

a) Končni omejevalnik (A) namestite na konec vodila.

b) Ekscentrični vijak (B) namestite v odprtino na spodnjo stran vodila. Oznaka na vijaku mora biti usrediščena nad znakom z odklenjeno obešanko. Vijak potisnite do konca, tako da bo glava poravnana z vodilom.

c) Vijak (C) obrnite v smeri urinega kazalca proti simbolu z zaklenjeno ključavnico, da ga zaklenete. Zategnite z momentom 40 Nm.

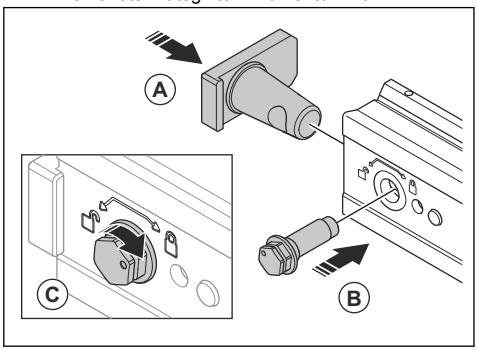

Sestava vodil

1. Raztezni vijak ne sme segati nad površino vodila na namestitvenem nosilcu.

2. Vodilo vpnite v oba namestitvena nosilca. Prilagodite položaj dolžine letev.

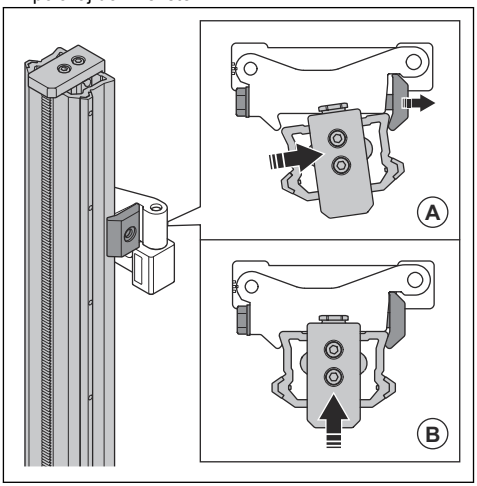

3. Vpenjalne podložke na namestitvenih nosilcih privijte z momentom 40 Nm.

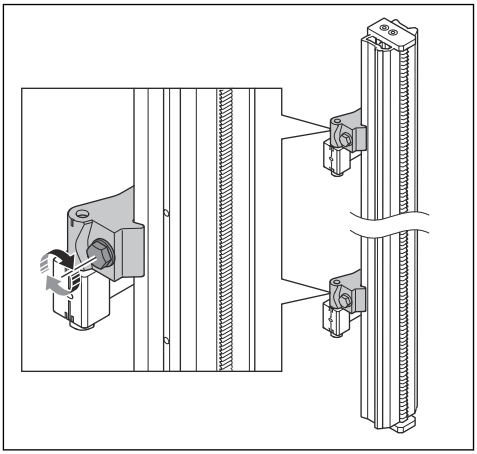

4. Črta reza mora biti 80 mm (3,15 palca) oddaljena od namestitvenega nosilca. Raztezne vijake privijte z zateznim momentom 40 Nm.

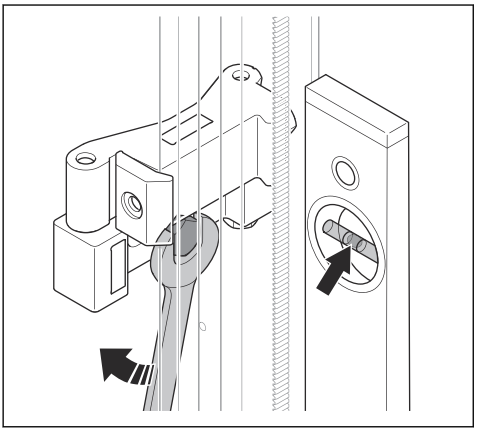

5. Če želite kot rezila po potrebi prilagoditi glede na betonsko površino, odvijte zaklepni vijak za nastavitev kota. Obe polovici namestitvenega nosilca nagnite eno proti drugi.

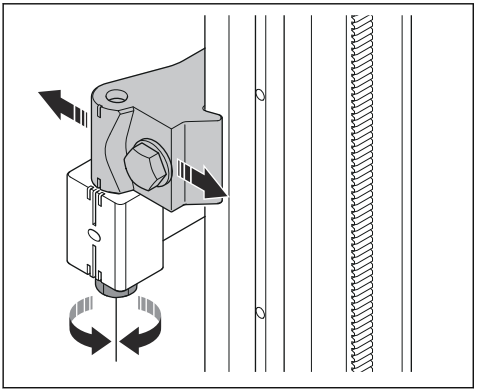

Namestitev stenske žage na vodila

OPOZORILO: Preden izdelek namestite na vodila, ga namestite v voziček za žago.

OPOZORILO: Rezanje, ko žaga ni pritrjena na vodilo, lahko povzroči smrtne poškodbe.

1. Zaklepne gumbe (B) na zaklepnih ročajih (C) potisnite navzdol. Ročaja obrnite stran od žage, da vodilna kolesa sprostite s transportnega vozička.
2. Žago dvignite na vodilo (A), pri čemer naj bodo zaklepni ročaji odprti. Žago nagnite nad vodilo tako, da se kolo za pomikanje zaskoči v letev na vodilu.
3. Zaklepne ročaje (C) obrnite nazaj proti žagi, dokler zaklepni gumbi (B) na ročajih ne izskočijo, vodilna kolesa pa so poravnana z vodilom.

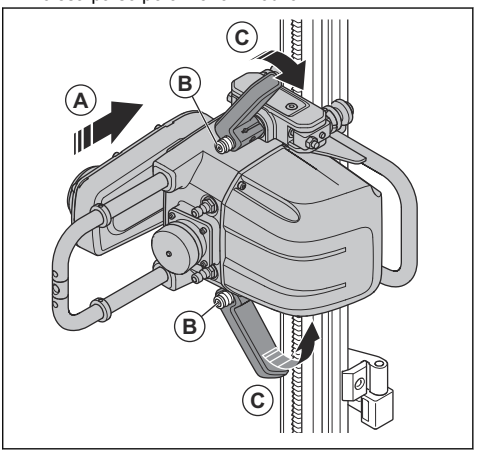

4. Če je žaga nameščena na navpično nameščeno vodilo, zaklenite zgornji zaklepni ročaj. Ko je zgornji zaklepni ročaj zaklenjen, se sprosti teža žage in je lažje zakleniti spodnji ročaj. Prepričajte se, da med žago, vodilnimi kolesi in vodili ni razmaka. Če je prisoten razmak, morate prilagoditi vodilna kolesa. Glejte *Nastavitev vodilnih koles na strani 182*.

Namestitev rezila

OPOZORILO: Preden začnete sestavljati izdelek, ga izklopite iz napajanja.

Žago je priporočeno uporabljati z nameščenimi diamantnimi rezili WS 8. Največji dovoljen premer rezila za začetni rez je 600 mm, največji premer rezil za globlje reze pa je 900 mm. Za priporočila o rezilih za različne materiale se obrnite na agenta družbe Husqvarna.

1. Sprostite vijak rezila in odstranite zunanjo prirobnico rezila.

2. Očistite vpenjalne površine na notranji (A) in zunanji (B) prirobnici rezila. Prepričajte se, da niso poškodovane.

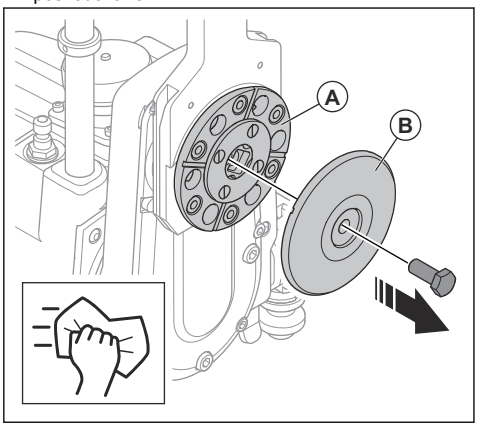

3. Očistite vpenjalne površine na rezilu in se prepričajte, da niso poškodovane.
4. Notranja prirobnica rezila (B) ima tovarniško nameščen sredinski distančnik za sredinske odprtine rezila 60 mm. Odstranite distančnik 60 mm/2,4 palca, če uporabljate rezila s sredinsko odprtino premera 25,4 mm/1 palcem (C).

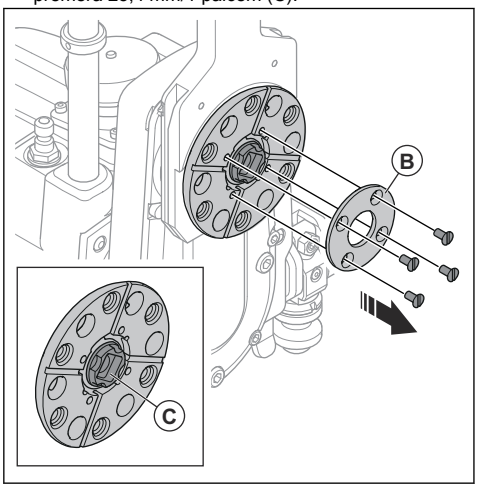

5. Pri vodnem pršenju upoštevajte smer vrtenja. Pri navpičnem rezanju mora biti pršenje vode usmerjeno proti tlom.
6. Rezilo usmerite v skladu s smerno puščico na rezilu. Če na rezilu ni smerne puščice, si oglejte diamante v segmentu in se prepričajte, da izpostavljeni del diamantov leži v smeri vrtenja rezila.
7. Rezilo potisnite navzgor po sredinskem vodilu in ga položite ob notranjo prirobnico rezila. Rezilo držite na mestu, nato pa zunanjo prirobnico rezila namestite z vijakom rezila in privijte z zateznim momentom 45 Nm.

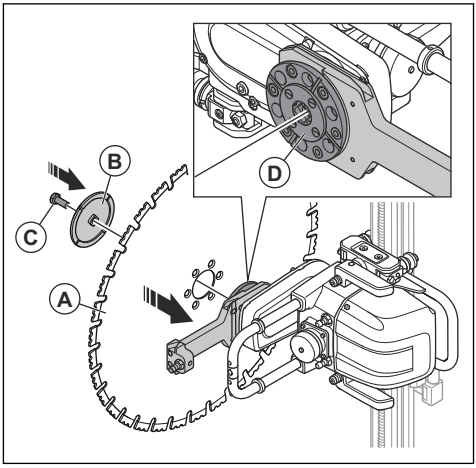

8. Uporabite velik kvadrat in se prepričajte, da je kot med rezilom (A) in steno (B) pravokoten. Če rezilo ni pravokotno na steno, sprostite zaklepni vijak za nastavitev kota, nato pa poravnajte kot namestitvenih nosilcev tako, da bo kot pravokoten.

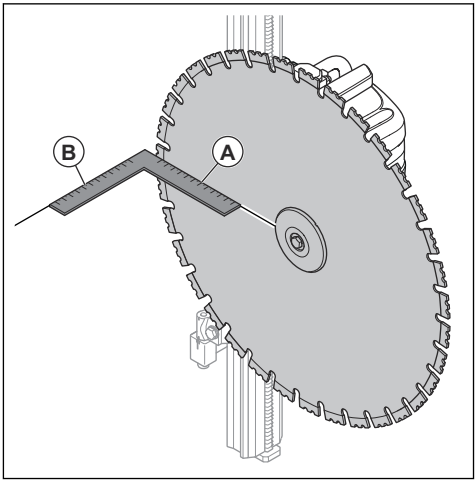

9. Obe polovici namestitvenega nosilca nagnite eno proti drugi.

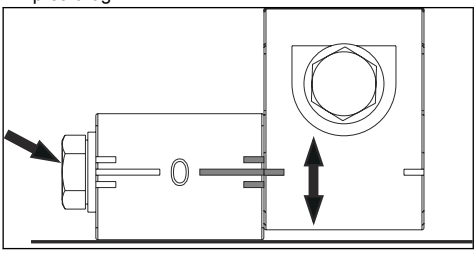

OPOZORILO: Pred zagonom izdelka se prepričajte, da je rezilo pravilno nameščeno.

Namestitev ščitnika rezila

OPOZORILO: Preden začnete sestavljati izdelek, ga izklopite iz napajanja.

Ščitnik rezila je sestavljen iz treh delov.

- Sredinski del, ki je nameščen na žago
- Dva zunanja dela, ki sta nameščena na sredinskem delu. Zunanja dela sta izmenljiva in ju je mogoče namestiti na katero koli stran srednjega dela.

1. Vodilo ščitnika rezila potisnite med cevi na ščitniku rezila.
2. Prepričajte se, da se vodilna kolesa v vodilu ščitnika rezila nemoteno vrtijo med cevmi.

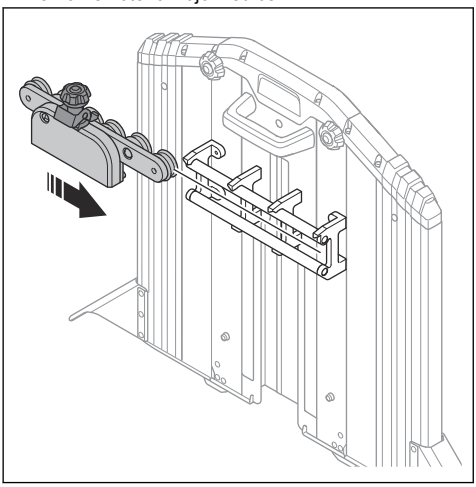

3. Če je med cevmi vodila ščitnika rezila razmak, nastavite vodilna kolesa. Glejte *Nastavitev vodila ščitnika rezila na strani 182*.

Pritrditev ščitnika rezila na stensko žago

OPOZORILO: Preden začnete sestavljati izdelek, ga izklopite iz napajanja.

Prepričajte se, da ščitnik rezila ni poškodovan in je vodilo ščitnika rezila nameščeno ter usrediščeno na ščitniku rezila. Za lažjo namestitev ščitnika rezila odstranite zunanje dele srednjega dela.

1. Obrnite vodilno prirobnico (A) ščitnika rezila na žagi. Tako je priključna točka za vodo usmerjena naravnost iz zglobne ročice.

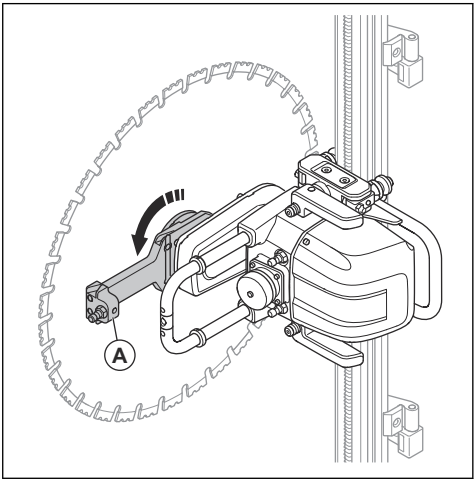

2. Vodila ščitnika rezila usmerite proti vodilom in vodilni prirobnici. Ščitnik rezila potisnite prek rezila.

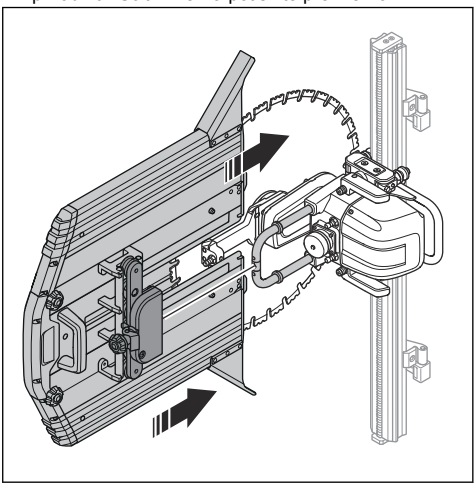

3. Namestite ščitnik rezila na priključek žage Ustrezno zategnite zaklepni gumb (A).

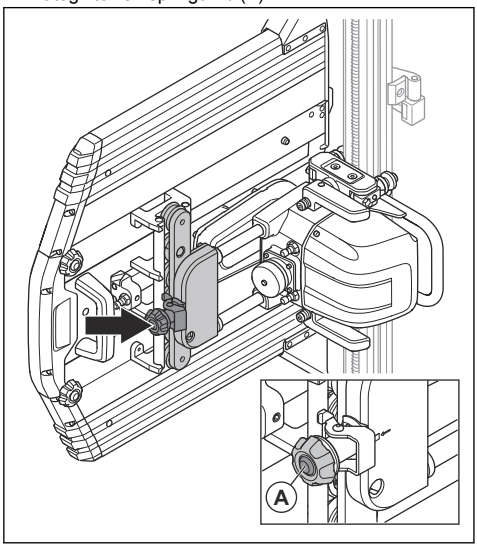

4. Rezilo mora biti usrediščeno v ščitniku rezila in se mora premikati brez ovir.

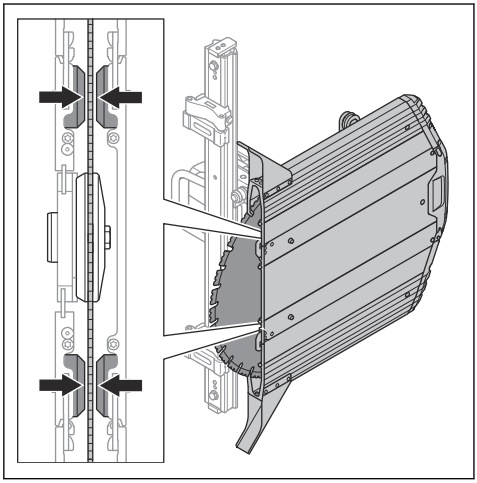

5. Če ste med sestavljanjem odstranili zunanje dele, jih znova pritrdite.

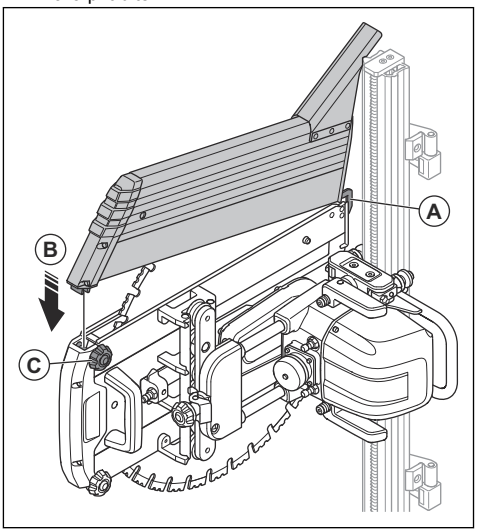

a) Vilice (A) vpnite v spodnji rob sredinskega dela.
b) Zunanji del (B) prepognite proti sredini.
c) Pritrdite z zaklepnimi vijaki (C).

6. Vodno cev (A) med izhodnim vodnim priključkom na žagi priklopite na vodni priključek na prirobnici vodila.

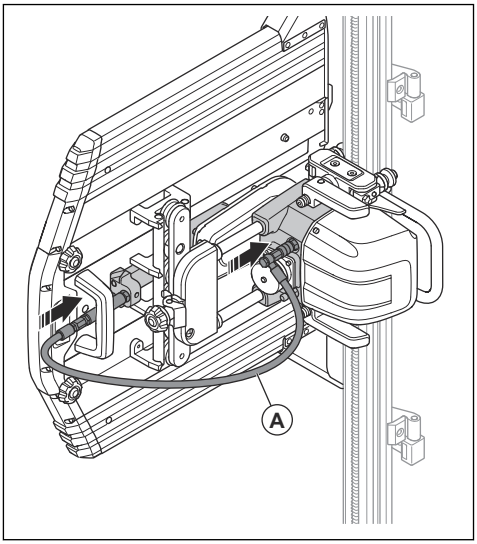

Montaža rezila za ravno rezanje

Za ravno rezanje pravokotnih površin je možno rezilo pritrditi s šestimi vijaki inbus neposredno na notranjo prirobnico rezila. To je treba storiti pred

namestitvijo žage na vodilo in je najprimerneje opraviti na transportnem vozičku. Med sestavljanjem za ravno rezanje morate nastaviti razdaljo namestitvenih nosilcev do črte rezanja 85–90 mm/3,34–3,54 palca. Pri ravnem rezanju je treba uporabljati poseben ščitnik rezila za ravno rezanje.

1. Odstranite vijak rezila in zunanjo prirobnico rezila.

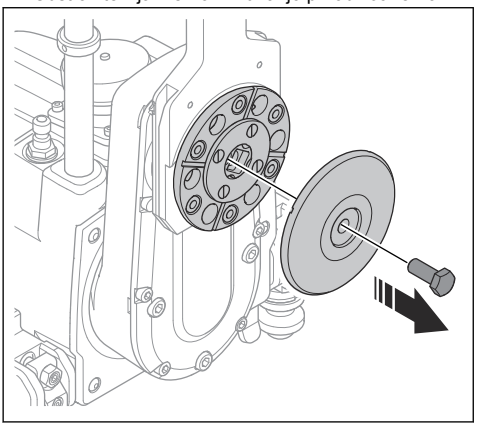

2. Očistite vpenjalno površino na notranji prirobnici rezila ter se prepričajte, da ni poškodovana.
3. Odstranite šest čepov, ki navoje vijakov ščitijo pred umazanijo.

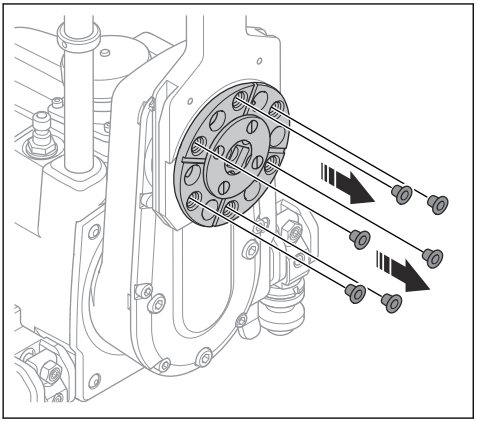

4. Rezilo usrediščite v središču vodila in pritisnite na notranjo prirobnico.
5. Namestite šest vijakov za ravno rezanje (ugreznjeno) in jih križno privijte z zateznim momentom 30 Nm. Vzorec rezila za ravno rezanje je Ø 85 mm/3,34 palca.

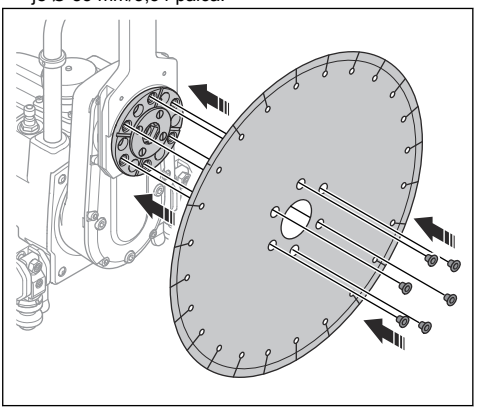

6. Žago z rezilom namestite na vodilo. Položaj in kot vodila prilagodite glede na stik rezila z nasprotno površino.
7. Žago pred začetkom rezanja pomaknite po celotni dolžini načrtovanega reza, da zagotovite pravilno razdaljo in kot rezila ter zagotovite, da na nasprotni strani ni neravnih delov
8. Namestite ščitnik za ravno rezanje in se prepričajte, da se rezilo nemoteno premika v ščitniku.
9. Vodno cev med izhodnim vodnim priključkom na žagi priklopite na vodni priključek na prirobnici vodila.

Priklop napajalne enote na vir napajanja

1. Napajalno enoto postavite na stabilno in suho površino v delovnem območju.
2. Napajalno enoto priklopite v ozemljeno vtičnico z neprekinjeno napetostjo. Glejte *Tehnični podatki na strani 194*. Omrežna napetost mora biti združljiva s tipsko ploščico na napajalni enoti.
3. Če je napajanje enofazno, uporabite adapter. Glejte *Dodatki na strani 200*.

Priklop priključka za vodo na napajalno enoto

POZOR: Uporabljajte le čisto vodo, da blato ne povzroči zamašitve v vodnem sistemu.

Opomba: Vodno hladilno sredstvo med izpadom napajanja ne preneha teči.

1. Priklopite cev za vodo na priključek za dovod vode na izdelku.

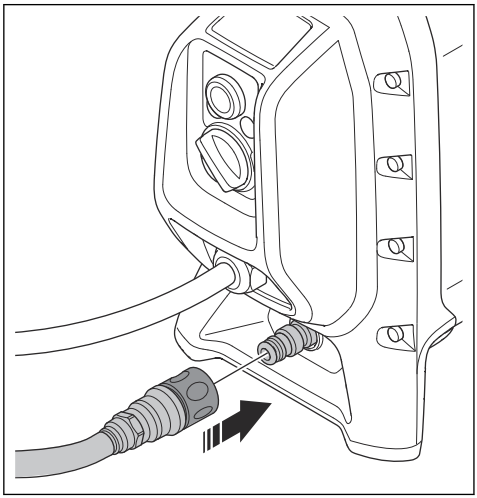

Priklop napajalne enote na stensko žago

1. Priklopite dovod vode med napajalno enoto in stensko žago.
   a) Priklopite cev za vodo na izhod za dovod vode na napajalni enoti.

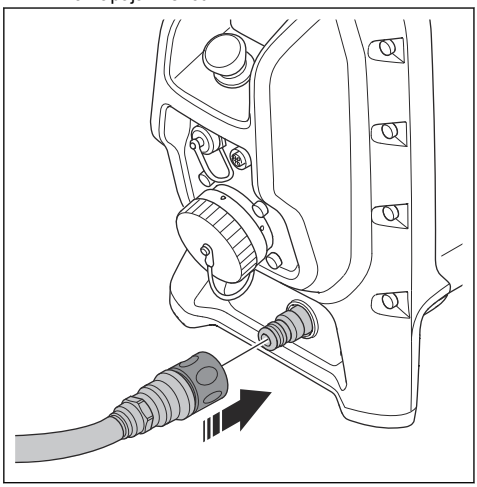

   b) Vodno cev (A) z vhodnega vodnega priključka napajalne enote priklopite na stensko žago.

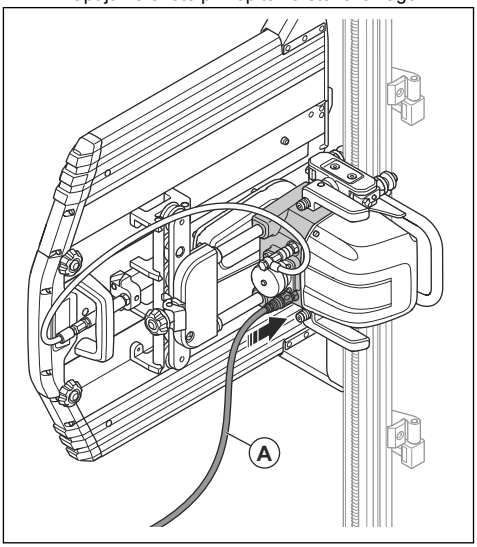

   c) Z ventilom za nadzor vode nastavite pretok hladilne tekočine do stenske žage. Za pritisk vode glejte *Tehnični podatki na strani 194*.
2. Priklopite napajanje med napajalno enoto in stensko žago.
   a) Odstranite pokrov (A) na priključku za orodje.

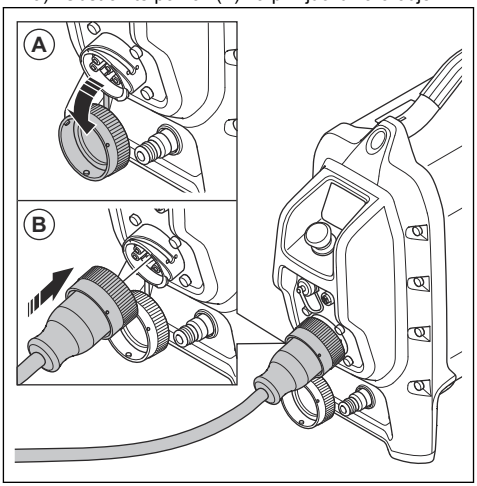

   b) Električni kabel priključite v vtičnico za priključitev orodja (B). Po potrebi uporabite adapter.

c) Napajalni kabel (A) z napajalne enote priklopite na žago. Pokrova namestite drug na drugega, da preprečite vdor umazanije v pokrova.

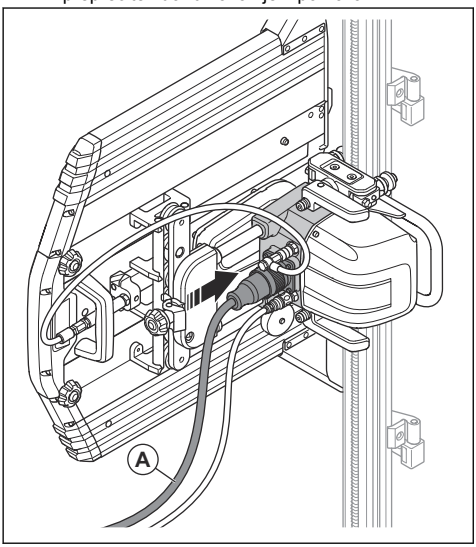

Razstavljanje izdelka

Če je izdelek opremljen s transportnim vozičkom, postavite vse razstavljene dele nanj.

1. Napajalni kabel napajalne enote odklopite iz napajalne vtičnice.
2. Odklopite napajalni kabel med žago in napajalno enoto. Namestite pokrove na konektorje.
3. Odklopite cevi za vodo z žage.
4. Odstranite ščitnik rezila.
5. Odstranite vodilo ščitnika rezila.
6. Razstavite rezilo. Razstavite zunanjo prirobnico rezila, rezilo in vijak rezila.
7. Pritisnite zaklepna gumba in izvlecite zaklepne ročaje, da žago sprostite z vodila.
8. Sprostite varovalne vijake vpenjalne podložke na namestitvenih nosilcih in dvignite vodilo s podpor. Sprostite 1 od ekscentričnih vijakov na sredini vodila, da odklopite vodila. Odstranite vodila.
9. Odstranite namestitvene nosilce.

Delovanje

Uvod

OPOZORILO: Pred uporabo izdelka morate prebrati in razumeti poglavje o varnosti.

- Če boste uporabljali stensko žago WS 8, preberite razdelek Delovanje v tem priročniku.
- Če boste uporabili drugo električno orodje, ki je združljivo z napajalno enoto PP 8, preberite razdelek Delovanje v tem priročniku samo glede napajalne enote PP 8. Za druga vprašanja preberite priročnik drugega električnega orodja.

Pred uporabo izdelka

1. Natančno preberite navodila za uporabo in se prepričajte, da ste jih razumeli.
2. Izvajajte vsakodnevno vzdrževanje. Glejte *Urnik vzdrževanja na strani 180*.
3. Dostop v delovno območje dovolite le pooblaščenim, saj obstaja nevarnost resne poškodbe.
4. Uporabljajte osebno zaščitno opremo. Glejte *Osebna zaščitna oprema na strani 153*.

Uporaba vdelane povezljivosti

Opomba: Radijsko oddajanje s povezavo Bluetooth® se vklopi ob prvem priklopu v omrežno vtičnico in nato ostane vklopljeno.

1. Prepričajte se, da je gumb za zaustavitev v sili vklopljen, preden izdelek povežete z aplikacijo Husqvarna Fleet Services.
2. Prenos aplikacije Husqvarna Fleet Services za iOS ali Android.
3. Za dodatne informacije obiščite https://fleetservices.husqvarna.com.

preverjanje delovnega območja pred uporabo

1. Preglejte delovno območje in se prepričajte, da je možna varna uporaba. Bodite pozorni na osebe, predmete in situacije, ki lahko preprečijo varno obratovanje izdelka. Ohranjajte varnostno razdaljo vsaj 4 m.
2. Prepričajte se, da v delovnem območju ni električnih kablov, plinskih cevi ali cevi za vodo.
3. Prepričajte se, da je izrezan del mogoče odstraniti. Razdelite ga na manjše dele za enostavnejšo odstranitev.
4. Delovno območje naj bo čisto in dobro osvetljeno.

5. Prepričajte se, da sta v delovnem območju prisotna električno napajanje in dovod vode. Prepričajte se, da je mogoče odstraniti odpadno vodo.

Preverjanje delovanja pred uporabo

1. Preverite varnostne naprave na izdelku. Glejte *Varnostne naprave na izdelku na strani 153*.
2. Prepričajte se, da rezilo in ščitnik rezila nista poškodovana. Zamenjajte rezilo ali ščitnik rezila, če na njem opazite razpoke ali druge poškodbe.
3. Prepričajte se, da je izdelek pravilno sestavljen ter da so namestitveni nosilci, vodila, vijak rezila in zaklepna kolesa pritrjeni. Prepričajte se, da so končni omejevalniki nameščeni na koncih vodil.
4. Prepričajte se, da med vodilnimi kolesi in vodili ni razmaka. Glejte *Nastavitev vodilnih koles na strani 182*.
5. Pri uporabi izdelka mora biti vedno nameščen ščitnik rezila. Če se ščitnik rezila dotika stropa, lahko 1 od končnih delov ščitnika rezila začasno odstranite.
6. Pred zagonom motorja izdelek premaknite v položaj za zagon.

Uporaba stenske žage

Opomba: Če izdelek deluje v 1-faznem načinu, se izhodna moč zmanjša. Za zagotovitev učinkovitosti žaganja je treba globino rezanja nato zmanjšati.

Opomba: Delo boste hitreje opravili, če naredite več plitvih rezov kot pa manj globokih rezov. Plitvi rezi imajo manjšo površino in izvajajo večjo silo na segmente rezila, kar pomaga pri ohranjanju ostrine rezila.

OPOZORILO: Med uporabo žage morate ščitnik rezila vedno namestiti na žago. Če se ščitnik rezila ujame v strop, na primer med rezanjem odprtine za vrata, lahko začasno odstranite enega od ščitnikov rezila.

1. Zaženite izdelek. Glejte *Zagon izdelka na strani 170*.
2. Izdelek upravljajte z daljinskim upravljalnikom. Glejte *Uporaba daljinskega upravljalnika na strani 175*.
3. Izberite smer vrtenja rezila. Vodni curek lahko usmerite, kot želite, ne glede na to, v katero smer je žaga obrnjena na vodilu.
4. Za hlajenje sistema in rezila mora biti vedno na voljo dovolj vode. Hladilna tekočina najprej ohladi elektroniko v napajalni enoti, nato glavni motor in rezilo. Nase veže tudi prah, ki nastane pri žaganju. Pretok vode lahko nastavite na ventilu, pritrjenem na cev za vodo, ali na viru vode.
5. Rez pričnite z vodilnim rezom (A) z globino 2–4 cm (0,8–1,6 palca). Z nizko hitrostjo pomikanja zagotovite raven rez.

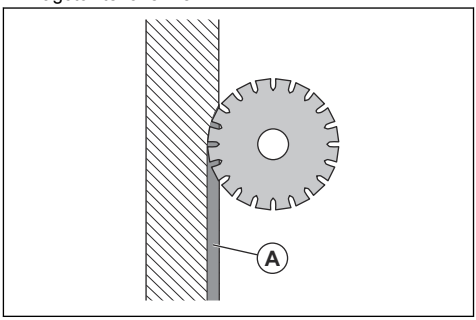

POZOR: Za vodilni rez ne uporabljajte polne moči.

Opomba: Material in razpoložljive varovalke vplivajo na globino rezanja. Če je mogoče, ne režite v železo. Vodilni rez izvedite, ko je roka v zadnjem položaju.

6. Naslednji rezi (B) morajo biti globoki približno 4–7 cm (1,6–2,8 palca). Globina je odvisna od trdote materiala, količine armature in postavitve armature. Žago postavite v bližino namestitvenega nosilca in rezilo potisnite v material.

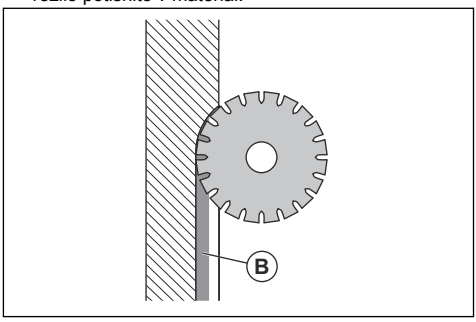

Opomba: Rezilo lahko zamenjate in izdelek uporabite v istem rezu. Prepričajte se, da je debelina novega rezila poravnana s širino zareze.

7. Če je stena tanjša od največje globine reza rezila, uporabite največjo globino rezila. Površina reza se zmanjša in segmenti rezila so izpostavljeni večjim silam. To storite tudi, kadar ni mogoče izvesti prekomernega rezanja, saj nezarezana razdalja (zagozda) (B), ki ostane po rezanju, postane manjša. (A) = razdalja prekomernega reza, (B) = površina reza.

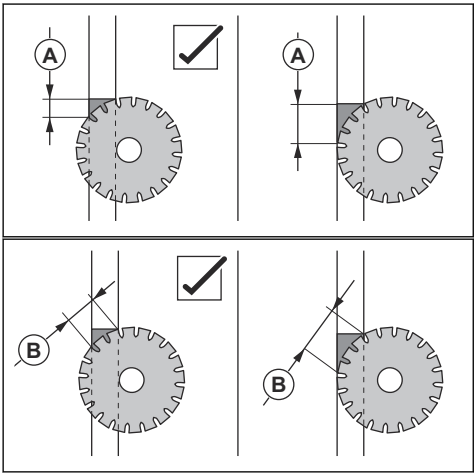

8. Pri vzdolžnem rezanju armaturne palice (C) morate armaturno palico prerezati v skladu s sliko, da ustvarite manjšo rezalno površino in ohranite rezilo ostro. Rez je mogoče začeti tudi z druge strani, saj ni gotovo, da palica sledi rezu po vsej dolžini.

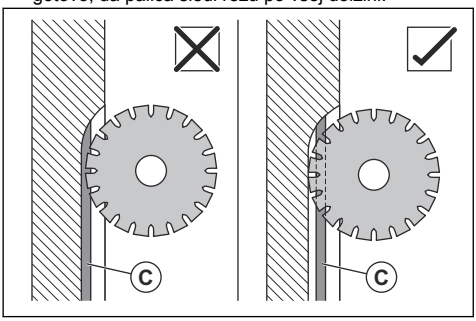

Opomba: Nižja hitrost vrtenja rezila zmanjša tveganje obrabe rezila v trdih materialih.

9. Za optimalno učinkovitost žaganja uporabite največjo hitrost vzdolžnega pomika. Programska oprema v napajalni enoti neprekinjeno in samodejno uravnava pomikanje za optimalno učinkovitost žaganja.
10. Če prekomerno rezanje ni dovoljeno, po dokončanem rezanju stene uporabite ročno žago in iz zadnjega dela betonskega zidaka izrežete preostalo razdaljo (zagozdo). Uporabite brusilne rezkarje PRIME, priključene v spodnjo vtičnico na izdelku PP 8. Transportni voziček je opremljen tudi s predvidenim mestom za ročno žago.
11. Po vsakem rezanju odstranite rezilo iz reže.
12. Ko končate s stensko žago, rezilo popolnoma izvlecite iz utora za žaganje ter zaustavite vrtenje rezila in pretok vode.

POZOR: Ne pustite, da se rezilo vrti brez pritiska na segmente rezila za dalj časa. Rezilo se bo tako skrhalo.

13. Izklopite napajalno enoto in zaustavite pretok vode.

Rezanje blokov

OPOZORILO: Betonski bloki so izredno težki in lahko povzročijo resne poškodbe pri nepravilni uporabi. Pred začetkom delovanja se prepričajte, da je blok varno pritrjen.

Rezalno roko lahko nagnete v spodnje položaje.

1. Preverite dimenzije bloka in se prepričajte, da imate ustrezno opremo za varno dviganje in odstranjevanje bloka.
2. Velik blok po potrebi razdelite na manjše dele.
3. Odprtine za pritrdilne nosilce namestite na razdaljo približno 150 mm/5,9 palca (A) od reza.

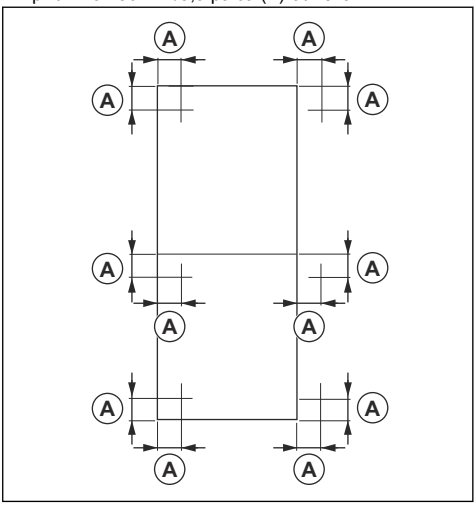

OPOZORILO: Ne pritrjujte namestitvenih nosilcev na del bloka, ki se bo pri naslednjem rezanju zrahljal.

Opomba: Ko odprtine namestite v skladu s sliko, lahko uporabite enake odprtine za vodoravne in navpične reze.

Opomba: Žago lahko namestite na obe strani vodil, tako da lahko z istim namestitvenim nosilcem naredite dva reza.

Opomba: Odprtine je treba izvrtati za raztezne vijake M10 v skladu s priporočili proizvajalca.

4. Prerežite blok v zaporedju, kot je prikazano na sliki. Na sliki je prikazan delovni postopek, kadar blok razdelite na 3 dele.

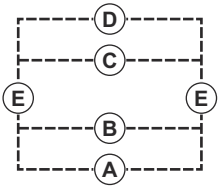

a) Najprej opravite vodoravne reze. Začnite na dnu: (A), (B), (C), (D).

Opomba: Vsak del pritrdite z zagozdami ali sidri, da ne pade ali zablokira rezila.

b) Nato opravite 2 navpična reza (E).

OPOZORILO: Pred zadnjim rezom se prepričajte, da je del bloka, ki ostane in na katerega je pritrjeno vodilo, stabilen. Manjše dele bloka zavarujte z zagozdami.

Priprava izdelka za uporabo v bližini tal

1. Sprostite samo priključek, ki je potreben za delovanje.

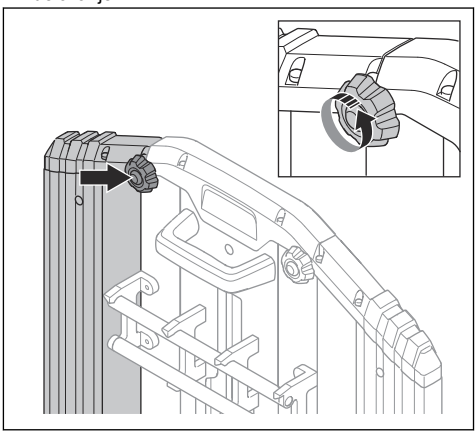

2. Odstranite del ščitnika rezila.

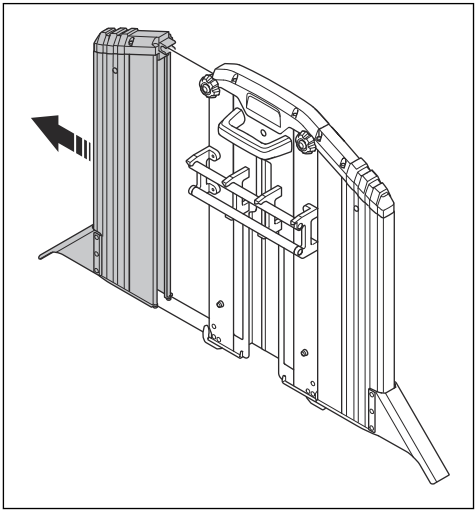

3. Dela v bližini tal. Glejte *Zagon izdelka na strani 170* in *Uporaba stenske žage na strani 167*.

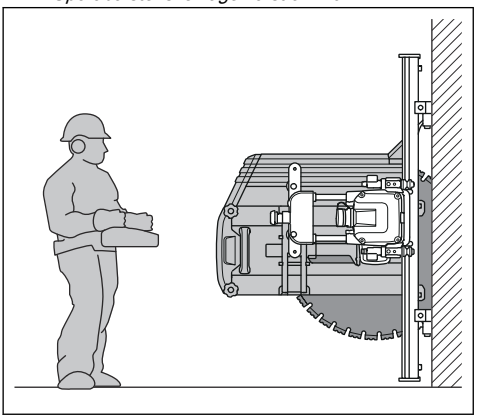

Preverjanje indikatorjev LED napajalne enote

1. Po priklopu napajalne enote na vir napajanja se prepričajte, da indikator LED (2) utripa. To pomeni, da je napajalna enota v stanju pripravljenosti.

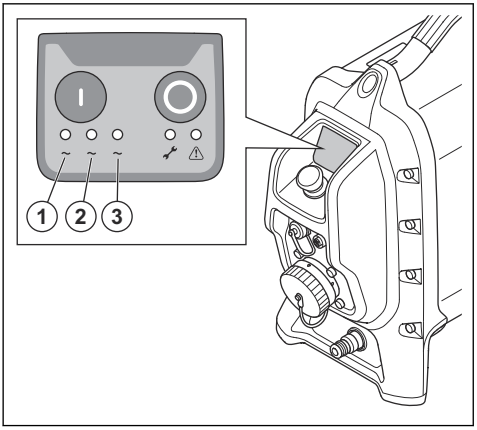

2. Na napajalni enoti pritisnite gumb za vklop. Neprekinjeno začnejo svetiti zeleni indikatorji LED (1, 2, 3).

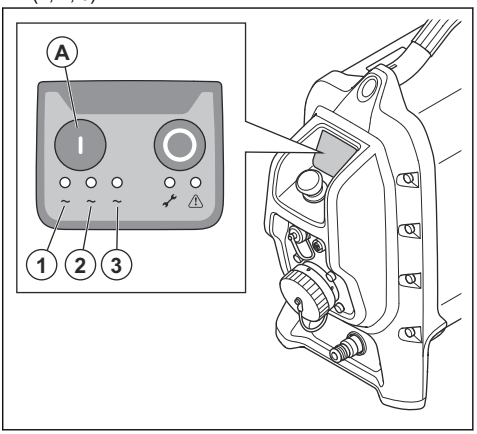

Zagon izdelka

1. Zaženite napajalno enoto. Glejte *Zagon napajalne enote na strani 171*.
2. Zaženite daljinski upravljalnik. Pritisnite gumb za vklop/izklop na daljinskem upravljalniku. Informacije so prikazane na zaslonu. Za več informacij glejte navodila za uporabo povezane stenske žage.

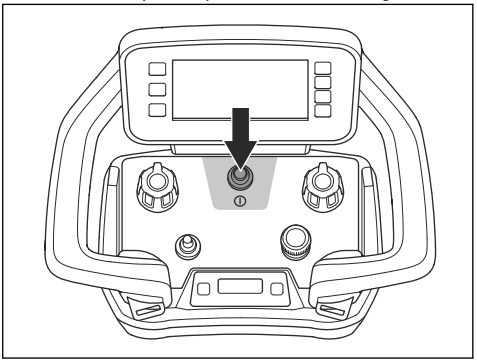

3. Izberite rezilo, ki ga želite uporabiti. Potrdite z desnim gumbom.

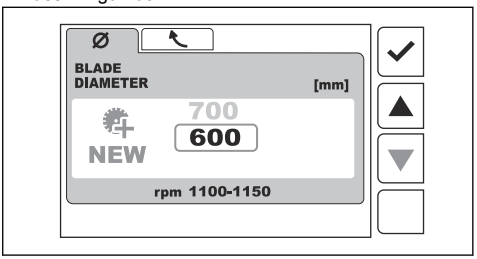

4. Določite, v katero smer naj se rezilo premika. Izberite A ali B. Potrdite z desnim gumbom.

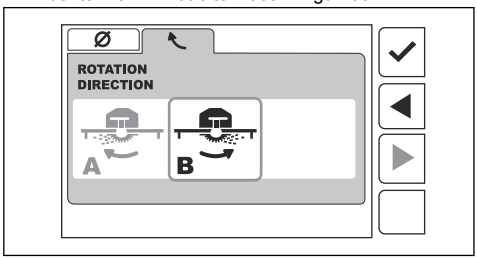

5. Zaženite vrtenje rezila na stenski žagi. Glejte *Vklop vrtenja rezila na strani 172*.

Zagon napajalne enote

1. Na napajalno enoto priklopite priključek za vodo. Glejte *Priklop priključka za vodo na napajalno enoto na strani 164*.
2. Napajalno enoto priklopite na vir napajanja. Glejte *Priklop napajalne enote na vir napajanja na strani 164*.
3. Indikator LED (2) utripa, kar pomeni, da je napajalna enota v stanju pripravljenosti.

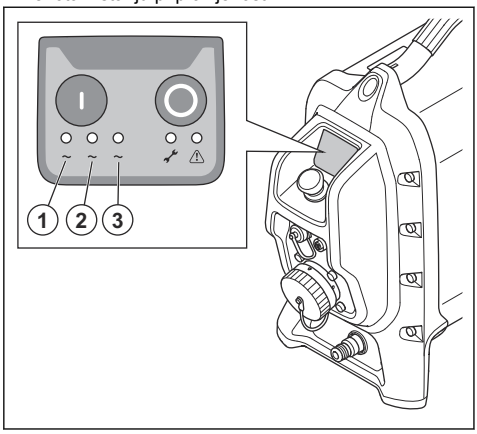

4. Pritisnite gumb za vklop (A) na napajalni enoti. Neprekinjeno začnejo svetiti zeleni indikatorji LED (1, 2, 3).

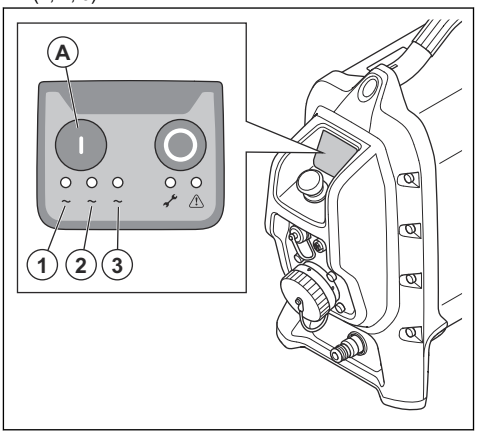

Za zagon daljinskega upravljalnika:

1. Pritisnite gumb za VKLOP/IZKLOP, da vklopite daljinski upravljalnik. Pri izklopljenem motorju je prikazan začetni zaslon. Glejte *Začetni zaslon na strani 176*.

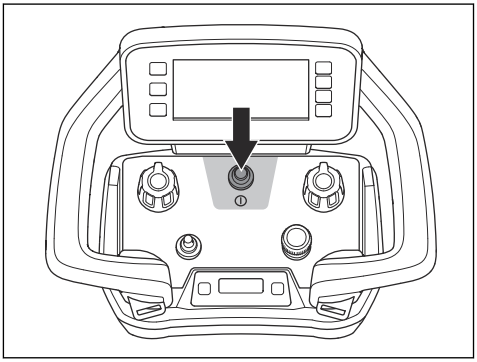

Vklop vrtenja rezila

1. Z levo roko potisnite stikalo za vklop/izklop (A) v desno in ga zadržite.

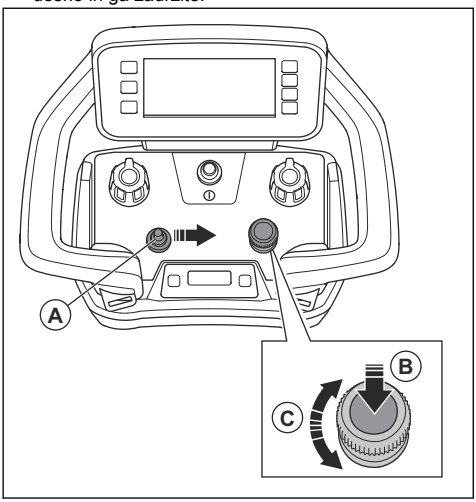

2. Z desno roko pritisnite vrtljivi gumb za nastavitev hitrosti rezila (B).
3. Ko začne žagin list delovati, spustite stikalo za vklop/izklop in vrtljivi gumb.
4. Obrnite vrtljivi gumb za nastavitev hitrosti rezila (C), da prilagodite hitrost rezila.

Izklop izdelka

OPOZORILO: Ko izdelek ni priključen na napajanje, vedno zaprite dovod vode.

1. Rezilo med vrtenjem izvlecite iz stene. Roko žage premaknite v zgornji položaj.
2. Za izklop vrtenja rezila potisnite stikalo za vklop/izklop v levo. Vrtenje rezila lahko zaustavite tudi tako, da vrtljivi gumb za nastavitev obrnete v nasprotni smeri urinega kazalca.
3. Zaprite pretok vode.
4. Izrezani bloki morajo biti na svojih mestih pritrjeni s klini, da ne bi med odstranitvijo stroja izpadli.
5. Žago premaknite na ustrezno mesto za odstranitev.
6. Pritisnite gumb za VKLOP/IZKLOP na daljinskem upravljalniku, da zaustavite stensko žago.

Zaustavitev napajalne enote in električnega orodja

1. Pritisnite gumb za zaustavitev (B) na napajalni enoti.

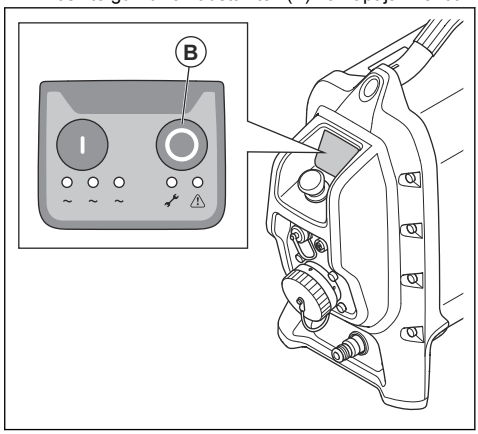

2. Zaprite dovod vode na napajalni enoti.

Indikatorske lučke stanja

Ko je izdelek povezan, lučke 1–5 za nekaj sekund zasvetijo.

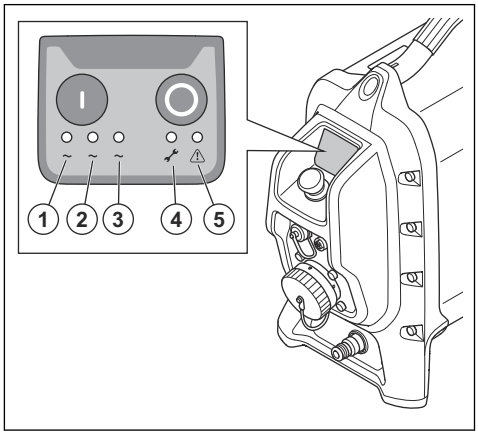

1. Lučka faze (zelena)
2. Lučka faze (zelena)
3. Lučka faze (zelena)
4. Indikator za servis (rumena)
5. Opozorilna lučka (rdeča)

Za dodatne informacije o stanju indikatorskih lučk si oglejte poglavje *Pomen indikatorskih lučk stanja na napajalni enoti na strani 184*.

Indikator za opozorilo

POZOR: Ko sveti opozorilna lučka, izdelka ne uporabljajte. Nevarnost poškodbe izdelka.

Če zasveti opozorilna lučka (rdeča luč), zaustavite izdelek. Glejte *Izklop izdelka na strani 172*.

Sistem radijskih komunikacij

POZOR: Preverite, ali okoliščine v zvezi s postopkom zahtevajo povezavo s kablom vodila CAN. Glejte *Upravljanje izdelka z daljinskim upravljalnikom, povezanim s kablom vodila CAN na strani 174*.

Preden lahko upravljate priključeno električno orodje, morate daljinski upravljalnik seznaniti z izdelkom. Postopek seznanjanja morate opraviti tudi, ko je izdelek povezan z daljinskim upravljalnikom s kablom vodila CAN.

Daljinski upravljalnik lahko upravlja samo priključeni izdelek.

Če zamenjate priloženi daljinski upravljalnik, morate daljinski upravljalnik in izdelek znova seznaniti.

Če je treba izmenjati daljinska upravljalnika dveh napajalnih enot, morate izmenjan daljinski upravljalnik združiti z izdelkom.

Združevanje daljinskega upravljalnika z napajalno enoto

POZOR: Preverite, ali okoliščine v zvezi s postopkom zahtevajo povezavo s kablom vodila CAN. Glejte *Upravljanje izdelka z daljinskim upravljalnikom, povezanim s kablom vodila CAN na strani 174*.

Opomba: Postopek seznanjanja lahko izvedete tudi, ko je kabel vodila CAN priključen na napajalno enoto.

1. Prepričajte se, da je v enoti za daljinsko upravljanje napolnjen akumulator.
2. Zaženite napajalno enoto. Glejte *Zagon napajalne enote na strani 171*.
3. Zaženite daljinski upravljalnik. Glejte *Uporaba daljinskega upravljalnika na strani 175*.
4. Na zaslonu informacijskega središča istočasno na kratko pritisnite (A) in (B).

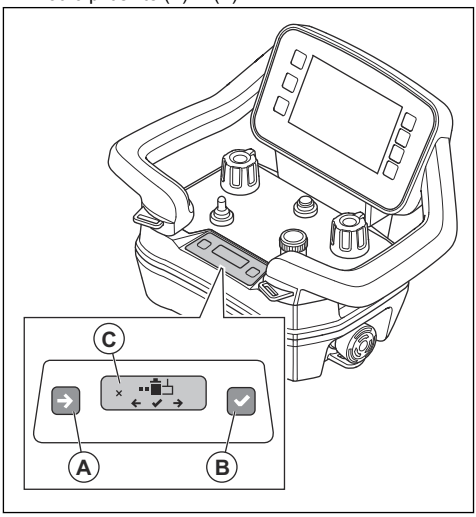

Opomba: Če gumba (A) in (B) pritisnete hkrati, se spremeni način zaslona informacijskega središča.

5. Za ogled možnosti "2" na kratko pritisnite (A).

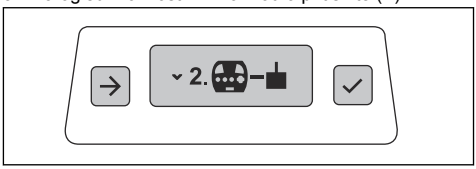

6. Za izbiro možnosti "2" na kratko pritisnite (B). Na zaslonu informacijskega središča se prikaže simbol (C).

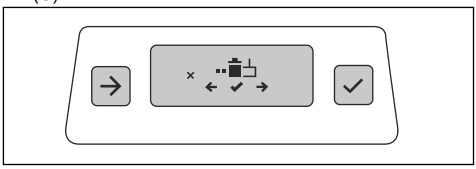

7. Hkrati pritisnite in za držite (A) in (B) za tri sekunde.

8. Vklopite napajalno enoto.
9. Pritisnite in držite gumb za vklop na napajalni enoti vsaj 3 sekunde.

10. Ko je na zaslonu informacijskega središča prikazana serijska številka sprejemnika, znova zaženite daljinski upravljalnik.

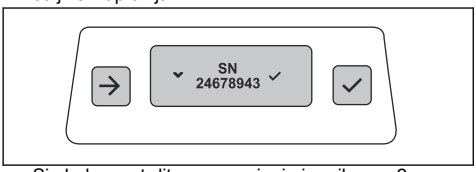

Simbol za potrditev seznanjanja je prikazan 2 sekundi.

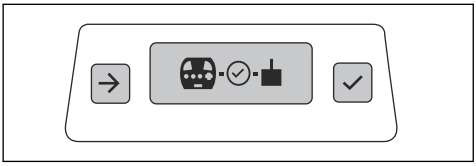

11. Ko je na zaslonu informacijskega središča prikazan simbol Vklop/Izklop, znova zaženite daljinski upravljalnik z vklopnim/izklopnim gumbom.

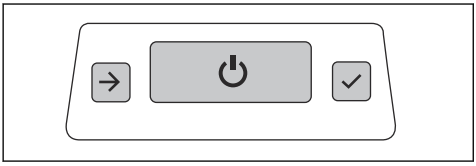

12. Znova zaženite napajalno enoto. Glejte *Zagon napajalne enote na strani 171*.

Povezava daljinskega upravljalnika in napajalne enote s kablom vodila CAN

1. Kabel vodila CAN vstavite v priključek na daljinskem upravljalniku.

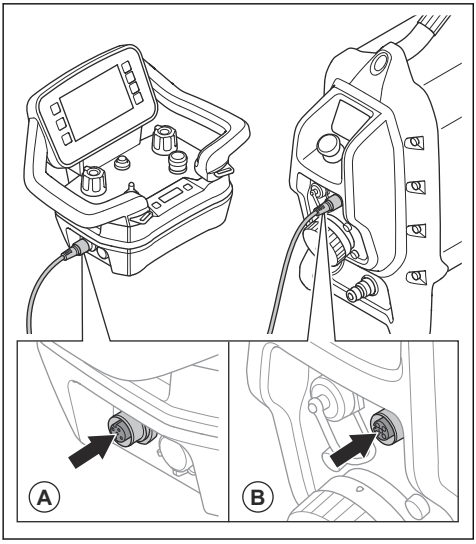

2. Drugi konec kabla vodila CAN vstavite v konektor (B) na napajalni enoti.
3. Vijake konektorja za kabel vodila CAN privije ročno.

Upravljanje izdelka z daljinskim upravljalnikom, povezanim s kablom vodila CAN

V določenih okoliščinah je za upravljanje izdelka obvezno treba priključiti kabel vodila CAN. Za več informacij se obrnite na servisni center Husqvarna.

Oddajanje radijskih signalov se zaustavi, ko je daljinski upravljalnik priključen na kabel vodila CAN.

- Daljinski upravljalnik in izdelek povežite s kablom vodila CAN. Glejte *Povezava daljinskega upravljalnika in napajalne enote s kablom vodila CAN na strani 174*.

Da preverite, ali je seznanjanje aktivno.

1. Zaženite daljinski upravljalnik. Glejte *Uporaba daljinskega upravljalnika na strani 175*.
2. Zaženite napajalno enoto. Glejte *Zagon napajalne enote na strani 171*.
3. Združevanje je še vedno aktivno, če je na informacijskem zaslonu prikazana moč povezave.

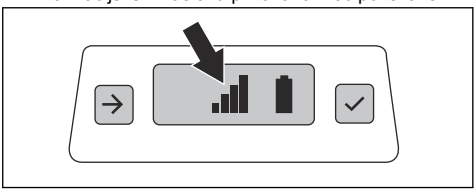

Daljinski upravljalnik

Izdelek upravljate z daljinskim upravljalnikom.

Daljinski upravljalnik deluje s prenosom radijskega signala. Če pride do motenj v prenosu, se frekvenca samodejno spremeni. Postopek seznanjanja izdelka in daljinskega upravljalnika opravijo v tovarni. Napravi morate ponovno seznaniti tudi, kadar daljinski upravljalnik zamenjate ali ga uporabljate za več izdelkov. Glejte *Združevanje daljinskega upravljalnika z napajalno enoto na strani 173*.

Daljinski upravljalnik lahko uporabljate tudi tako, da ga z izdelkom povežete s kablom vodila CAN. Kabel vodila CAN, ki je priložen izdelku, je dolg 10 m. Največja dolžina kabla vodila CAN je 30 m. Kabel vodila CAN lahko na primer uporabite, ko je stanje napolnjenosti baterije daljinskega upravljalnika nizko ali če baterija ni vstavljena v daljinski upravljalnik. Navodila o povezavi daljinskega upravljalnika in izdelka s kablom poiščite v *Povezava daljinskega upravljalnika in napajalne enote s kablom vodila CAN na strani 174*.

Na daljinskem upravljalniku so na voljo vsa upravljalna stikala, ki so potrebna za upravljanje izdelka. Daljinski upravljalnik ima digitalni zaslon s sistemom menijev. Glejte *Sistem menijev na strani 177*.

Uporaba daljinskega upravljalnika

Izdelek upravljate z daljinskim upravljalnikom. Daljinski upravljalnik je z napajalno enoto povezan preko radijskega oddajanja ali kabla CAN.

- Daljinski upravljalnik zaženete in zaustavite s pritiskom gumba za VKLOP/IZKLOP.

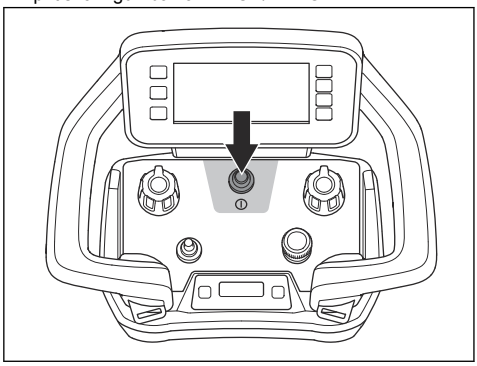

- Obrnite gumb, da vzdolžno premaknete stensko žago po vodilu.

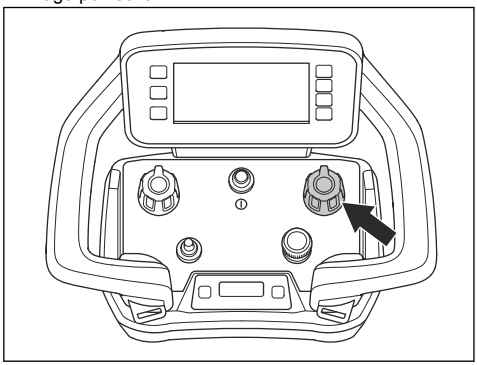

- Z vrtilnim gumbom premikate zglobno ročico za prilagoditev globine reza.

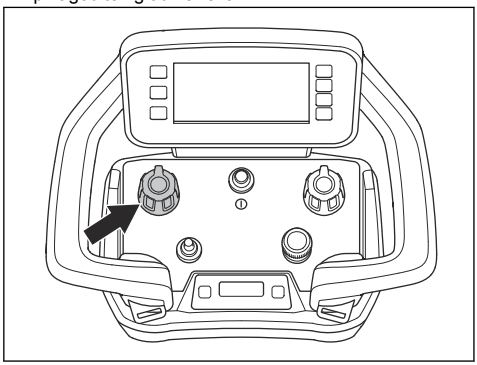

- Zagon rezila: Pritisnite in pridržite stikalo za vklop/izklop (A) rezila in nato pritisnite gumb za nastavitev hitrosti rezila (B). Popustite vrtljivi gumb in stikalo za vklop/izklop. Obrnite vrtljivi gumb za nastavitev hitrosti rezila (C), da prilagodite hitrost rezila. Glejte *Vklop vrtenja rezila na strani 172*.

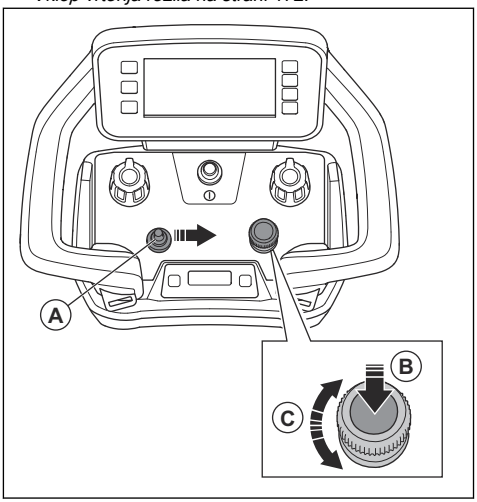

- Zaustavitev rezila: Vrtljivi gumb za nastavitev hitrosti rezila (A) obrnite v obratni smeri vrtenja urinega kazalca ali potisnite stikalo za vklop/izklop (B) v levo.

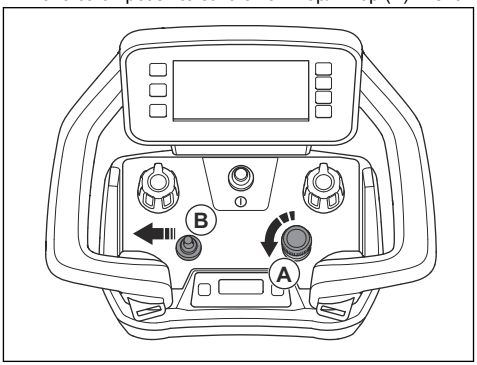

- V nujnem primeru izdelek izklopite z gumbom za izklop.

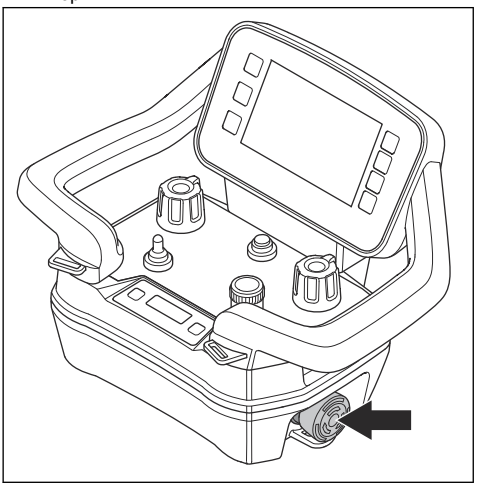

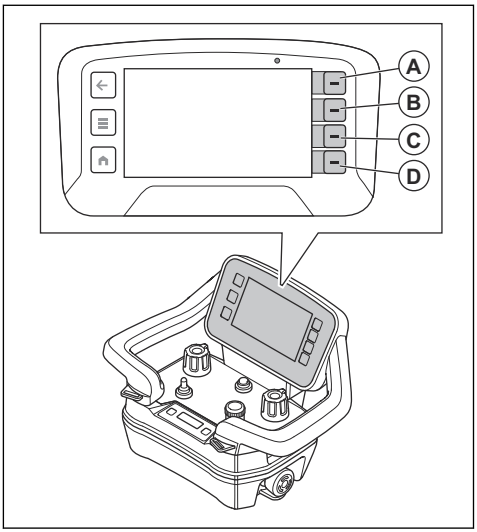

Meni s funkcijami

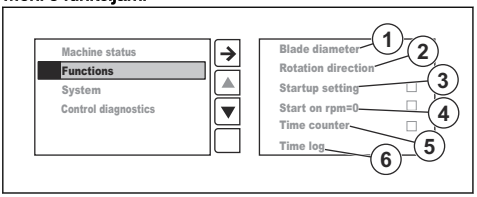

1. »Premer rezila« nastavi premer rezila.
2. »Smer vrtenja« nastavi smer vrtenja, v smeri vrtenja urinega kazalca ali v nasprotni smeri vrtenja urinega kazalca.
3. Ko je vklopljena funkcija »Začetna nastavitev«, morate pred zagonom rezila nastaviti premer rezila in smer vrtenja rezila.
4. Ko je vklopljena funkcija »Zagon pri 0 vrt/min«, se rezilo zažene z 0 vrt/min. Če ta funkcija ni vklopljena, se hitrost rezila samodejno poveča do priporočene hitrosti izbranega premera rezila.
5. Ko je vklopljena funkcija »Števec časa«, se vklopi časovnik, ko je hitrost rezila 25 vrt/min ali več in se rezalna roka pomika naprej.
6. »Časovni dnevnik« prikazuje zadnje 4 števce časa.

Začetni zaslon

Prikazovalnik ima dva začetna zaslona. Pri izklopljenem motorju je na voljo en začetni zaslon. Glejte razdelek Izklop motorja spodaj. Drugi začetni zaslon je na voljo, ko je motor vklopljen. Glejte razdelek Vklop motorja spodaj.

Simboli (A, B, C, D) v vrstici za hitro ukrepanje se spremenijo, če je motor izklopljen ali vklopljen.

Zagon motorja

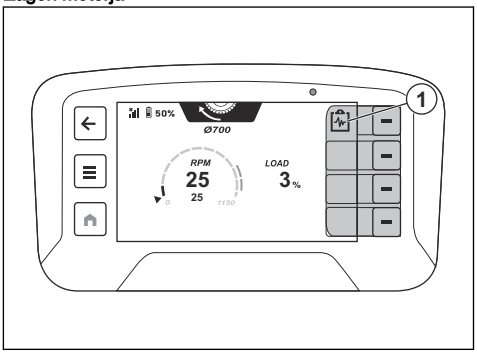

Položaj	Opis
1	Hitro ukrepanje za izbiro stanja stroja.

Izklop motorja

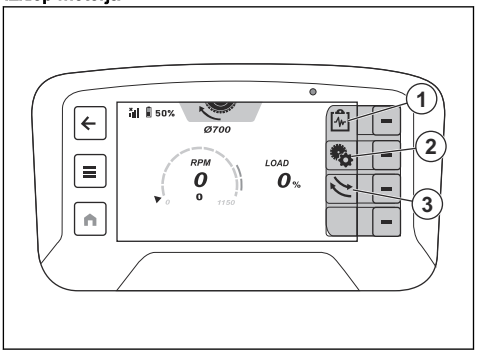

Položaj	Opis
1	Hitro ukrepanje za izbiro stanja stroja.
2	Hitro ukrepanje za spremembo premera in smeri vrtenja rezila.
3	Hitro ukrepanje za nastavitev smeri vrtenja rezila.

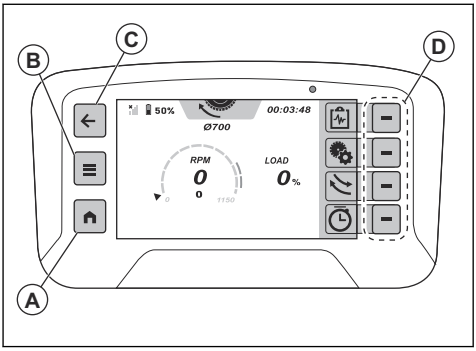

Sistem menijev

Z gumbom Domov (A) se pomaknete na začetni pogled. Z gumbom menija (B) na daljinskem upravljalniku odprete sistem menija. Z gumbom za vračanje (C) se lahko vrnete v pogled menija.

Funkcije v vrstici za hitro ukrepanje se spremenijo, če na zaslonu opravite novo izbiro. Izbiro novih funkcij lahko opravite z gumbi (D) ob vrstici za hitro ukrepanje.

Pregled menijev

Stanje stroja	Prikaži stanje		
	Aktivne napake	Dnevnik napak	
	Čas delovanja		
Funkcije	Premer rezila		
	Smer vrtenja		
	Začetna nastavitev □		
	Zagon pri vrt/min = 0 □		
	Števec časa □		
	Časovni dnevnik		
Sistem	Nastavitve daljinskega upravljalnika	Osvetlitev	Samodejna
			Ročno
		Jezik	
		Enote	Metrične
			Imperialne
		Ponastavitev	
	Popravki	Napajalna enota	
		Daljinski upravljalnik	
		Orodje	
	Licence drugih ponudnikov		
Diagnostika upravljalnih stikal			

Meni stanja stroja

- »Prikaži stanje« prikazuje pregled temperature in napetosti.
- "Aktivne napake" je seznam napak, ki jih najde izdelek. Na seznamu so prikazana vsa aktivna sporočila. Najnovejše sporočilo je na vrhu seznama. Glejte *Sporočila o napakah na strani 185*.
- »Čas delovanja« prikazuje skupni čas delovanja napajalne enote in stenske žage.

Meni sistema

"Nastavitve daljinskega upravljalnika"

- V meniju "osvetlitev" nastavite osvetlitev zaslona.
- V meniju "jezik" nastavite jezik besedila na zaslonu. Tovarniško je nastavljen angleški jezik.

Opomba: Če želite ponastaviti tovarniške nastavitve za jezik in osvetlitev in enote, za 10 sekund pridržite gumb Domov (A).

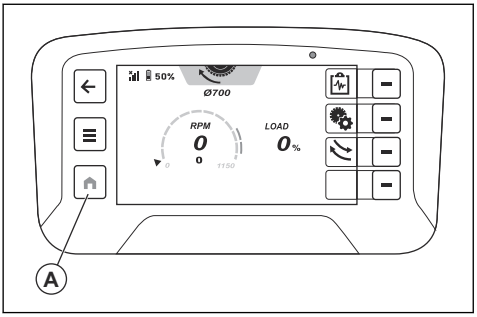

- V meniju »enote« nastavite enote za tlak, temperaturo in dolžino.
- V meniju »Ponastavitev« ponastavite tovarniške nastavitve, angleški jezik, največjo svetlost in metrične enote.

"Popravki"

Prikaže različice programske opreme napajalne enote, orodja (WS 8) in daljinskega upravljalnika.

»Licence drugih ponudnikov«

V tem meniju so prikazane odprtokodne licence za operacijski sistem in licence za aplikacije v daljinskem upravljalniku.

Diagnostika upravljalnih stikal

V meniju "diagnostika upravljalnih stikal" lahko izvedete preizkuse delovanja upravljalnih stikal na daljinskem upravljalniku. Vsa upravljalna stikala so prikazana na zaslonu. Ko opravite preizkuse delovanja, se indikatorji upravljalnih stikal na zaslonu spremenijo iz bele v oranžno. Upravljalno stikalo na daljinskem upravljalniku nastavite do največje možne vrednosti. Upravljalno stikalo deluje pravilno, ko indikator upravljalnega stikala prikazuje 0 % na sredini in -100 % oziroma 100 % v končnih položajih.

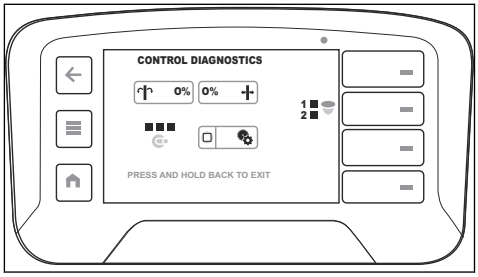

Zaslon informacijskega središča

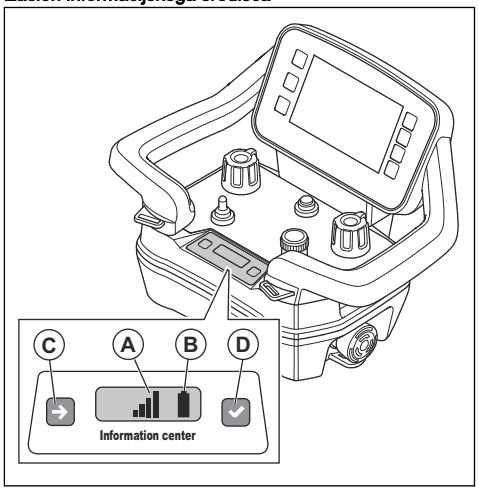

Na zaslonu informacijskega središča na daljinskem upravljalniku so prikazane naslednje informacije o daljinskem upravljalniku:

- Če je daljinski upravljalnik vklopljen ali izklopljen.
- Kode napak. Glejte *Kode napak na zaslonu uporabniškega vmesnika daljinskega upravljalnika na strani 187*.
- Postopek seznanjanja daljinskega upravljalnika in izdelka Glejte *Združevanje daljinskega upravljalnika z napajalno enoto na strani 173*.
- Moč radijskega signala (A) med daljinskim upravljalnikom in izdelkom. Isti simboli so prikazani tudi v zgornji vrstici na zaslonu. Glejte *Simboli v zgornji vrstici na zaslonu na strani 147*

Radijski signal	Simbol
Obstajajo štiri stopnje moči radijskega signala.	

Radijski signal	Simbol
Radijski signal je v stanju pripravljenosti. Daljinski upravljalnik ne deluje pravilno.	
Ni radijskega signala.	

- Stanje baterije (B) Isti simboli so prikazani tudi v zgornji vrstici na zaslonu. Glejte *Baterija daljinskega upravljalnika na strani 179*.

Stanje napolnjenosti	Simbol
Baterija ima 5 stopenj napolnjenosti.	
Napaka baterije	
Med daljinskim upravljalnikom in izdelkom ni kabelske povezave.	

Za zaslon informacijskega središča sta na voljo dva gumba. Z gumbom na levi strani (C) se lahko na zaslonu pomaknete do naslednjega simbola. Z desnim gumbom (D) potrdite izbiro.

Baterija daljinskega upravljalnika

OPOZORILO: Pred uporabo baterije daljinskega upravljalnika in polnilnika morate prebrati in razumeti *Splošna varnostna navodila na strani 149* ter *Varna uporaba akumulatorja na strani 150*.

Opomba: Pred prvo uporabo daljinskega upravljalnika morate napolniti baterijo.

Opomba: Če baterija 5 dni ne deluje, preide v način za prevoz. Ko so baterije v načinu za prevoz, jih morate priključiti na polnilnik, da zapustijo način za prevoz.

Opomba: Baterijo vstavite v polnilnik za približno 15 sekund, da se zažene, če je v načinu mirovanja.

Baterija ima na zaslonu simbol stanja napolnjenosti in zaslon informacijskega centra, glejte *Simboli v zgornji vrstici na zaslonu na strani 147* in *Zaslon informacijskega središča na strani 178*. Daljinskega upravljalnika ni mogoče upravljati, če baterija daljinskega upravljalnika ni zadostno napolnjena.

Čas delovanja popolnoma napolnjene baterije daljinskega upravljalnika je približno 12 ur. Hladne vremenske razmere lahko skrajšajo čas delovanja.

Baterijo daljinskega upravljalnika napolnite na vsakih 6 mesecev in tako ohranjajte kakovost baterije.

Baterijski polnilnik

Stanje baterije prikazujeta 2 indikatorja LED na baterijskem polnilniku: indikator LED za moč baterije (rdeč) in indikator LED za stanje baterije (zelen).

LED za moč	LED za stanje	Pomen
Sveti rdeče	IZKLOP	Polnilnik je vklopljen. V polnilniku ni baterije.
Sveti rdeče	Sveti zeleno	Polnilnik je vklopljen. Akumulatorska baterija je popolnoma napolnjena.
Sveti rdeče	Utripa zeleno	Polnilnik je vklopljen. Baterija se polni.
Utripa rdeče	IZKLOP	Napaka baterijskega polnilnika ali temperatura zunaj območja polnjenja.

Odstranitev baterije daljinskega upravljalnika iz daljinskega upravljalnika in namestitev

1. Za dostop do baterije na hrbtni strani daljinski upravljalnik obrnite.
2. Odstranite ali namestite baterijo daljinskega upravljalnika.

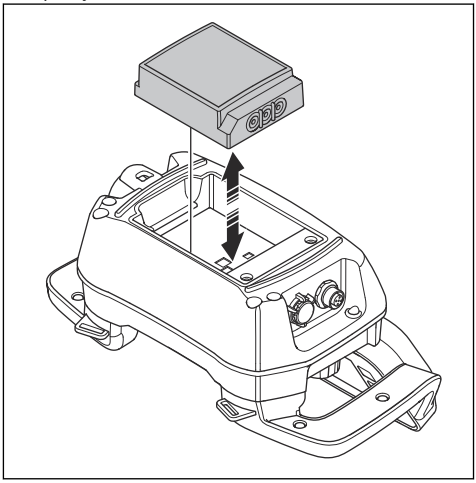

Polnjenje akumulatorske baterije daljinskega upravljalnika s polnilnikom akumulatorske baterije

Polnjenje prazne baterije daljinskega upravljalnika z baterijskim polnilnikom traja približno 3 ure. Pri polnjenju baterije daljinskega upravljalnika mora biti temperatura med 10 °C/50 °F in 45 °C/113 °F.

1. Iz daljinskega upravljalnika odstranite prazno baterijo. Glejte *Odstranitev baterije daljinskega upravljalnika iz daljinskega upravljalnika in namestitev na strani 179*.

2. Na polnilnik akumulatorja priključite pravilen vtič. Polnilnik je opremljen z različnimi vtiči. Glejte *Pregled daljinskega upravljalnika na strani 146*.
3. Priključite baterijski polnilnik v vtičnico. Indikator napajanja (A) za baterijo se obarva rdeče. Glejte *Baterijski polnilnik na strani 179*.

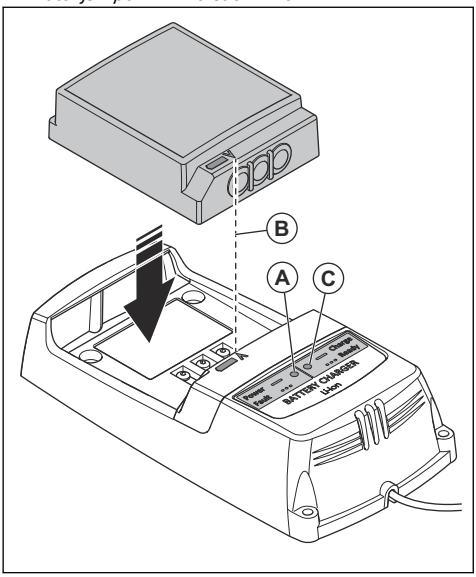

4. Baterijo daljinskega upravljalnika priklopite na baterijski polnilnik. Prepričajte se, da sta puščici (B) na bateriji daljinskega upravljalnika in baterijskem polnilniku poravnani. Ko se baterija daljinskega upravljalnika polni, indikator (C) stanja baterije na baterijskem polnilniku utripa zeleno.
5. Ko je baterija daljinskega upravljalnika popolnoma napolnjena, indikator sveti zeleno. Baterijo daljinskega upravljalnika odstranite iz baterijskega polnilnika.
6. Polnilnik akumulatorja odklopite iz omrežne vtičnice.

Vzdrževanje

Uvod

OPOZORILO: Pred uporabo izdelka morate prebrati in razumeti poglavje o varnosti.

- Če boste uporabljali stensko žago WS 8, preberite:
  - Vzdrževanje PP 8, WS 8 in daljinskega upravljalnika
- Če boste uporabili drugo električno orodje, ki je združljivo z napajalno enoto PP 8, preberite poglavje o vzdrževanju v tem priročniku samo glede napajalne enote PP 8. Za druga vprašanja preberite priročnik drugega električnega orodja.

Urnik vzdrževanja

OPOZORILO: Izdelek izklopite iz napajanja in pred začetkom vzdrževalnih del počakajte najmanj 5 minut.

OPOZORILO: Izdelkov ne čistite z visokotlačnim čistilnikom. Visok tlak lahko poškoduje tesnila in povzroči vdor vode in umazanije v izdelke.

Splošno vzdrževanje izdelka	Dnevno	Teden-sko
WS 8		
Očistite stensko žago in pribor. Glejte *Čiščenje napajalne enote na strani 181*.	X	
Očistite priključke na rezalni glavi in kablu HF.	X	
Prepričajte se, da nobena zunanja spojka, priključek ali kabel ni poškodovan.	X	

Splošno vzdrževanje izdelka	Dnevno	Teden-sko
Preverite, ali zaporni ročaji pravilno delujejo. Preverite, ali so kolesa pravilno prilagojena. Glejte *Nastavitev vodilnih koles na strani 182*.	X	
Preverite, ali je pesto prirobnice poškodovan ali obrabljen.	X	
Preverite, ali je ščitnik rezila poškodovan ali obrabljen.	X	
Preverite, ali je vodilo ščitnika rezila pravilno prilagojeno. Glejte *Nastavitev vodila ščitnika rezila na strani 182*. Podmažite zaporni mehanizem.	X	
Preverite, ali so letve na vodilih poškodovane. Preverite, ali so vijaki na letvah dobro priviti.		X
Preverite, ali se vsa vodilna kolesa gladko vrtijo brez prevelikega razmaka. V primeru prevelikega razmaka se obrnite na pooblaščen servisni center Husqvarna.		X
Poslušajte, ali prihaja do neobičajnih zvokov dovajalnih motorjev in zglobne ročice.		X
Priključite vse priključke za vodo, odprite vodo in poiščite morebitno uhajanje vode.		X
PP 8		
Očistite napajalno enoto in pribor. Glejte *Čiščenje napajalne enote na strani 181*.	X	
Preverite, ali je napajalna enota razpokana ali polomljena.	X	
Poskrbite, da gumb za zaustavitev stroja deluje pravilno. Glejte *Preverjanje gumba za izklop napajalne enote v sili na strani 153*.	X	
Daljinski upravljalnik		
Očistite daljinski upravljalnik in pribor. Glejte *Vsakodnevno čiščenje daljinskega upravljalnika na strani 183*.	X	
Preverite, ali je daljinski upravljalnik razpokan ali polomljen.	X	
Poskrbite, da gumb za zaustavitev stroja deluje pravilno. Glejte *Preverjanje gumba za zaustavitev stroja na daljinskem upravljalniku na strani 154*.	X	

Vzdrževanje izdelka PP 8

OPOZORILO: Napajalno enoto izklopite iz napajanja in pred začetkom vzdrževalnih del počakajte najmanj 5 minut.

POZOR: Napajalne enote ne čistite z visokotlačnim čistilnikom. Visok tlak lahko poškoduje tesnila in povzroči vdor vode in umazanije v napajalno enoto.

Čiščenje napajalne enote

POZOR: Izdelka ne čistite z visokotlačnim čistilnikom.

POZOR: Električnih sestavnih delov ne čistite neposredno z vodo.

- Očistite zunanjo površino napajalne enote. Uporabite trpežno ročno krtačo ali velik čopič.
- Očistite konektorje in zatiče. Uporabite krpo ali krtačko.

Pregled napajalne enote

- Napajalna enota ne sme biti počena ali poškodovana.
- Prepričajte se, da so vsi konektorji, priključki, cevi in kabli v dobrem stanju in da niso poškodovani.

Čiščenje vodnega filtra napajalne enote

Očistite filter v priključku za dovod vode.

- Spojko odvijte z nasadnim ključem velikosti 16 mm.
- Umazanijo odstranite iz filtra s stisnjenim zrakom.
- Pritrdite spojko.

Vzdrževanje izdelka WS 8

OPOZORILO: Stensko žago izklopite iz napajanja in pred začetkom vzdrževalnih del počakajte najmanj 5 minut.

POZOR: Stenske žage ne čistite z visokotlačnim čistilnikom. Visok tlak lahko poškoduje tesnila in povzroči vdor vode in umazanije v stensko žago.

Čiščenje in mazanje stenske žage

POZOR: Izdelka ne čistite z visokotlačnim čistilnikom.

POZOR: Električnih sestavnih delov ne čistite neposredno z vodo.

1. Razstavite stensko žago. Glejte *Razstavljanje izdelka na strani 166*.
2. Očistite vse spoje, priključke, cevi in kable. Uporabite cev za vodo, ščetko in krpo.
3. Očistite in namažite kontaktne nožice.
4. Namažite nastavke vodnih priključkov.
5. Ščitnik rezila temeljito očistite na notranji in zunanji strani, ter tako preprečite, da bi se v ščitniku zasušila umazanija.
6. Očistite in namažite gibljive dele in vzmeti stroja, na primer zaklepni mehanizem ročaja ter vzmetni mehanizem vodila ščitnika rezila. Napršite s razpršilom za čiščenje in mazanje.
7. Obrišite vse gibljive dele. Namažite vse dele z oljem v razpršilu, da preprečite korozijo.

Pregled stenske žage

1. Rezilo in ščitnik rezila ne smeta biti na kakršen koli način počena ali poškodovana.
2. Zamenjajte ščitnik rezila in/ali rezilo, če sta neobičajno obrabljena.
3. Preverite tudi, ali se vodilno kolo ščitnika rezila vrti brez prekomernega upora in je vodilo pravilno poravnano s ščitnikom rezila in žago. Glejte poglavja z navodili za sestavljanje in nastavitve pri prilagajanju.

Nastavitev vodila ščitnika rezila

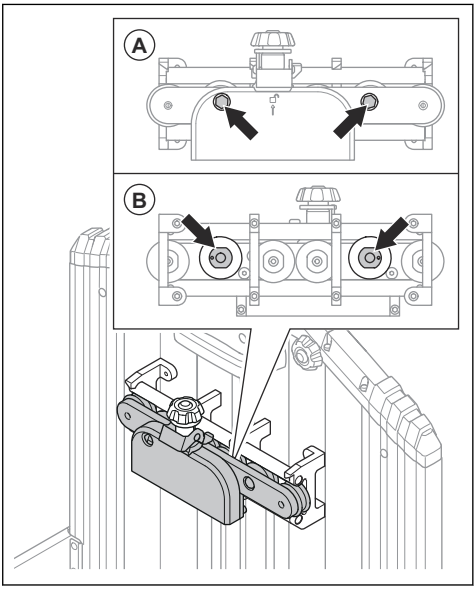

1. Zrahljajte matice na 2 nastavljivih kolesih vodila (A).
2. Namestite vodilo ščitnika rezila na ščitnik rezila.
3. Vrtite odmično gred s ključem 22 mm, dokler se kolesi vodila ne dotakneta vodila (B).
4. Odmično gred držite na položaju s ključem 22 mm in privijte matico s ključem 16 mm.
5. Prepričajte se, da se kolesi enostavno vrtita in da ni zračnosti v vodilu ščitnika rezila.

Nastavitev vodilnih koles

Za stabilno delovanje in ravno rezanje žage morajo biti štiri vodilna kolesa pritisnjena ob vodilo in ne smejo prekomerno odstopati. Vodilna kolesa je treba premakniti na stran, prikazano na sliki. Nasprotna stran je fiksna in jo je dovoljeno premikati le pri servisih v pooblaščenih servisnih delavnicah družbe Husqvarna.

Če žaga ni trdno pritrjena, je treba vodilna kolesa nastaviti tako:

1. S 13-mm ključem sprostite matico (A).
2. S 4-mm šestrobim ključem privijte zgornji vijak (B), dokler se vodilna kolesa ne dotikajo vodil in med elementoma ni več razmaka.

3. S šestrobim ključem pridržite zaustavitveni vijak (B) v tem položaju in sočasno zategnite matico (A) in tako blokirajte zaustavitveni vijak.

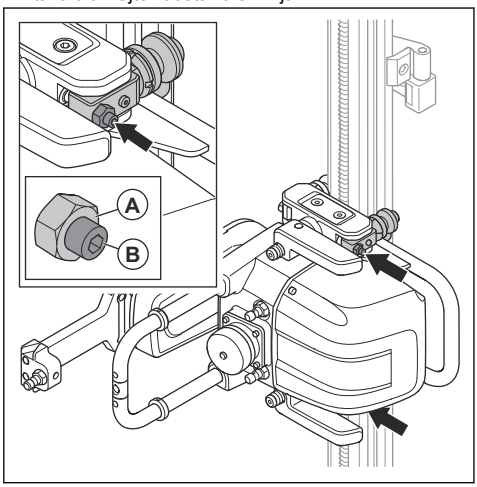

Vzdrževanje daljinskega upravljalnika

OPOZORILO: Daljinski upravljalnik izklopite iz napajanja in pred začetkom vzdrževalnih del počakajte najmanj 5 minut.

POZOR: Za čiščenje daljinskega upravljalnika ne uporabljajte visokotlačnega čistilnika. Visok tlak lahko poškoduje tesnila in povzroči vdor vode in umazanije v daljinski upravljalnik.

Vsakodnevno čiščenje daljinskega upravljalnika

POZOR: Električnih sestavnih delov ne čistite neposredno z vodo.

- Zunanje dele daljinskega upravljalnika očistite z vlažno krpo. Notranje dele daljinskega upravljalnika očistite s stisnjenim zrakom.

Kontrola daljinskega upravljalnika

1. Vizualno preverite, da na daljinskem upravljalniku ni nobenih razpok in drugih poškodb.
2. Prepričajte se, da so vsa tesnila, spojke, priključki in kabli v dobrem stanju in da niso poškodovani.
3. Preverite, ali so stikala in krmilni elementi poškodovani.
4. Če je daljinski upravljalnik poškodovan ali ne deluje pravilno, se obrnite na pooblaščenega servisnega prodajalca.

Tedensko čiščenje daljinskega upravljalnika

- Očistite kontrolno ploščo in preverite, ali lahko jasno preberete natis.
- Očistite priključne sponke baterije in priključne sponke v prostoru za baterijo in baterijskem polnilniku. Uporabite mehko in suho krpo.

Polnjenje baterije daljinskega upravljalnika

Za polnjenje baterije daljinskega upravljalnika glejte *Odstranitev baterije daljinskega upravljalnika iz daljinskega upravljalnika in namestitev na strani 179*.

Vzdrževanje izdelka

- Popravilo naj izvede pooblaščeni servisni zastopnik Husqvarna. Uporabljajte izključno originalne nadomestne dele, da ohranite varnost izdelka.
- Roki za servisno sporočilo:
  a) Če je čas do servisa > 50 ur, se prikaže sporočilo »Servis čez 100 ur«.
  b) Če je čas do servisa 10–50 ur, se prikaže sporočilo »Servis čez 50 ur«.
  c) Če je čas do servisa < 10 ur, se prikaže sporočilo »Servis čez 10 ur«.
  d) Če je čas do servisa 0 ur, se prikaže sporočilo »Čas za servis«.
- Če izdelek po 1 letu ni deloval 100 ur, naj ga pregleda pooblaščeni prodajalec Husqvarna .

Po vzdrževanju

1. Po opravljenem vzdrževanju opravite preizkus delovanja.

   OPOZORILO: Obstaja nevarnost telesnih poškodb in materialne škode. Nepravilno nameščen daljinski upravljalnik, kabli ali cevi lahko neželeno vplivajo na premikanje izdelka.

2. V primeru napake takoj izklopite izdelek. Glejte *Izklop izdelka na strani 172*.

Pomen indikatorskih lučk stanja na napajalni enoti

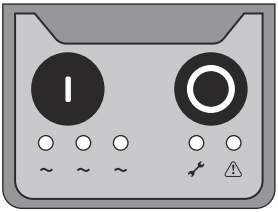

Na napajalni enoti je sklop indikatorskih lučk stanja, glejte *Indikatorske lučke stanja na strani 172*. Indikatorska lučka stanja vam pomaga pri odpravljanju težav.

Lučka sveti.

Lučka ne sveti.

Lučka hitro utripa.

Lučka počasi utripa.

Lučka sveti na levi strani, nato na desni in spet na levi.

Lučka najprej sveti na levi strani in nato na desni.

Sporočila o napakah na zaslonu HMI

V spodnji vrstici (A) zaslona uporabniškega vmesnika so prikazana aktivna sporočila ali napake. Za prikaz sporočila pritisnite gumb ob hitrem dejanju s trikotnim simbolom (B).

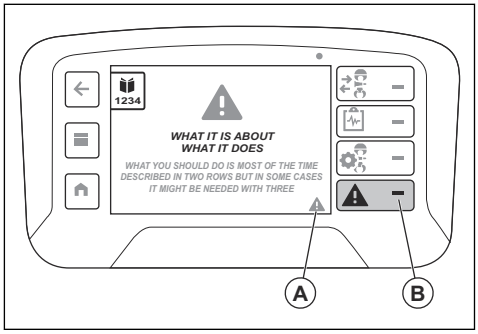

Z gumbom za potrditev (C) odstranite opozorilo s celotnega zaslona. Če je na zaslonu več kot eno aktivno sporočilo, se z gumboma s puščicami (D in E) pomikajte med posameznimi sporočili. Seznam napak najdete tudi v razdelku »Aktivne napake« menija »Stanje stroja« z gumbom menija (F). Glejte *Meni stanja stroja na strani 178*.

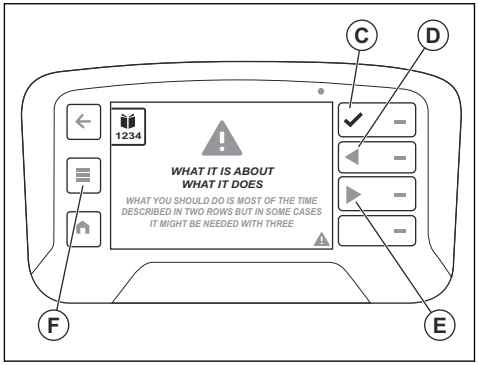

Različne vrste sporočil o napakah

Prikazujejo se štiri vrste sporočil o napakah:

- **Informativna sporočila** pomagajo in dajejo nasvete o tem, kako upravljati izdelek. To sporočilo se prikaže v belem besedilnem oblačku.
- **Opozorilna sporočila** nakazujejo, da nekaj ni pravilno. Opozorilno sporočilo je prikazano z rumenim trikotnikom.
- **Opozorilna sporočila** prikazujejo napake ali varnostna opozorila, ki lahko povzročijo mehanske poškodbe. Izdelek se bo v kratkem zaustavil. Opozorilo se najprej prikaže na celotnem zaslonu z rdečim opozorilnim trikotnikom in besedilom. Ko sprejmete (C) opozorilno sporočilo, se v spodnji vrstici (A) opozorilno sporočilo spremeni v rdeč trikotnik.
- **Sporočila o napakah** se prikažejo, ko se izdelek zaustavi zaradi napake ali varnostne napake.

Sporočilo o napaki je prikazano v rdeči barvi z belim trikotnikom in belim besedilom. Ko prejmete (C) sporočilo o napaki, je v spodnji vrstici (A) prikazan simbol trikotnika.

Sporočila o napakah

V primeru napak se na zaslonu daljinskega upravljalnika prikažeta koda napake in sporočilo o napaki.

Sporočilo o napaki je razdeljeno na štiri dele. Sporočilo vsebuje opozorilni trikotnik (A), informacije o opozorilu (B), kaj opozorilo naredi (C) in tudi informacije o tem, kaj morate narediti (D).

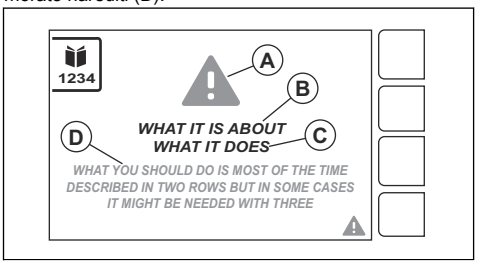

Izvedite postopek, prikazan na zaslonu, ali se obrnite na servisni center Husqvarna. Pritisnite gumb "OK", da izbrišete sporočilo o napaki.

Če sporočilo o napaki zaprete in se na zaslonu več ne prikaže, lahko izdelek še naprej uporabljate.

Če se sporočilo o napaki znova prikaže, glejte *Odpravljanje težav – stenska žaga in napajalna enota na strani 185* ali se obrnite na servisni center Husqvarna. Po potrebi posodobite programsko opremo izdelka.

Če v tem priročniku ni sporočil o napakah, se obrnite na servisni center Husqvarna .

Odpravljanje težav – stenska žaga in napajalna enota

Koda napake/ informacije	Sporočilo	Vzrok	Ukrep
-	-	Globina žaganja je prevelika.	Nastavite globino reza.
		Hitrost rezila je previsoka.	Znižajte hitrost rezila.
		Pretok vode do rezila je previsok.	Zmanjšajte pretok vode do rezila.
		Rezilo je pretrdo.	Rezilo zamenjajte za mehkejše.
0001	Nedosledna komunikacija z orodjem	V orodju in priključkih je gošča.	Očistite orodje ali ga zamenjajte.
			Obrnite se na pooblaščeni servisni center Husqvarna.
0002	Okvara zavore	Slaba povezava ali pokvarjena komponenta.	Poskusite znova zagnati napajalno enoto ali preizkusite z drugo enoto K6500/K7000.
			Obrnite se na pooblaščeni servisni center Husqvarna.
0003	Ventilator je pokvarjen	Slaba povezava ali pokvarjen ventilator.	Ko se napajalna enota zažene, preverite, ali je slišati delovanje ventilatorja.
			Če se ventilator ne zažene, se obrnite na pooblaščeni servisni center Husqvarna.

Koda napake/ informacije	Sporočilo	Vzrok	Ukrep
0004	Notranja napaka v napajalni enoti		Poskusite znova zagnati napajalno enoto.
0005			Če je napajalna enota še vedno pokvarjena, se obrnite se na pooblaščeni servisni center Husqvarna.
0006			
0007			
0008	Prekinjena komunikacija	Povezava med orodjem in napajalno enoto je slaba.	Očistite konektorje na orodju in napajalni enoti.
			Obrnite se na pooblaščeni servisni center Husqvarna.
0009	Orodje ni združljivo	Orodje ni združljivo z napajalno enoto.	Napajalna enota ne prepozna orodja.
			Če želite napajalno enoto posodobiti z najnovejšo vdelano programsko opremo, se obrnite na pooblaščeni servisni center Husqvarna.
0010	Preobremenjenost motorja rezila	Slaba povezava ali pokvarjena komponenta.	Poskusite z drugim orodjem.
			Obrnite se na pooblaščeni servisni center Husqvarna.
0011	Napaka toka v motorju rezila		Če je napajalna enota v stanju pripravljenosti, poskusite znova zagnati napajalno enoto.
			Če je napajalna enota še vedno v stanju pripravljenosti, se obrnite na pooblaščeni servisni center Husqvarna.
0012	Vir napajanja je izven dosega	Omrežno napajanje je izven dosega.	Preverite vir omrežnega napajanja.
			Obrnite se na pooblaščeni servisni center Husqvarna.
0013	Temperatura napajalne enote je previsoka	Priključek za vodo ni priklopljen.	Preverite priključek za vodo.
		Dovodna voda za hlajenje je pretopla.	Preverite pretok in temperaturo vode.
		Pretok je nizek.	Obrnite se na pooblaščeni servisni center Husqvarna.
0014	Zagon pri nastavljenem številu vrt/min		
0015	Ni veljavnega orodja za stensko žago, zagon je preprečen	Povezano ni nobeno združljivo orodje	Poskusite povezati drugo orodje.
			Obrnite se na pooblaščeni servisni center Husqvarna.

Koda napake/ informacije	Sporočilo	Vzrok	Ukrep
0016	Potenciometer se ne more zagnati.	Potenciometer ni v nevtralnem položaju.	Potenciometer postavite v nevtralni položaj.
			Obrnite se na pooblaščeni servisni center Husqvarna.
0017	Povezano z glavnim orodjem WS220		
0018	Povezano z glavnim orodjem WS8		
0019	Temperatura napajalne enote je previsoka	Priključek za vodo ni priklopljen.	Preverite priključek za vodo.
		Dovodna voda za hlajenje je pretopla.	Preverite pretok in temperaturo vode.
		Pretok je nizek.	Obrnite se na pooblaščeni servisni center Husqvarna.
0020	Temperatura orodja je previsoka	Priključek za vodo ni priklopljen.	Preverite priključek za vodo.
		Dovodna voda za hlajenje je pretopla.	Preverite pretok in temperaturo vode.
		Pretok je nizek.	Obrnite se na pooblaščeni servisni center Husqvarna.
0021	Dovajalni motor je preobremenjen	Žaga je prišla do konca vodila.	Očistite vodila.
		Očistite goščo z vodil.	Poskrbite, da je stenska žaga pravilno sestavljena na vodilu.
		Rezilo je zataknjeno.	Obrnite se na pooblaščeni servisni center Husqvarna.
0022	Servis orodja v 50 urah.		Servis v 50 urah.
0023	Servis orodja v 10 urah.		Servis v 10 urah. Obrnite se na pooblaščeni servisni center Husqvarna za rezervacijo termina.
0024	Čas je za servis orodja.		Čas za servis. Obrnite se na pooblaščeni servisni center Husqvarna za rezervacijo termina.

Kode napak na zaslonu uporabniškega vmesnika daljinskega upravljalnika

Opomba: Če se na zaslonu uporabniškega vmesnika prikažejo kode napak >1000, je napaka povezana z daljinskim upravljalnikom.

Koda napake	Sporočilo o napaki	Vzrok	Ukrep
1001 1101–1116 1201–1216 1301–1316	Daljinski upravljalnik je v okvari.	Prišlo je do napake daljinskega upravljalnika.	Obrnite se na pooblaščeni servisni center Husqvarna.
1401–1402	Napaka stikala za vklop/izklop	Prišlo je do napake v signalu stikala za vklop/izklop	Obrnite se na pooblaščeni servisni center Husqvarna.
1403–1408 1501–1504 1701–1702 1801	Daljinski upravljalnik je v okvari.	Prišlo je do napake daljinskega upravljalnika.	Obrnite se na pooblaščeni servisni center Husqvarna.
1802	Potenciometer ročnega pomika je okvarjen	Prišlo je do napake v signalu potenciometra ročnega pomika.	Obrnite se na pooblaščeni servisni center Husqvarna.
1803	Potenciometer vzdolžnega pomikanja je okvarjen	Prišlo je do napake v signalu potenciometra vzdolžnega pomikanja.	Obrnite se na pooblaščeni servisni center Husqvarna.
1804–1816	Daljinski upravljalnik je v okvari.	Prišlo je do napake daljinskega upravljalnika.	Obrnite se na pooblaščeni servisni center Husqvarna.
1813	Potenciometer ročnega pomika je okvarjen	Prišlo je do napake v signalu potenciometra ročnega pomika.	Obrnite se na pooblaščeni servisni center Husqvarna.
1814	Potenciometer vzdolžnega pomikanja je okvarjen	Prišlo je do napake v signalu potenciometra vzdolžnega pomikanja.	Obrnite se na pooblaščeni servisni center Husqvarna.
1901–1916 2002/2203–2030/2230	Daljinski upravljalnik je v okvari.	Prišlo je do napake daljinskega upravljalnika.	Obrnite se na pooblaščeni servisni center Husqvarna.
2025/2225	Daljinski upravljalnik – previsoka temperatura	Daljinski upravljalnik deluje v razmerah, ki niso v skladu s specifikacijami.	Počakajte, da se daljinski upravljalnik ohladi. Če napake ne morete odpraviti, se obrnite na pooblaščeni servisni center Husqvarna.
2026/2226	Daljinski upravljalnik – prenizka temperatura	Daljinski upravljalnik deluje v razmerah, ki niso v skladu s specifikacijami.	Počakajte, da se daljinski upravljalnik segreje. Če napake ne morete odpraviti, se obrnite na pooblaščeni servisni center Husqvarna.
2119/2319	Radijski sprejemnik – previsoka temperatura	Radijski sprejemnik (v napajalni enoti) deluje v razmerah, ki niso v skladu s specifikacijami.	Počakajte, da se radijski sprejemnik ohladi. Če napake ne morete odpraviti, se obrnite na pooblaščeni servisni center Husqvarna.

Koda napake	Sporočilo o napaki	Vzrok	Ukrep
2120/2320	Radijski sprejemnik – prenizka temperatura	Radijski sprejemnik (v napajalni enoti) deluje v razmerah, ki niso v skladu s specifikacijami.	Počakajte, da se radijski sprejemnik segreje. Če napake ne morete odpraviti, se obrnite na pooblaščeni servisni center Husqvarna.
2098/2298–2099/2299	Daljinski upravljalnik je v okvari.	Prišlo je do napake daljinskega upravljalnika.	Obrnite se na pooblaščeni servisni center Husqvarna.
3201	Baterija ni veljavna.	V daljinskem upravljalniku je neveljavna baterija.	Obrnite se na pooblaščeni servisni center Husqvarna.
3202–3204	Daljinski upravljalnik je v okvari.	Prišlo je do napake daljinskega upravljalnika.	Obrnite se na pooblaščeni servisni center Husqvarna.
3211	Neveljaven tip baterije	V daljinskem upravljalniku je neveljavna baterija.	Obrnite se na pooblaščeni servisni center Husqvarna.
3212 9001–9002 9401–9499 9801–9899	Daljinski upravljalnik je v okvari.	Prišlo je do napake daljinskega upravljalnika.	Obrnite se na pooblaščeni servisni center Husqvarna.
2102/2302–2118/2318 2121/2321–2123/2323 2198/2398–2199/2399 3103 8101–8107 9109–9199 9301–9399 9501–9505	Radijski sprejemnik je v okvari.	Prišlo je do napake v sprejemniku za radijsko komunikacijo (v napajalni enoti).	Obrnite se na pooblaščeni servisni center Husqvarna.

Zaslon napajalne enote

Nadzorna plošča	Koda napake/ informacije	Stanje	Korak
		Ni napajanja.	Ponastavite PRCD. Preverite vir napajanja.
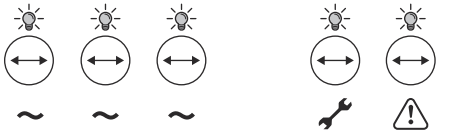		Preizkus indikatorja LED na priključku električne energije. (< 3 s)	Preverite gumb za zaustavitev stroja. Glejte *Preverjanje gumba za izklop napajalne enote v sili na strani 153* in *Preverjanje gumba za zaustavitev stroja na daljinskem upravljalniku na strani 154*.
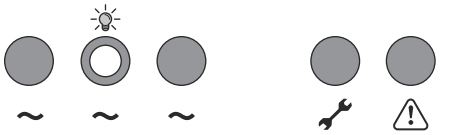		Izdelek je v stanju pripravljenosti.	Ni navedeno
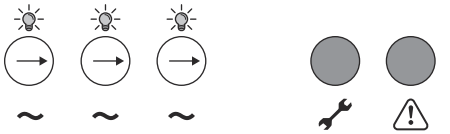		Zaporedje izbire faze na začetku. (< 3 s)	Če je > 3 s, preverite varovalke in napetost.
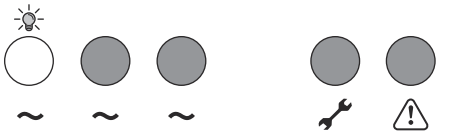		Izdelek je vklopljen in priključen na 1-fazno napajanje.	Ni navedeno
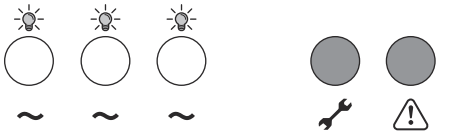		Izdelek je vklopljen in priključen na 3-fazno napajanje.	Ni navedeno

Nadzorna plošča	Koda napake/ informacije	Stanje	Korak
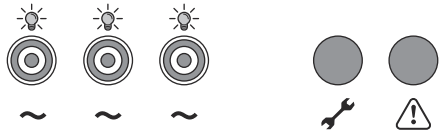	0012	Napaka napajanja.	Preverite varovalke in generator.
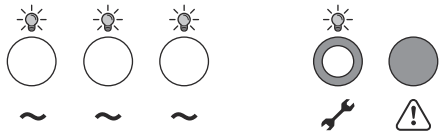	0009	Orodje ni združljivo.	Obrnite se na pooblaščeni servisni center Husqvarna.
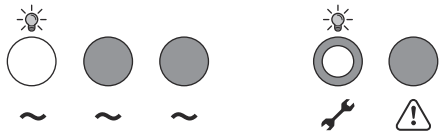	0009	Orodje ni združljivo.	Obrnite se na pooblaščeni servisni center Husqvarna.
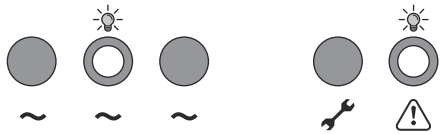		Gumb za zaustavitev stroja je pritisnjen. Izdelek je v stanju mirovanja.	Ponastavite izdelek. Prepričajte se, da je gumb za zaustavitev stroja sproščen.
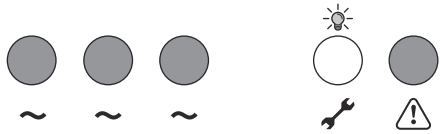	0004 0005 0006 0007	Notranja napaka napajalne enote.	1. Ponovno zaženite napajalno enoto. 2. Če je sporočilo o napaki še vedno prikazano, se obrnite na pooblaščeni servisni center Husqvarna.
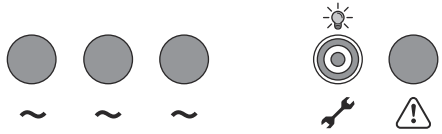	0002 0003 0010	Opozorilo napajalne enote	Če želite izvesti dejanja za posamezno kodo napake, si oglejte poglavje *Odpravljanje težav – stenska žaga in napajalna enota na strani 185*.

Nadzorna plošča	Koda na-pake/ infor-maci-je	Stanje	Korak
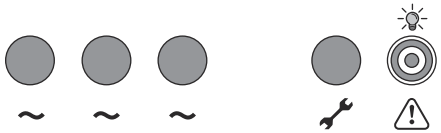	0013	Napajalna enota je prevroča.	Preverite priključke za vodo na napajalni enoti. Preverite pretok in temperaturo vode. Obrnite se na pooblaščeni servisni center Husqvarna.
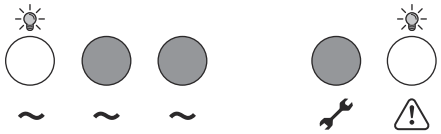	0019	Napajalna enota je prevroča (1-fazni tok).	Preverite priključke za vodo na napajalni enoti. Preverite pretok in temperaturo vode. Obrnite se na pooblaščeni servisni center Husqvarna.
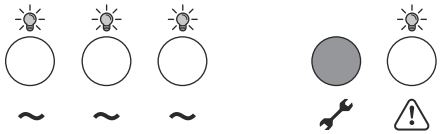	0019	Napajalna enota je prevroča (3-fazni tok).	Preverite priključke za vodo na napajalni enoti. Preverite pretok in temperaturo vode. Obrnite se na pooblaščeni servisni center Husqvarna.
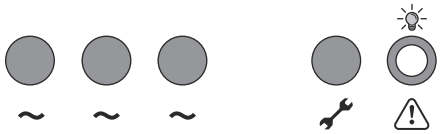		Orodje se je zaradi varnostnih razlogov zaustavilo	Odklopite in priklopite orodje. Zaženite orodje. Če je sporočilo o napaki še vedno prikazano, se obrnite na pooblaščeni servisni center Husqvarna.

Prevoz in skladiščenje

Prevoz

- Če je izdelek opremljen s transportnim vozičkom, ga uporabite za premikanje izdelka. Ročaja transportnega vozička lahko uporabite kot vodila pri dviganju izdelka na tovornjak.
- Pred premikanjem opreme izklopite enoto power pack in izvlecite električni kabel.

- Pred prevažanjem izdelka z njega odstranite rezilo in ščitnik rezila.

Skladiščenje izdelka

- Izdelek skladiščite v zaklenjenem prostoru, tako da otroci ali osebe, ki niso primerne za rokovanje z izdelkom, do izdelka ne morajo dostopati.
- Izdelek skladiščite na suhem mestu.
- Temperatura ne sme biti nižja od –25 °C (–77 °F) in višja od 50 °C (122 °F).
- V primeru nevarnosti zamrzovanja vode je treba iz stroja iztočiti vso preostalo hladilno tekočino. Nagnite izdelek, da iz priključka za odvod vode izteče vsa hladilna tekočina.

Odlaganje

Simboli na izdelku ali njegovi embalaži opozarjajo, da izdelka ne smete obravnavati kot gospodinjskega odpadka. Odnesti ga je treba v ustrezno zbirališče, kjer bodo poskrbeli za recikliranje električnih in elektronskih naprav.

Izdelek odklopite iz omrežnega napajanja in odstranite baterije iz daljinskega upravljalnika, preden izdelek odpeljete v ustrezni zbirni center za reciklažo. V državah EU je treba baterije reciklirati v skladu z 2014/30/EU. Zbirni center za reciklažo obvestite, da izdelek vsebuje litij-ionsko baterijo. Baterije odpeljite v ustrezni zbirni center za reciklažo.

Z zagotavljanjem pravilne obravnave izdelka boste pomagali preprečiti njegov morebiten škodljiv učinek na okolje in ljudi, do katerega bi lahko prišlo, kot posledica nepravilnega upravljanja z odpadki. Podrobnejše informacije o recikliranju tega izdelka lahko dobite v svoji občini, v komunalnem podjetju ali v trgovini, kjer ste ga kupili.

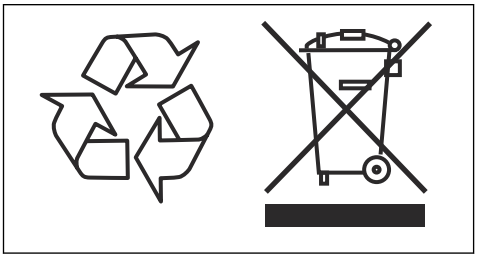

Tehnični podatki PP 8

Največja izhodna moč (k)	6,5
Nazivni 3-fazni tok v A	15
Nazivni 1-fazni tok v A	15
3-fazna napetost v V	200–480, 50/60 Hz
1-fazna napetost v V	120–240, 50/60 Hz
Napajalnik	
Trifazno	L1+L2+L3+PE
Enofazno	L+N+PE
Vodno hladilno sredstvo (priključenega orodja)	
Največji tlak, bar/psi	7/102
Priporočena temperatura vode, °C/°F	< 25/77
Teža	
Napajalna enota, kg/lbs	18/39

Tehnični podatki WS 8

Teža	
Žaga, kg/lb	19/41
600 mm ščitnik rezila, kg/lb	9,5/21
900 mm ščitnik rezila, kg/lb	14/31
Skupna teža, kg/lb	11/24
Velikost rezila	
Velikost rezila – največ v mm/in	900/36
Velikost rezila – najmanj v mm/in	500/20
Rezilo za začetni rez – največ v mm/in	600/24
Vzorec za ravno rezanje 6 × M8, Ø mm/palcev	85/3,34
Premer osi, mm ali palci	60 ali 1
Globina rezanja rezila 600 – največ mm/palcev	245/9,6
Globina rezanja rezila 900 – največ mm/palcev	395/15,5
Motor za pogon rezila žage	Permanent Magnet Motor
Izhod vretena – največ v kW	6

Prenos moči	Zobniški pogon
Izhodna hitrost, vrt/min	0–1150
Sistem/nadzor podajanja	Električni/samodejni
Navor pri rezilu žage – največ v Nm	68
Emisije hrupa [7]	
Raven zvočne moči, izmerjena v dB(A)	119
Raven zvočne moči, zajamčena L_{WA} v dB(A)	105
Nivoji hrupa [8]	
Raven zvočnega tlaka, izračunana v dB(A)	105

Tehnični podatki daljinskega upravljalnika in polnilnika

Specifikacija akumulatorja	Nazivna 7,2 V, 5100 mAh
Akumulator	Izdelku je priložena litij-ionska baterija.
Čas delovanja, h	12
Čas polnjenja, h	3
Polnilni cikli	> 1000
Oddajanje signalov	Oddajanje radijskih signalov ali kabel.
Radijski frekvenčni pasovi, GHz	2,4
Največja radiofrekvenčna moč oddajanja v dBm	20[9]
Kabelsko upravljanje	Izbirno
Razpon, m/ft	Do 300/984
Dimenzije V × Š × G, daljinski upravljalnik, mm/palci	190 × 280 × 195/7,5 × 11,1 × 7,7
Teža, daljinski upravljalnik (vključno z baterijo), kg/lb	1,6/3,5
Razred zaščite, daljinski upravljalnik	IP65
Delovna temperatura, °C/°F	–20–60/-4–140
Temperatura skladiščenja z akumulatorjem, °C/°F	Manj kot 1 mesec: –20–50/4–122 Manj kot 3 mesece: –20–40/4–104 Manj kot 1 leto: –20–20/4–68
Temperatura skladiščenja brez akumulatorja, °C/°F	–40–85/–40–185
Temperatura polnjenja, °C/°F	10–45/50–113

[7] Emisije hrupa, izmerjene in izračunane v skladu s Prilogo I k standardu EN-62841-3-7. Pričakovana negotovost pri meritvi je 10 dB(A). Emisije hrupa so odvisne od diamantnega rezila in delovnih pogojev. Pri uporabi izdelka uporabljajte odobreno zaščito za sluh. Navedeno skupno vrednost emisij hrupa lahko uporabljate tudi pri predhodni oceni izpostavljenosti.

[8] Raven zvočnega tlaka, izmerjena in izračunana v skladu s Prilogo I k standardu EN-62841-3-7

[9] 13 dBm za trge, ki ne omogočajo 20 dBm.

Dimenzije V × Š × G, polnilnik baterije, mm/palci	47 × 97 × 185/1,8 × 3,8 × 7,3
Teža baterijskega polnilnika, kg/lb	0,214/0,47
Razred zaščite, baterijski polnilnik	IP21
Napajanje, baterijski polnilnik	12/24 V DC 110–240 V AC

Vdelana povezljivost

Radijski spekter tehnologije BLE	
Frekvenčni pasovi za orodje v GHz	2,402–2,480
Največja radiofrekvenčna moč oddajanja v dBm/mW	4/2,5

Primeri normalnega delovanja generatorja

1-fazni/3-fazni	Power Pack 8, Wall Saw 8, Remote control, izhod	Izhod generatorja v V	Najnižji priporočeni izhod generatorja v kVA
Trifazno	Polna moč	3 x 380–3 x 480	10
	Zmanjšana moč	3 x 200–3 x 240	10
Enofazno	Zmanjšana moč	220–240	5

Priporočena hitrost rezila

OPOZORILO: Višje hitrosti od priporočenih lahko povzročijo telesne poškodbe in materialno škodo na izdelku.

»H« je trdi ali visoko armirani beton. »M/S« je srednje trdi ali mehki beton. »S« je mehki beton

Hitrost, vrt./min	600 mm/24 palcev.	700 mm/28 palcev.	800 mm/32 palcev.	900 mm/35 palcev.
600				
700				H
800			H	M/S
900		H	M/S	S
1000	H	M/S	S	
1100	M/S	S		
1150	S			

Mere izdelka PP 8

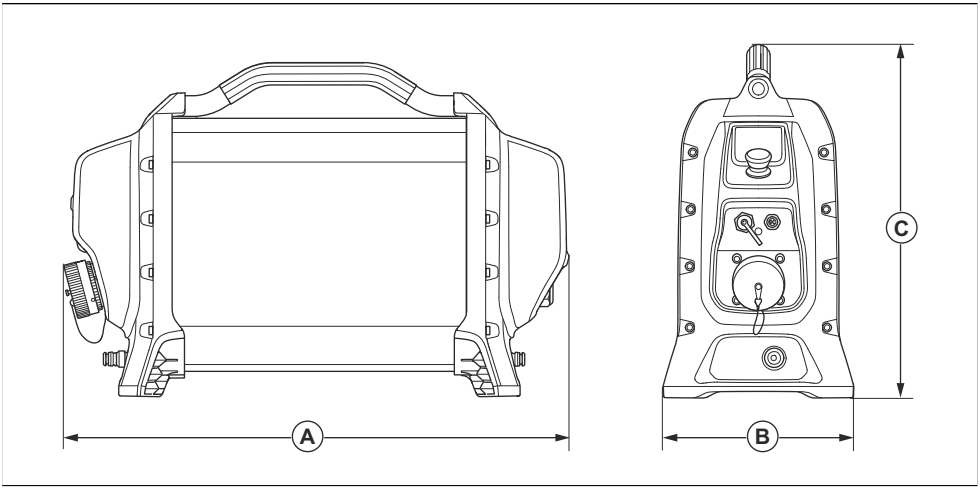

Dimenzije, mm/in.					
W	570/22	**H**	183/7	**L**	410/16

Mere izdelka WS 8

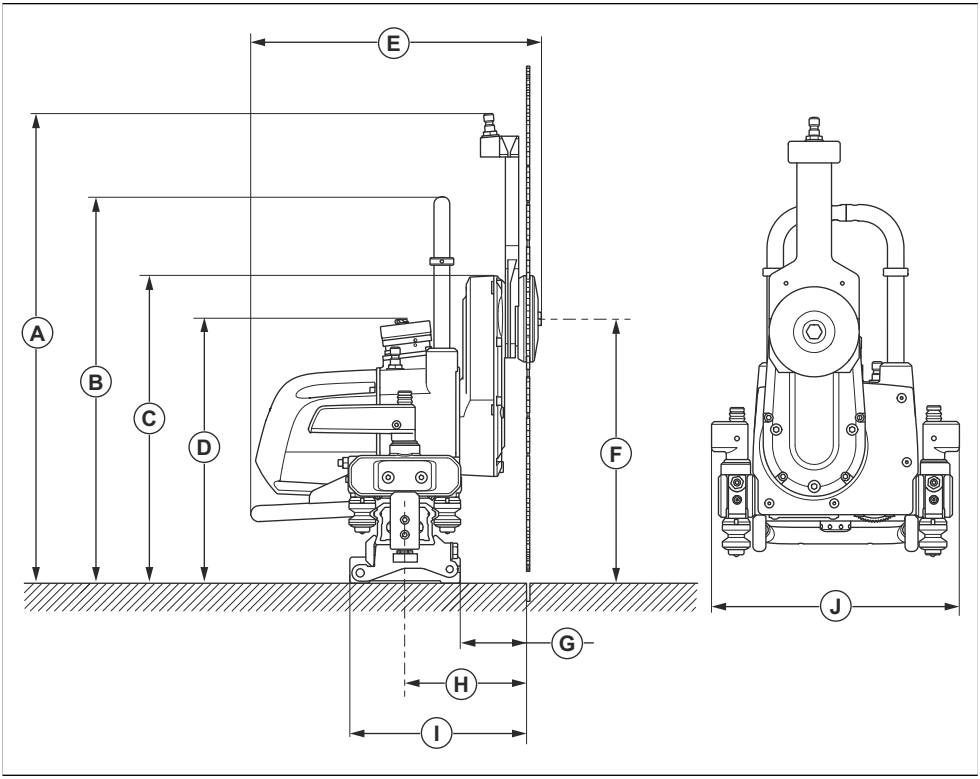

Dimenzije, mm/in.							
A	567/22,3	B	466/18,3	C	365/14,4	D	318/12,5
E	348/13,7	F	319/12,6	G	80/3,14	H	145/5,7
I	213/8,4	J	286/11,3				

Mere namestitvenih nosilcev izdelka

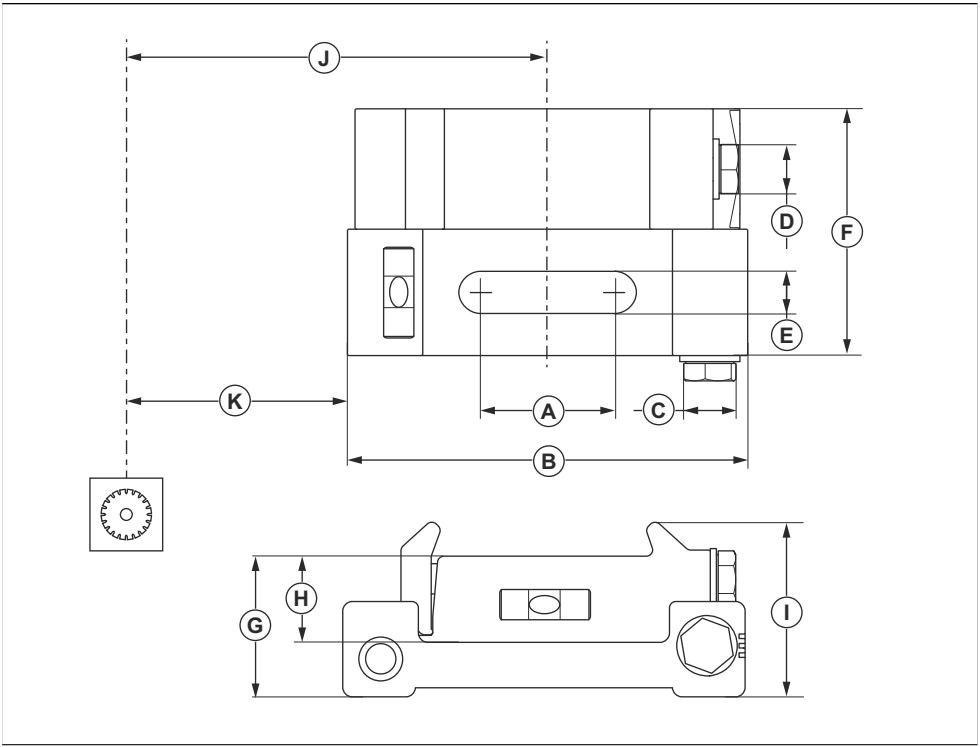

Dimenzije, mm/in.							
A	45/1,77	B	133/5,24	C	17/0,7	D	17/0,7
E	14/0,55	F	82/3,23	G	46,5/1,83	H	28,5/1,1
I	58/2,3	J	145/5,7	K	80/3,15		

Dimenzije izdelka, daljinski upravljalnik

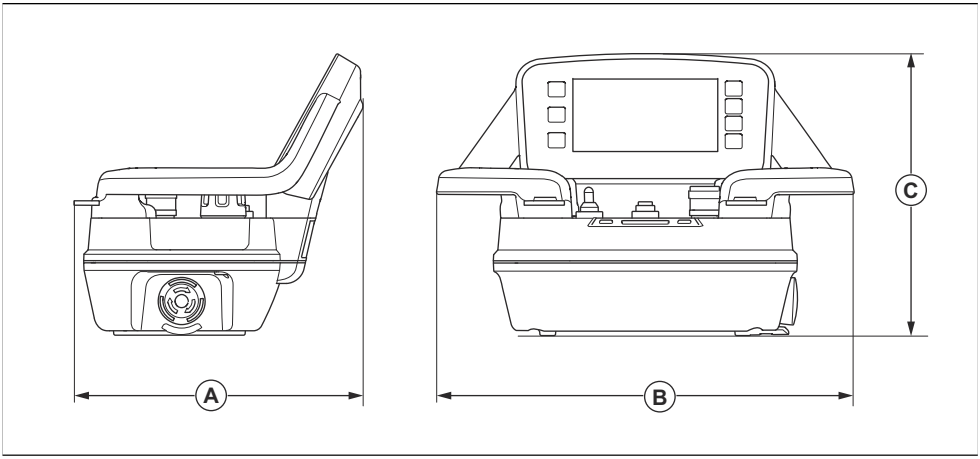

Dimenzije, mm/in.					
A	190/7,5	B	280/11	C	195/7,7

Dodatki

Pribor

Pribor	Podrobnosti
1-fazni adapter	Obstajajo različni adapterji za priključek za orodje. Za dodatne informacije se obrnite na prodajalca Husqvarna.
Vmesniški kabel za K 6500/DM 650 na PP 70/za WS 220 do PP 8	
Nosilec šablone	
Montažni nosilec, univerzalni	
Ščitnik rezalne plošče	Ø900mm
Ščitnik rezalne plošče za ravno rezanje	Ø600mm
	Ø900mm

Servis

Uvod

OPOZORILO: Servisna dela na izdelku lahko izvaja samo pooblaščeni servisni center. Tako se uporabniki izognejo s tem povezanimi tveganji.

Pooblaščeni servisni center

Če želite poiskati najbližji pooblaščeni servisni center Husqvarna Construction Products, obiščite spletno mesto: https://www.husqvarnaconstruction.com/int/find-dealer/.

Kontaktne informacije za sedež družbe in službo za pomoč strankam Husqvarna Construction Products:

Husqvarna Construction Products

433 81 Partille, Sweden

customerservicehcp@husqvarnagroup.com

Izjava EU o skladnosti

Pri družbi **Husqvarna AB**, SE 561 82 Huskvarna, ŠVEDSKA, tel. +46 36 146500, na lastno odgovornost izjavljamo, da je izdelek:

Opis	**Napajalna enota**
Znamka	HUSQVARNA
Vrsta/model	PP 8
Identifikacija	Serijske številke od letnika 2024 dalje

v celoti skladen z naslednjimi direktivami in uredbami EU:

Direktiva/uredba	Opis
2014/53/EU	"v zvezi z radijsko opremo"
2011/65/EU	o omejitvi uporabe določenih nevarnih snovi

in so pri tem v veljavi naslednji standardi in/ali tehnične specifikacije:

EN ISO 12100:2010

EN 55014-1:2017+A11:2020

EN 55014-2:1997+A1:2001+A2:2008+AC:1997

EN 61000-3-2:2014

EN 61000-3-3:2013

EN 62841-1:2015/AC:2015/A11:2022

ETSI EN 301 489-17 V3.3.1

ETSI EN 301 489-1 V2.2.1

ETSI EN 301 489-17 V3.2.0

Partille, 2024-06-20

Fredrik Sandinge,

Direktor za raziskave in razvoj, Oprema za rezanje in vrtanje betona

Husqvarna AB, Oddelek za gradbeništvo

Odgovorni za tehnično dokumentacijo

Izjava ZK o skladnosti

Pri družbi **Husqvarna AB**, SE 561 82 Huskvarna, ŠVEDSKA, tel. +46 36 146500, na lastno odgovornost izjavljamo, da je izdelek:

Opis	**Napajalna enota**
Znamka	HUSQVARNA
Vrsta/model	PP 8
Identifikacija	Serijske številke od letnika 2024 dalje

in so pri tem v veljavi naslednji standardi in/ali tehnične specifikacije:

Predpisi o radijski opremi 2017
Direktiva o omejevanju uporabe nekaterih nevarnih snovi v električni in elektronski opremi 2012

in so pri tem v veljavi naslednji usklajeni standardi in/ali tehnične specifikacije:

EN ISO 12100:2010

EN 55014-1:2017+A11:2020

EN 55014-2:1997+A1:2001+A2:2008+AC:1997

EN 61000-3-2:2014

EN 61000-3-3:2013

EN 62841-1:2015/AC:2015/A11:2022

ETSI EN 301 489-17 V3.3.1

ETSI EN 301 489-1 V2.2.1

ETSI EN 301 489-17 V3.2.0

Partille, 2024-06-20

Fredrik Sandinge,

Direktor za raziskave in razvoj, Oprema za rezanje in vrtanje betona

Husqvarna AB, Oddelek za gradbeništvo

Odgovorni za tehnično dokumentacijo

UK Importer:
Husqvarna UK Ltd
Preston Road, Co. Durham
DL5 6UP

UK CA

Izjava EU o skladnosti

Pri družbi **Husqvarna AB**, SE 561 82 Huskvarna, ŠVEDSKA, tel. +46 36 146500, na lastno odgovornost izjavljamo, da je izdelek:

Opis	**Stenska žaga**
Znamka	HUSQVARNA
Vrsta/model	WS 8
Identifikacija	Serijske številke od letnika 2024 dalje

v celoti skladen z naslednjimi direktivami in uredbami EU:

Direktiva/uredba	**Opis**
2006/42/ES	"o strojih"
2014/30/EU	"o elektromagnetni združljivosti"
2011/65/EU	o omejitvi uporabe določenih nevarnih snovi

in so pri tem v veljavi naslednji standardi in/ali tehnične specifikacije:

EN ISO 12100:2010

EN IEC 62841-3-7: 2021

EN 55014-1:2017+A11:2020

EN 55014-2:1997+A1:2001+A2:2008+AC:1997

Partille, 2024-06-20

Fredrik Sandinge,

Direktor za raziskave in razvoj, Oprema za rezanje in vrtanje betona

Husqvarna AB, Oddelek za gradbeništvo

Odgovorni za tehnično dokumentacijo

Izjava ZK o skladnosti

Pri družbi **Husqvarna AB**, SE 561 82 Huskvarna, ŠVEDSKA, tel. +46 36 146500, na lastno odgovornost izjavljamo, da je izdelek:

Opis	**Stenska žaga**
Znamka	HUSQVARNA
Vrsta/model	WS 8
Identifikacija	Serijske številke od letnika 2024 dalje

v celoti skladen z naslednjimi uredbami UK:

Varnostni predpisi o dobavi strojev iz leta 2008
Predpisi o elektromagnetni združljivosti iz leta 2016
Direktiva o omejevanju uporabe nekaterih nevarnih snovi v električni in elektronski opremi 2012

in so pri tem v veljavi naslednji standardi in/ali tehnične specifikacije:

EN ISO 12100:2010

EN IEC 62841-3-7: 2021

EN 55014-1:2017+A11:2020

EN 55014-2:1997+A1:2001+A2:2008+AC:1997

Partille, 2024-06-20

Fredrik Sandinge,

Direktor za raziskave in razvoj, Oprema za rezanje in vrtanje betona

Husqvarna AB, Oddelek za gradbeništvo

Odgovorni za tehnično dokumentacijo

UK Importer:
Husqvarna UK Ltd
Preston Road, Co. Durham
DL5 6UP

Third party licences

For questions

Written offer for source code covered by GPL and LGPL. In cases where specific license terms entitle you to the source code, Husqvarna will provide applicable source code upon written request to the extent of the license terms. Please direct inquiries to HUSQVARNA, Box 7454, SE-103 92 Stockholm.

ICU 52.1

Copyright © 1995-2013 and others. All rights reserved. Permission is hereby granted, free of charge, to any person obtaining a copy of this software and associated documentation files (the "Software"), to deal in the Software without restriction, including without limitation the rights to use, copy, modify, merge, publish, distribute, and/or sell copies of the Software, and to permit persons to whom the Software is furnished to do so, provided that the above copyright notice(s) and this permission notice appear in all copies of the Software and that both the above copyright notice(s) and this permission notice appear in supporting documentation. Copyright © 1991-2013 All rights reserved. Distributed under the Terms of Use in . Permission is hereby granted, free of charge, to any person obtaining a copy of the Unicode data files and any associated documentation (the "Data Files") or Unicode software and any associated documentation (the "Software") to deal in the Data Files or Software without restriction, including without limitation the rights to use, copy, modify, merge, publish, distribute, and/or sell copies of the Data Files or Software, and to permit persons to whom the Data Files or Software are furnished to do so, provided that (a) the above copyright notice(s) and this permission notice appear with all copies of the Data Files or Software, (b) both the above copyright notice(s) and this permission notice appear in associated documentation, and (c) there is clear notice in each modified Data File or in the Software as well as in the documentation associated with the Data File(s) or Software that the data or software has been modified.

Fontconfig 2.11

Copyright © 2000, 2001, 2002, 2003, 2004, 2006, 2007 Keith Packard. Copyright © 2005 Patrick Lam. Copyright © 2007 Dwayne Bailey and . Copyright © 2009 Roozbeh Pournader. Copyright © 2008, 2009, 2010, 2011, 2012, 2013, 2014, 2015, 2016, 2017, 2018, 2019, 2020 . Copyright © 2008 Danilo Šegan. Copyright © 2012 . Permission to use, copy, modify, distribute, and sell this software and its documentation for any purpose is hereby granted without fee, provided that the above copyright notice appear in all copies and that both that copyright notice and this permission notice appear in supporting documentation, and that the name of the author(s) not be used in advertising or publicity pertaining to distribution of the software without specific, written prior permission. The authors make no representations about the suitability of this software for any purpose. It is provided "as is" without express or implied warranty.

For power pack following license is applicable

Apache License. Version 2.0, January 2004. http://www.apache.org/licenses/.

1. Definitions. "License" shall mean the terms and conditions for use, reproduction, and distribution as defined by Sections 1 through 9 of this document. "Licensor" shall mean the copyright owner or entity authorized by the copyright owner that is granting the License. "Legal Entity" shall mean the union of the acting entity and all other entities that control, are controlled by, or are under common control with that entity. For the purposes of this definition, "control" means (i) the power, direct or indirect, to cause the direction or management of such entity, whether by contract or otherwise, or (ii) ownership of fifty percent (50%) or more of the outstanding shares, or (iii) beneficial ownership of such entity. "You" (or "Your") shall mean an individual or Legal Entity exercising permissions granted by this License. "Source" form shall mean the preferred form for making modifications, including but not limited to software source code, documentation source, and configuration files. "Object" form shall mean any form resulting from mechanical transformation or translation of a Source form, including but not limited to compiled object code, generated documentation, and conversions to other media types. "Work" shall mean the work of authorship, whether in Source or Object form, made available under the License, as indicated by a copyright notice that is included in or attached to the work (an example is provided in the Appendix below). "Derivative Works" shall mean any work, whether in Source or Object form, that is based on (or derived from) the Work and for which the editorial revisions, annotations, elaborations, or other modifications represent, as a whole, an original work of authorship. For the purposes of this License, Derivative Works shall not include works that remain separable from, or merely link (or bind by name) to the interfaces of, the Work and Derivative Works thereof. "Contribution" shall mean any work of authorship, including the original version of the Work and any modifications or additions to that Work or Derivative Works thereof, that is intentionally submitted to Licensor for inclusion in the Work by the copyright owner or by an individual or Legal Entity authorized to submit on behalf of the copyright owner. For the purposes of this definition, "submitted" means any form of electronic, verbal, or written communication sent to the Licensor or its representatives, including but not limited to communication on electronic mailing lists, source code control systems, and issue tracking systems that are managed by, or on behalf of, the Licensor for the purpose of discussing and improving the Work, but

excluding communication that is conspicuously marked or otherwise designated in writing by the copyright owner as "Not a Contribution." "Contributor" shall mean Licensor and any individual or Legal Entity on behalf of whom a Contribution has been received by Licensor and subsequently incorporated within the Work. 2. Grant of Copyright License. Subject to the terms and conditions of this License, each Contributor hereby grants to You a perpetual, worldwide, non-exclusive, no-charge, royalty-free, irrevocable copyright license to reproduce, prepare Derivative Works of, publicly display, publicly perform, sublicense, and distribute the Work and such Derivative Works in Source or Object form. 3. Grant of Patent License. Subject to the terms and conditions of this License, each Contributor hereby grants to You a per petual, worldwide, non-exclusive, no-charge, royalty-free, irrevocable(except as stated in this section) patent license to make, have made, use, offer to sell, sell, import, and otherwise transfer the Work, where such license applies only to those patent claims licensable by such Contributor that are necessarily infringed by their Contribution(s) alone or by combination of their Contribu-tion(s)with the Work to which such Contribution(s) was submitted. If You institute patent litigation against any entity (including across-claim or counterclaim in a lawsuit) alleging that the Work or a Contribution incorporated within the Work constitutes director contributory patent infringement, then any patent licenses granted to You under this License for that Work shall terminate as of the date such litigation is filed. 4. Redistribution. You may reproduce and distribute copies of the Work or Derivative Works thereof in any medium, with or without modifications, and in Source or Object form, provided that You meet the following conditions:(a) You must give any other recipi-ents of the Work or Derivative Works a copy of this License; and(b) You must cause any modi-fied files to carry prominent notices stating that You changed the files; and(c) You must retain, in the Source form of any Derivative Works that You distribute, all copyright, patent, trademark, and attribution notices from the Source form of the Work, excluding those notices that do not per-tain to any part of the Derivative Works; and(d) If the Work includes a "NOTICE" text file as part of its distribution, then any Derivative Works that You distribute must include a readable copy of the attribution notices contained within such NOTICE file, excluding those notices that do not per-tain to any part of the Derivative Works, in at least one of the following places: within a NOTICE text file distributed as part of the Derivative Works; within the Source form or documentation, if provided along with the Derivative Works; or, within a display generated by the Derivative Works, if and wherever such third-party notices normally appear. The contents of the NOTICE file are for informational purposes only and do not modify the License. You may add Your own attribution notices within Derivative Works that You distribute, alongside or as an addendum to the NOTICE text from the Work, provided that such additional attribution notices cannot be construed as modi-fying the License. You may add Your own copyright statement to Your modifications and may provide additional or different license terms and conditions for use, reproduction, or distribution of Your modifications, or for any such Derivative Works as a whole, provided Your use, reproduc-tion, and distribution of the Work otherwise complies with the conditions stated in this License. 5. Submission of Contributions. Unless You explicitly state otherwise, any Contribution intentionally submitted for inclusion in the Work by You to the Licensor shall be under the terms and condi-tions of this License, without any additional terms or conditions. Notwithstanding the above, noth-ing herein shall supersede or modify the terms of any separate license agreement you may have executed with Licensor regarding such Contributions. 6. Trademarks. This License does not grant permission to use the tradenames, trademarks, service marks, or product names of the Licensor, except as required for reasonable and customary use in describing the origin of the Work and reproducing the content of the NOTICE file. 7. Disclaimer of Warranty. Unless re-quired by applicable law or agreed to in writing, Licensor provides the Work (and each Contribu-tor provides its Contributions) on an "AS IS" BASIS,WITHOUT WARRANTIES OR CONDITIONS OF ANY KIND, either express or implied, including, without limitation, any warran-ties or conditions of TITLE, NON-INFRINGEMENT, MERCHANTABILITY, or FITNESS FOR APARTICULAR PURPOSE. You are solely responsible for determining the appropriateness of using or redistributing the Work and assume any risks associated with Your exercise of permis-sions under this License. 8. Limitation of Liability. In no event and under no legal theory, whether in tort (including negligence), contract, or otherwise, unless required by applicable law (such as deliberate and grossly negligent acts) or agreed to in writing, shall any Contributor be liable to You for damages, including any direct, indirect, special, incidental, or consequential damages of any character arising as a result of this License or out of the use or inability to use the Work (including but not limited to damages for loss of goodwill, work stoppage, computer failure or malfunction, or any and all other commercial damages or losses), even if such Contributor has been advised of the possibility of such damages. 9. Accepting Warranty or Additional Liability. While redistrib-uting the Work or Derivative Works thereof, You may choose to offer, and charge a fee for, ac-ceptance of support, warranty, indemnity, or other liability obligations and/or rights consistent with this License. However, in accepting such obligations, You may act only on Your own behalf and on Your sole responsibility, not on behalf of any other Contributor, and only if You agree to in-demnify, defend, and hold each Contributor harmless for any liability incurred by, or claims as-serted against, such Contributor by reason of your accepting any such warranty or additional lia-bility. END OF TERMS AND CONDITIONS APPENDIX: How to apply the Apache License to your work. To apply the Apache License to your work, attach the following boilerplate notice, with the fields enclosed by brackets "{}"replaced with your own identifying information. (Don't include the brackets!) The text should be enclosed in

the appropriate comment syntax for the file format. We also recommend that a file or class name and description of purpose be included on the same "printed page" as the copyright notice for easier identification within third-party archives. Copyright {yyyy} {name of copyright owner} Licensed under the Apache License, Version 2.0 (the "License"); you may not use this file except in compliance with the License. You may obtain a copy of the License athttp://www.apache.org/licenses/LICENSE-2.0 Unless required by appli-cable law or agreed to in writing, software distributed under the License is distributed on an "AS IS" BASIS, WITHOUT WARRANTIES OR CONDITIONS OF ANY KIND, either express or im-plied. See the License for the specific language governing permissions and limitations under the License.

Registrirane blagovne znamke

Besedna znamka in logotipi *Bluetooth®* so registrirane blagovne znamke v lasti *Bluetooth SIG, inc.* . Vsaka uporaba teh oznak s strani Husqvarna je na podlagi licence.

Husqvarna®

www.husqvarnaconstruction.com

Původní pokyny
Pôvodné pokyny
Izvirna navodila

1159655-75 Rev. C

2025-08-13